КАТАЛОГ ПРОДУКЦИИ

sancos

МЕБЕЛЬ ДЛЯ ВАННЫХ КОМНАТ | РАКОВИНЫ | СТОЛЕШНИЦЫ | ЗЕРКАЛА | ЗЕРКАЛЬНЫЕ ШКАФЫ | ВАННЫ
ДУШЕВЫЕ СИСТЕМЫ | ДУШЕВЫЕ ЛЕЙКИ | ГИГИЕНИЧЕСКИЕ ДУШИ | СМЕСИТЕЛИ ДЛЯ КУХНИ | АКСЕССУАРЫ

Идеальное утро начинается в ванной, оформленной мебелью Sancos. Наши изделия сочетают современный дизайн и функциональность. Продуманность в мелочах и универсальность позволят обставить ванную комнату даже для самых взыскательных.

Наши новые коллекции представлены с широким размерным рядом. Выбирайте вместительные варианты или компактные тумбы, а наши элегантные раковины выгодно сочетаются с мебелью. Цветовые решения включают универсальный белый и оттенки натурального дерева. Зеркала с подсветкой дополнят интерьер и, благодаря свету, зрительно увеличат пространство.

Отдельного внимания заслуживает коллекция мебели Stone из керамогранита. Чёрный или белый мрамор смотрятся стильно и сделают интерьер актуальным на долгие годы.

Отдельностоящие ванны – вдохновление для лучшего отдыха. Богатое разнообразие стилей, форм и вариаций объема поможет создать идеальное пространство в ванной комнате.

Вся наша продукция проходит тщательную проверку в соответствии с европейскими стандартами. Мы гарантируем, что наши изделия прослужат долго.

СОДЕРЖАНИЕ

МЕБЕЛЬ ДЛЯ ВАННЫХ КОМНАТ

DELTA 8
FOLK 32
MARMI 1.0 56
MARMI 2.0 80
CENTO 104
NORMA 2.0 114
LIBRA 122
LIBRA FLOOR 142
SMART 174
URBAN 184
SNOB R 204
SNOB T 250
VERY 296
MINI 342

РАКОВИНЫ 350

СТОЛЕШНИЦЫ 362

ЗЕРКАЛА, ЗЕРКАЛЬНЫЕ ШКАФЫ

ARCADIA 368
ARCADIA 1.0 370
BELLA 372
CITY 374
CITY 2.0 376
DAMES 377
EVOKE 378
OVAL 380
PALACE 382
MIRROR 384
DIVA 388
CUBE 389
SFERA 390
HILTON 392
POLO 394
SOLO 395
SQUARE 396

ВАННЫ ОТДЕЛЬНОСТОЯЩИЕ

MIMI 400
FLO 404
FUSION 408
FIORI 412
DAMA 416
PERLA 420
SINGLE 424
VIVA 428
NEO 432
FIRST 436
VENETO L 440
VENETO R 444
SPACE 448
SQUARE 452
SIGMA 456
OMEGA 460
JAZZ 464
AVOCADO 468

ДУШЕВЫЕ СИСТЕМЫ

GAME 474
SELECT 482
VOS 490
SPACE 496
LINK 504
KANEDO 513

СОДЕРЖАНИЕ

ДУШЕВЫЕ ЛЕЙКИ

NOK 516
LOTUS 517
LUNA 517
MAGIC 517

ГИГИЕНИЧЕСКИЕ ДУШИ

START 520
ATOM 520

СМЕСИТЕЛИ ДЛЯ КУХНИ

IMOLA 526
MORO 530
GARDA 534
LORO 538
ERI 542
LUCIA 546
ARNO 550
ORTA 554
DORA 558
PRIDE 564
GRAND 568

АКСЕССУАРЫ 572

ТАБЛИЦА СОЧЕТАНИЙ ПОДВЕСНЫХ ТУМБ, СТОЛЕШНИЦ И РАКОВИН 574











Коллекция DELTA

Коллекция в двух универсальных цветах: в насыщенном графитовом и нейтральном белом. Теперь не нужно принимать решение, какой фасад выбрать фрезерованный или гладкий, коллекция DELTA – комбинация двух фактур. А матовая металлическая профильная ручка не только усиливает графичность фрезеровки, но и создает дополнительный комфорт при использовании.

DELTA



Тумба подвесная DELTA / DL100LGR

Тумба подвесная Delta с двумя ящиками, оснащенными доводчиками скрытого монтажа с системой Soft close (плавного закрывания), ручки чёрные профильные накладные

Цвет: Дуб красный / графит
995 x 445 x 500



Тумба подвесная DELTA / DL120GR

Тумба подвесная Delta с двумя ящиками, оснащенными доводчиками скрытого монтажа с системой Soft close (плавного закрывания), ручки чёрные профильные накладные

Цвет: Дуб красный/графит

1195 x 445 x 500



Шкаф-пенал DELTA / PDL35GR

Шкаф-пенал Delta подвесной, две дверцы, петли с доводчиками, расположение петель R/L, ручки чёрные профильные накладные

Цвет: Дуб красный/графит

350 x 300 x 1600

DELTA





Тумба подвесная DELTA / DL100W

Тумба подвесная Delta с двумя ящиками, оснащенными доводчиками скрытого монтажа с системой Soft close (плавного закрывания), ручки чёрные профильные накладные

Цвет: Дуб светлый / белый

995 x 445 x 500



Тумба подвесная DELTA / DL120W

Тумба подвесная Delta с двумя ящиками, оснащенными
доводчиками скрытого монтажа с системой Soft close (плавного закрывания),
ручки чёрные профильные накладные

Цвет: Дуб светлый / белый
1195 x 445 x 500



Тумба подвесная DELTA / DL60W

Тумба подвесная Delta с двумя ящиками, оснащенными доводчиками скрытого монтажа с системой Soft close (плавного закрывания), ручки чёрные профильные накладные

Цвет: Дуб светлый / белый
995 x 445 x 500



Шкаф-пенал DELTA / PDL35W

Шкаф-пенал Delta подвесной, две дверцы, петли с доводчиками, расположение петель R/L, ручки чёрные профильные накладные

Цвет: Дуб светлый / белый

350 x 300 x 1600



Тумба подвесная Delta DL80W

Тумба подвесная Delta с двумя ящиками, оснащенными доводчиками,
Цвет: Дуб светлый / белый, 790 x 445 x 500 мм, DL80W

Столешница для ванной комнаты без отверстия под смеситель,
800 x 460 мм, TT80A1

Умывальник чаша накладная прямоугольная Element
600 x 420 x 140 мм, CN5004



Тумба подвесная Delta DL100W

Тумба подвесная Delta с двумя ящиками, оснащенными доводчиками,
Цвет: Дуб светлый / белый, 995 x 445 x 500 мм, DL100W

Столешница для ванной комнаты с отверстием под смеситель,
1000 x 460 мм, TT100A2X

Умывальник чаша накладная овальная Element
675 x 350 x 140 мм, CN5022



Тумба подвесная Delta DL80GR

Тумба подвесная Delta с двумя ящиками, оснащенными доводчиками,
Цвет: Дуб красный / графит, 790 x 445 x 500 мм, DL80GR

Столешница для ванной комнаты без отверстия под смеситель,
800 x 460 мм, TT80A1

Умывальник чаша накладная овальная Element
600 x 415 x 135 мм, CN6047



Тумба подвесная Delta DL100GR

Тумба подвесная Delta с двумя ящиками, оснащенными доводчиками,
Цвет: Дуб красный / графит, 995 x 445 x 500 мм, DL100GR

Столешница для ванной комнаты с отверстием под смеситель,
1000 x 460 мм, TT100A2X

Умывальник чаша накладная прямоугольная с керамической накладкой
на сливное отверстие Element 600 x 375 x 145 мм, CN5021

Дуб светлый / белый

Материал корпуса - МДФ, покрытие - ПВХ пленка
Материал фасада - МДФ, покрытие - ПВХ пленка

Тумба подвесная Delta
с двумя ящиками, оснащенными доводчиками скрытого монтажа с системой Soft close (плавного закрывания), ручки чёрные профильные накладные

Размер: 590 x 450 x 500
Цвет: Дуб светлый / белый
DL60W



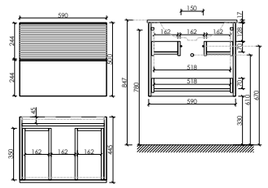

Цвета раковины:

Белый **Черный**

Совместима с раковинами:
CN7011, CN7011MB, CN7011WX, CN7011MBWX, CN7001, CN7001MB

Тумба подвесная Delta
с двумя ящиками, оснащенными доводчиками скрытого монтажа с системой Soft close (плавного закрывания), ручки чёрные профильные накладные

Размер: 790 x 445 x 500
Цвет: Дуб светлый / белый
DL80W



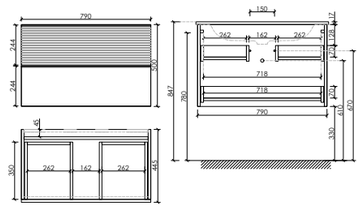

Цвета раковины:

Белый **Черный**

Совместима с раковинами:
CN7012, CN7012MB, CN7012WX, CN7012MBWX, CN7005, CN7005MB

Тумба подвесная Delta
с двумя ящиками, оснащенными доводчиками скрытого монтажа с системой Soft close (плавного закрывания), ручки чёрные профильные накладные

Размер: 995 x 445 x 500
Цвет: Дуб светлый / белый
графит
DL100W



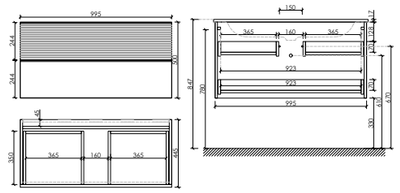

Цвета раковины:

Белый **Черный**

Совместима с раковинами:
CN7013, CN7013MB, CN7013WX, CN7013MBWX, CN7003, CN7003MB

Тумба подвесная Delta
с двумя ящиками, оснащенными доводчиками скрытого монтажа с системой Soft close (плавного закрывания), ручки чёрные профильные накладные

Размер: 995 x 445 x 500
Цвет: Дуб светлый / белый
DL100LW



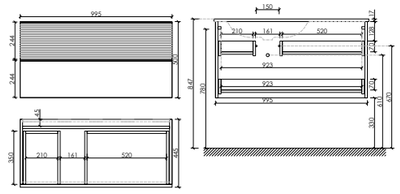

Цвета раковины:

Белый **Черный**

Совместима с раковинами:
CN7014, CN7014MB

Дуб светлый / белый

Материал корпуса - МДФ, покрытие - ПВХ пленка
Материал фасада - МДФ, покрытие - ПВХ пленка

Тумба подвесная Delta
с двумя ящиками, оснащенными доводчиками скрытого монтажа с системой Soft close (плавного закрывания), ручки чёрные профильные накладные

Размер: 995 x 445 x 520
Цвет: Дуб светлый / белый
DL100RW



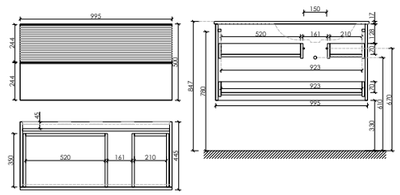

Цвета раковины:

Белый **Черный**

Совместима с раковинами:
CN7015, CN7015MB

Тумба подвесная Delta
с двумя ящиками, оснащенными доводчиками скрытого монтажа с системой Soft close (плавного закрывания), ручки чёрные профильные накладные

Размер: 1195 x 445 x 520
Цвет: Дуб светлый / белый
DL120W



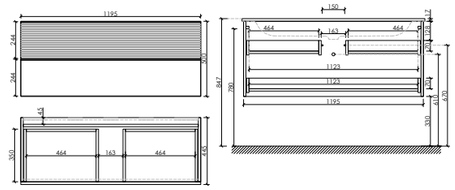

Цвета раковины:

Белый **Черный**

Совместима с раковинами:
CN7016, CN7016MB, CN7016MBWX, CN7017, CN7017MB, CN7006, CN7006MB

Шкаф-пенал Delta подвесной,
две дверцы, петли с доводчиками, расположение петель R/L, ручки чёрные профильные накладные

Размер: 350 x 300 x 1600
Цвет: Дуб светлый / белый
PDL35W



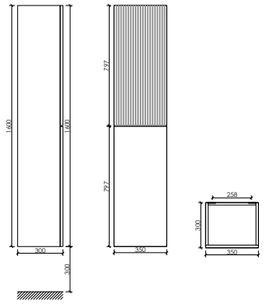

Подробная информация по подходящим раковинам на стр. 352-361

Дуб красный / графит

Материал корпуса - МДФ, покрытие - ПВХ пленка
Материал фасада - МДФ, покрытие - ПВХ пленка

Тумба подвесная Delta
с двумя ящиками, оснащенными доводчиками скрытого монтажа с системой Soft close (плавного закрывания), ручки чёрные профильные накладные

Размер: 590 x 450 x 500
Цвет: Дуб красный / графит
DL60GR



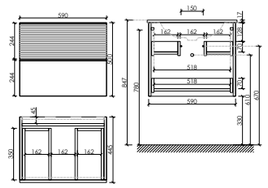

Цвета раковины:

Белый **Черный**

Совместима с раковинами:
CN7011, CN7011MB, CN7011WX, CN7011MBWX, CN7001, CN7001MB

Тумба подвесная Delta
с двумя ящиками, оснащенными доводчиками скрытого монтажа с системой Soft close (плавного закрывания), ручки чёрные профильные накладные

Размер: 790 x 445 x 500
Цвет: Дуб красный / графит
DL80GR



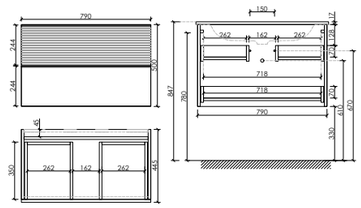

Цвета раковины:

Белый **Черный**

Совместима с раковинами:
CN7012, CN7012MB, CN7012WX, CN7012MBWX, CN7005, CN7005MB

Тумба подвесная Delta
с двумя ящиками, оснащенными доводчиками скрытого монтажа с системой Soft close (плавного закрывания), ручки чёрные профильные накладные

Размер: 995 x 445 x 500
Цвет: Дуб красный / графит
DL100GR



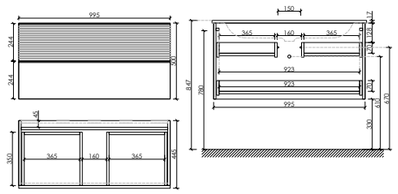

Цвета раковины:

Белый **Черный**

Совместима с раковинами:
CN7013, CN7013MB, CN7013WX, CN7013MBWX, CN7003, CN7003MB

Тумба подвесная Delta
с двумя ящиками, оснащенными доводчиками скрытого монтажа с системой Soft close (плавного закрывания), ручки чёрные профильные накладные

Размер: 995 x 445 x 500
Цвет: Дуб красный / графит
DL100LGR



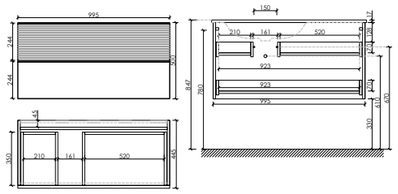

Цвета раковины:

Белый **Черный**

Совместима с раковинами:
CN7014, CN7014MB

Дуб красный / графит

Материал корпуса - МДФ, покрытие - ПВХ пленка
Материал фасада - МДФ, покрытие - ПВХ пленка

Тумба подвесная Delta
с двумя ящиками, оснащенными доводчиками скрытого монтажа с системой Soft close (плавного закрывания), ручки чёрные профильные накладные

Размер: 995 x 445 x 520
Цвет: Дуб красный / графит
DL100RGR



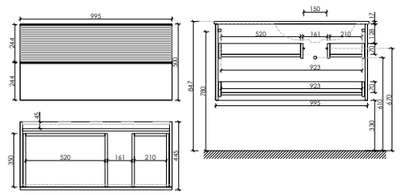

Цвета раковины:

Белый **Черный**

Совместима с раковинами:
CN7015, CN7015MB

Тумба подвесная Delta
с двумя ящиками, оснащенными доводчиками скрытого монтажа с системой Soft close (плавного закрывания), ручки чёрные профильные накладные

Размер: 1195 x 445 x 520
Цвет: Дуб красный / графит
DL120GR



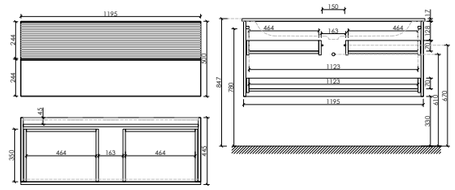

Цвета раковины:

Белый **Черный**

Совместима с раковинами:
CN7016, CN7016MB, CN7016MBWX, CN7017, CN7017MB, CN7006, CN7006MB

Шкаф-пенал Delta подвесной,
две дверцы, петли с доводчиками, расположение петель R/L, ручки чёрные профильные накладные

Размер: 350 x 300 x 1600
Цвет: Дуб красный / графит
PDL35GR



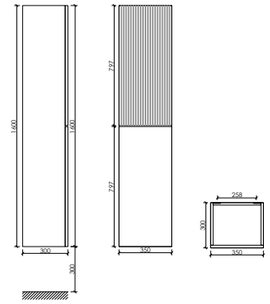

Подробная информация по подходящим раковинам на стр. 352-361

Дуб светлый / белый Цвет столешницы Black sky

Материал корпуса - МДФ, покрытие - ПВХ пленка
Материал фасада - МДФ, покрытие - ПВХ пленка

Тумба подвесная Delta,
с двумя ящиками, оснащенными доводчиками

Размер: 790 x 445 x 500 мм
Цвет: Дуб светлый / белый
DL80W

Столешница для ванной комнаты,
без отверстия под смеситель

Размер: 800 x 460 мм
Цвет: Black sky
TT80A1



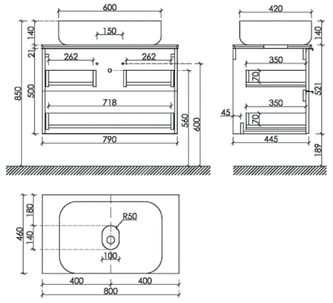

Совместима с раковинами:
CN2003, CN5004, CN5018, CN5024, CN5025, CN6008, CN6011, CN6013, CN6017, CN6022, CN6047

Тумба подвесная Delta,
с двумя ящиками, оснащенными доводчиками

Размер: 995 x 445 x 500 мм
Цвет: Дуб светлый / белый
DL100W

Столешница для ванной комнаты,
без отверстия под смеситель

Размер: 1000 x 460 мм
Цвет: Black sky
TT100A1



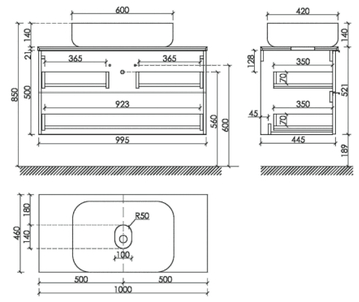

Совместима с раковинами:
CN2003, CN5004, CN5018, CN5024, CN5025, CN6008, CN6011, CN6013, CN6017, CN6022, CN6047

Тумба подвесная Delta,
с двумя ящиками, оснащенными доводчиками

Размер: 790 x 445 x 500 мм
Цвет: Дуб светлый / белый
DL80W

Столешница для ванной комнаты,
с отверстием под смеситель

Размер: 800 x 460 мм
Цвет: Black sky
TT80A1X



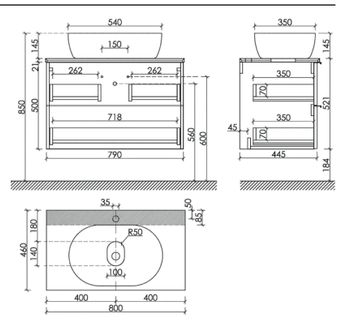

Совместима с раковинами:
CN5001, CN5005, CN5010, CN5021, CN5022, CN5023, CN6005, CN6009, CN6015, CN6018, CN6019, CN6032

Тумба подвесная Delta,
с двумя ящиками, оснащенными доводчиками

Размер: 995 x 445 x 500 мм
Цвет: Дуб светлый / белый
DL100W

Столешница для ванной комнаты,
с отверстием под смеситель

Размер: 1000 x 460 мм
Цвет: Black sky
TT100A1X



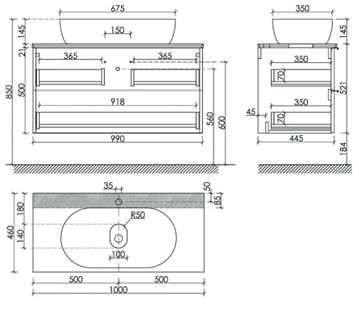

Совместима с раковинами:
CN5001, CN5005, CN5010, CN5021, CN5022, CN5023, CN6005, CN6009, CN6015, CN6018, CN6019, CN6032

Дуб светлый / белый Цвет столешницы Kreman

Материал корпуса - МДФ, покрытие - ПВХ пленка
Материал фасада - МДФ, покрытие - ПВХ пленка

Тумба подвесная Delta,
с двумя ящиками, оснащенными доводчиками

Размер: 790 x 445 x 500 мм
Цвет: Дуб светлый / белый
DL80W

Столешница для ванной комнаты,
без отверстия под смеситель

Размер: 800 x 460 мм
Цвет: Kreman
TT80A2



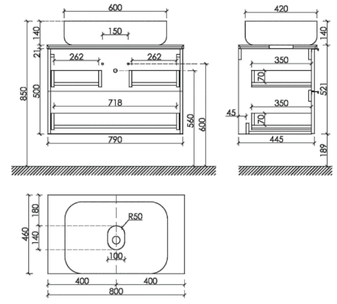

Совместима с раковинами:
CN2003, CN5004, CN5018, CN5024, CN5025, CN6008, CN6011, CN6013, CN6017, CN6022; CN6047

Тумба подвесная Delta,
с двумя ящиками, оснащенными доводчиками

Размер: 995 x 445 x 500 мм
Цвет: Дуб светлый / белый
DL100W

Столешница для ванной комнаты,
без отверстия под смеситель

Размер: 1000 x 460 мм
Цвет: Kreman
TT100A2



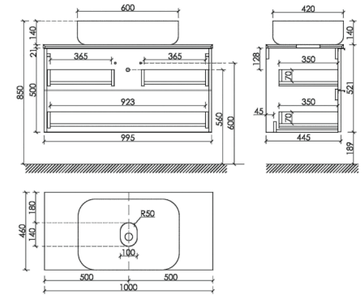

Совместима с раковинами:
CN2003, CN5004, CN5018, CN5024, CN5025, CN6008, CN6011, CN6013, CN6017, CN6022, CN6047

Тумба подвесная Delta,
с двумя ящиками, оснащенными доводчиками

Размер: 790 x 445 x 500 мм
Цвет: Дуб светлый / белый
DL80W

Столешница для ванной комнаты,
с отверстием под смеситель

Размер: 800 x 460 мм
Цвет: Kreman
TT80A2X



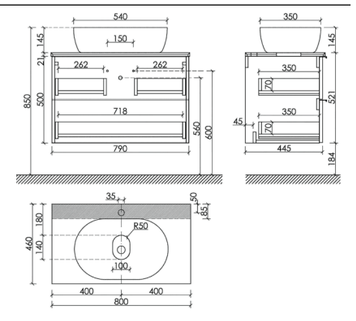

Совместима с раковинами:
CN5001, CN5005, CN5010, CN5021, CN5022, CN5023, CN6005, CN6009, CN6015, CN6018, CN6019, CN6032

Тумба подвесная Delta,
с двумя ящиками, оснащенными доводчиками

Размер: 995 x 445 x 500 мм
Цвет: Дуб светлый / белый
DL100W

Столешница для ванной комнаты,
с отверстием под смеситель

Размер: 1000 x 460 мм
Цвет: Kremany
TT100A2X



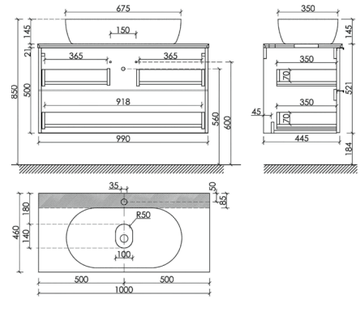

Совместима с раковинами:
CN5001, CN5005, CN5010, CN5021, CN5022, CN5023, CN6005, CN6009, CN6015, CN6018, CN6019, CN6032

Подробная информация по всем возможным сочетаниям тумб, раковин и столешниц смотрите на стр. 574

Дуб красный / графит Цвет столешницы Black sky

Материал корпуса - МДФ, покрытие - ПВХ пленка
Материал фасада - МДФ, покрытие - ПВХ пленка

Тумба подвесная Delta,
с двумя ящиками, оснащенными доводчиками

Размер: 790 x 445 x 500 мм
Цвет: Дуб красный / графит
DL80GR

Столешница для ванной комнаты,
без отверстия под смеситель

Размер: 800 x 460 мм
Цвет: Black sky
TT80A1



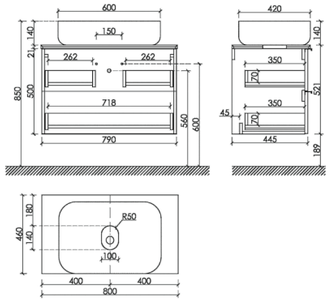

Совместима с раковинами:
CN2003, CN5004, CN5018, CN5024, CN5025, CN6008, CN6011, CN6013, CN6017, CN6022, CN6047

Тумба подвесная Delta,
с двумя ящиками, оснащенными доводчиками

Размер: 995 x 445 x 500 мм
Цвет: Дуб красный / графит
DL100GR

Столешница для ванной комнаты,
без отверстия под смеситель

Размер: 1000 x 460 мм
Цвет: Black sky
TT100A1



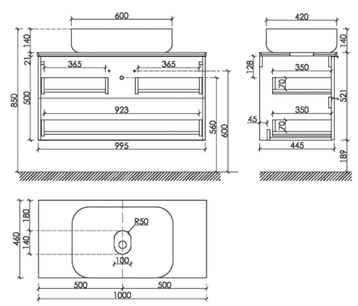

Совместима с раковинами:
CN2003, CN5004, CN5018, CN5024, CN5025, CN6008, CN6011, CN6013, CN6017, CN6022, CN6047

Тумба подвесная Delta,
с двумя ящиками, оснащенными доводчиками

Размер: 790 x 445 x 500 мм
Цвет: Дуб красный / графит
DL80GR

Столешница для ванной комнаты,
с отверстием под смеситель

Размер: 800 x 460 мм
Цвет: Black sky
TT80A1X



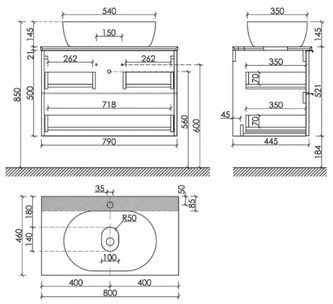

Совместима с раковинами:
CN5001, CN5005, CN5010, CN5021, CN5022, CN5023, CN6005, CN6009, CN6015, CN6018, CN6019, CN6032

Тумба подвесная Delta,
с двумя ящиками, оснащенными доводчиками

Размер: 995 x 445 x 500 мм
Цвет: Дуб красный / графит
DL100GR

Столешница для ванной комнаты,
с отверстием под смеситель

Размер: 1000 x 460 мм
Цвет: Black sky
TT100A1X



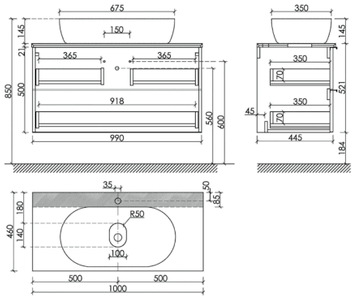

Совместима с раковинами:
CN5001, CN5005, CN5010, CN5021, CN5022, CN5023, CN6005, CN6009, CN6015, CN6018, CN6019, CN6032

Дуб красный / графит Цвет столешницы Kreman

Материал корпуса - МДФ, покрытие - ПВХ пленка
Материал фасада - МДФ, покрытие - ПВХ пленка

Тумба подвесная Delta,
с двумя ящиками, оснащенными доводчиками

Размер: 790 x 445 x 500 мм
Цвет: Дуб светлый / белый
DL80GR

Столешница для ванной комнаты,
без отверстия под смеситель

Размер: 800 x 460 мм
Цвет: Kreman
TT80A2



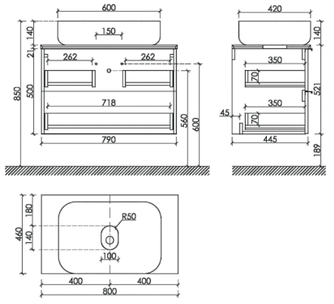

Совместима с раковинами:
CN2003, CN5004, CN5018, CN5024, CN5025, CN6008, CN6011, CN6013, CN6017, CN6022; CN6047

Тумба подвесная Delta,
с двумя ящиками, оснащенными доводчиками

Размер: 995 x 445 x 500 мм
Цвет: Дуб светлый / белый
DL100GR

Столешница для ванной комнаты,
без отверстия под смеситель

Размер: 1000 x 460 мм
Цвет: Kreman
TT100A2



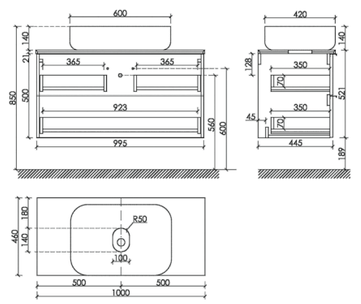

Совместима с раковинами:
CN2003, CN5004, CN5018, CN5024, CN5025, CN6008, CN6011, CN6013, CN6017, CN6022, CN6047

Тумба подвесная Delta,
с двумя ящиками, оснащенными доводчиками

Размер: 790 x 445 x 500 мм
Цвет: Дуб светлый / белый
DL80GR

Столешница для ванной комнаты,
с отверстием под смеситель

Размер: 800 x 460 мм
Цвет: Kreman
TT80A2X



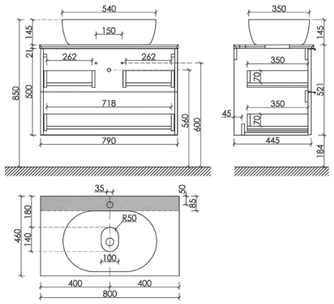

Совместима с раковинами:
CN5001, CN5005, CN5010, CN5021, CN5022, CN5023, CN6005, CN6009, CN6015, CN6018, CN6019, CN6032

Тумба подвесная Delta,
с двумя ящиками, оснащенными доводчиками

Размер: 995 x 445 x 500 мм
Цвет: Дуб светлый / белый
DL100GR

Столешница для ванной комнаты,
с отверстием под смеситель

Размер: 1000 x 460 мм
Цвет: Kremany
TT100A2X



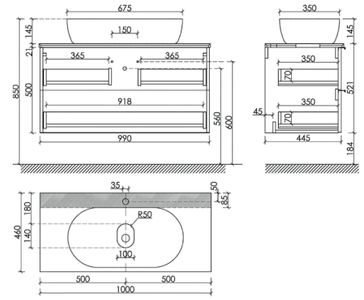

Совместима с раковинами:
CN5001, CN5005, CN5010, CN5021, CN5022, CN5023, CN6005, CN6009, CN6015, CN6018, CN6019, CN6032

Подробная информация по всем возможным сочетаниям тумб, раковин и столешниц смотрите на стр. 574



Коллекция FOLK

Folk – универсальное решение для комплектации любого интерьера ванной комнаты. Демократичные серые цвета отделки органично комбинируются практически со всей цветовой палитрой. Folk – это возможность сделать интерьер свежим и легким, строгим и загадочным, нежным и гармоничным. Фрезерованный фасад задает особый ритм интерьеру и делает его особенным.

FOLK



Тумба подвесная FOLK / FL100W

Тумба подвесная с рельефным фасадом с двумя ящиками, оснащенными доводчиками скрытого монтажа с системой плавного закрывания

Цвет: Bianco
995 x 445 x 500

Раковина накладная прямоугольная ELEMENT / CN7013

Цвет: Белый
1010 x 457 x 137



Тумба подвесная FOLK / FL100LW

Тумба подвесная с рельефным фасадом левая, с двумя ящиками,
оснащенными доводчиками скрытого монтажа с системой плавного закрывания

Цвет: Bianco

995 x 445 x 500



Тумба подвесная FOLK / FL120W

Тумба подвесная с рельефным фасадом с двумя ящиками, оснащенными
доводчиками скрытого монтажа с системой плавного закрывания

Цвет: Bianco
1195 x 445 x 500

Раковина накладная прямоугольная ELEMENT / CN7017

Цвет: Белый
1210 x 457 x 137



Тумба подвесная FOLK / FL60ES

Тумба подвесная с рельефным фасадом, с двумя ящиками, оснащенными доводчиками скрытого монтажа с системойплавного закрывания

Цвет: Ergraut soft
590 x 445 x 500

Раковина накладная прямоугольная ELEMENT / CN7011

Цвет: Белый
610 x 457 x 137



Тумба подвесная FOLK / FL80ES

Тумба подвесная с рельефным фасадом, с двумя ящиками, оснащенными доводчиками скрытого монтажа с системойплавного закрывания

Цвет: Ergraut soft
790 x 445 x 500

Раковина накладная прямоугольная ELEMENT / CN7012

Цвет: Белый
810 x 457 x 137



Тумба подвесная FOLK / FL100ES

Тумба подвесная с рельефным фасадом, с двумя ящиками, оснащенными доводчиками скрытого монтажа с системой плавного закрывания

Цвет: Ergraut soft

995 x 445 x 500



Шкаф-пенал FOLK / PFL35W

Шкаф-пенал подвесной с рельефным фасадом
две дверцы, петли с доводчиками, расположение петель R/L

Цвет: Ergraut soft

350 x 300 x 1600





Тумба подвесная FOLK / FL80GS

Тумба подвесная с рельефным фасадом, с двумя ящиками, оснащенными доводчиками скрытого монтажа с системойплавного закрывания

Цвет: Ergraut soft
790 x 445 x 500

Раковина накладная прямоугольная ELEMENT / CN7012

Цвет: Белый
810 x 457 x 137



Тумба подвесная FOLK / FL100RGS

Тумба подвесная с рельефным фасадом, с двумя ящиками, оснащенными доводчиками скрытого монтажа с системой плавного закрывания

Цвет: Grey soft
995 x 445 x 500

Раковина накладная прямоугольная ELEMENT / CN7015

Цвет: Белый
1010 x 457 x 137



Тумба подвесная FOLK / FL60GS

Тумба подвесная с рельефным фасадом с двумя ящиками, оснащенными доводчиками скрытого монтажа с системой плавного закрывания

Цвет: Grey soft
590 x 445 x 500



Тумба подвесная FOLK / FL100RGS

Тумба подвесная с рельефным фасадом, с двумя ящиками, оснащенными доводчиками скрытого монтажа с системой плавного закрывания

Цвет: Grey soft
995 x 445 x 500

Раковина накладная прямоугольная ELEMENT / CN7015

Цвет: Белый
1010 x 457 x 137



Тумба подвесная FOLK / FL100GS

Тумба подвесная с рельефным фасадом, с двумя ящиками, оснащенными доводчиками скрытого монтажа с системой плавного закрывания

Цвет: Grey soft
995 x 445 x 500

Bianco

Материал корпуса - МДФ, покрытие - ПВХ пленка
Материал фасада - МДФ, покрытие - ПВХ пленка

Тумба подвесная Folk
с рельефным фасадом,
с двумя ящиками оснащенными
доводчиками скрытого монтажа
с системой плавного закрывания

Размер: 590 x 445 x 500
Цвет: Bianco
FL60W



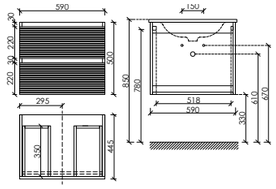

Цвета раковины:

Белый **Черный**

Совместима с раковинами:
CN7011, CN7011MB, CN7011WX, CN7011MBWX, CN7001, CN7001MB

Тумба подвесная Folk
с рельефным фасадом,
с двумя ящиками оснащенными
доводчиками скрытого монтажа
с системой плавного закрывания

Размер: 690 x 445 x 500
Цвет: Bianco
FL70W



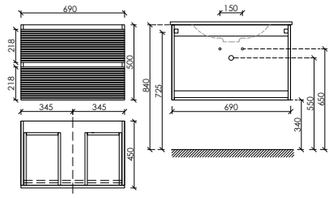

Цвета раковины:

Белый **Черный**

Совместима с раковинами:
CN7007, CN7007MB, CN7022, CN7022WX, CN7022MB, CN7022MBWX

Тумба подвесная Folk
с рельефным фасадом,
с двумя ящиками оснащенными
доводчиками скрытого монтажа
с системой плавного закрывания

Размер: 790 x 445 x 500
Цвет: Bianco
FL80W



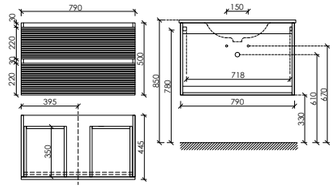

Цвета раковины:

Белый **Черный**

Совместима с раковинами:
CN7012, CN7012MB, CN7012WX, CN7012MBWX, CN7005, CN7005MB, CN7023, CN7023WX, CN7023MB, CN7023MBWX

Тумба подвесная Folk
с рельефным фасадом,
с двумя ящиками оснащенными
доводчиками скрытого монтажа
с системой плавного закрывания

Размер: 890 x 445 x 500
Цвет: Bianco
FL90W



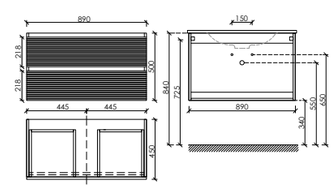

Цвета раковины:

Белый **Черный**

Совместима с раковинами:
CN7002, CN7002MB, CN7019, CN7019WX, CN7019MB, CN7019MBWX

Bianco

Материал корпуса - МДФ, покрытие - ПВХ пленка
Материал фасада - МДФ, покрытие - ПВХ пленка

Тумба подвесная Folk
с рельефным фасадом,
с двумя ящиками оснащенными
доводчиками скрытого монтажа
с системой плавного закрывания

Размер: 995 x 445 x 500
Цвет: Bianco
FL100W

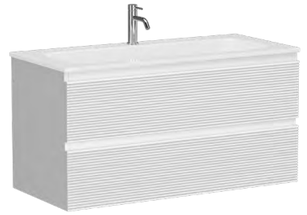

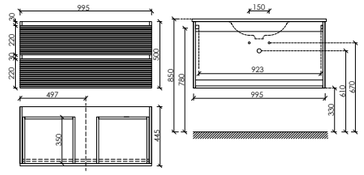

Цвета раковины:

Белый **Черный**

Совместима с раковинами:
CN7013, CN7013MB, CN7013WX, CN7013MBWX, CN7003, CN7003MB

Тумба подвесная Folk левая/правая,
с рельефным фасадом,
с двумя ящиками оснащенными
доводчиками скрытого монтажа
с системой плавного закрывания

Размер: 995 x 445 x 500
Цвет: Bianco
FL100LW (Раковина слева)
FL100RW (Раковина справа)

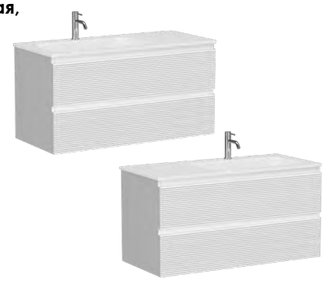

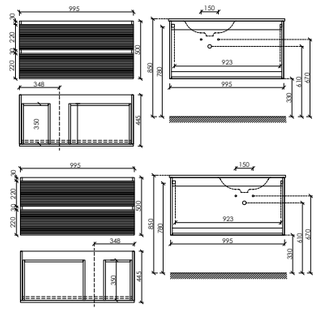

Цвета раковины:

Белый **Черный**

Совместима с раковинами:
FL100LW: CN7014, CN7014MB
FL100RW: CN7015, CN7015MB

Тумба подвесная Folk
с рельефным фасадом,
с двумя ящиками оснащенными
доводчиками скрытого монтажа
с системой плавного закрывания

Размер: 1195 x 445 x 500
Цвет: Bianco
FL120W



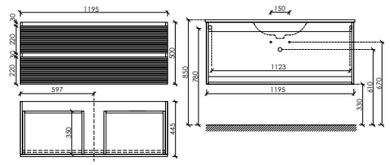

Цвета раковины:

Белый **Черный**

Совместима с раковинами:
CN7016, CN7016MB, CN7016WX, CN7016MBWX, CN7017, CN7017MB, CN7006, CN7006MB, CN7024,CN7024MB

Шкаф-пенал Folk подвесной
с рельефным фасадом
Две дверцы, петли с доводчиками,
расположение петель R/L

Размер: 350x350x1650
Цвет: Bianco
PFL35W



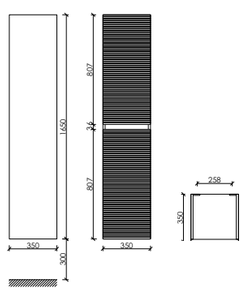

Подробная информация по подходящим раковинам на стр. 352-361

Ergraut soft

Материал корпуса - МДФ, покрытие - ПВХ пленка
Материал фасада - МДФ, покрытие - ПВХ пленка

Тумба подвесная Folk
с рельефным фасадом,
с двумя ящиками оснащенными
доводчиками скрытого монтажа
с системой плавного закрывания

Размер: 590 x 445 x 500
Цвет: Ergraut soft
FL60ES



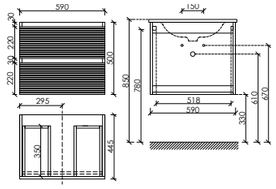

Цвета раковины:

Белый **Черный**

Совместима с раковинами:
CN7011, CN7011MB, CN7011WX, CN7011MBWX, CN7001, CN7001MB

Тумба подвесная Folk
с рельефным фасадом,
с двумя ящиками оснащенными
доводчиками скрытого монтажа
с системой плавного закрывания

Размер: 690 x 445 x 500
Цвет: Ergraut soft
FL70ES



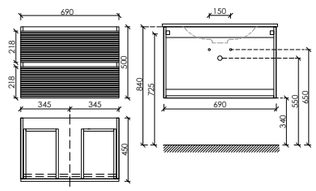

Цвета раковины:

Белый **Черный**

Совместима с раковинами:
CN7007, CN7007MB, CN7022, CN7022WX, CN7022MB, CN7022MBWX

Тумба подвесная Folk
с рельефным фасадом,
с двумя ящиками оснащенными
доводчиками скрытого монтажа
с системой плавного закрывания

Размер: 790 x 445 x 500
Цвет: Ergraut soft
FL80ES



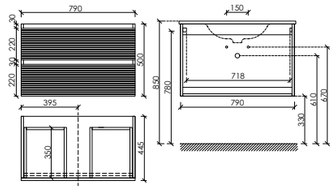

Цвета раковины:

Белый **Черный**

Совместима с раковинами:
CN7012, CN7012MB, CN7012WX, CN7012MBWX, CN7005, CN7005MB, CN7023, CN7023WX, CN7023MB, CN7023MBWX

Тумба подвесная Folk
с рельефным фасадом,
с двумя ящиками оснащенными
доводчиками скрытого монтажа
с системой плавного закрывания

Размер: 890 x 445 x 500
Цвет: Ergraut soft
FL90ES



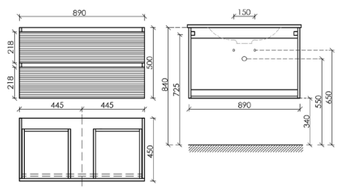

Цвета раковины:

Белый **Черный**

Совместима с раковинами:
CN7002, CN7002MB, CN7019, CN7019WX, CN7019MB, CN7019MBWX

Ergraut soft

Материал корпуса - МДФ, покрытие - ПВХ пленка
Материал фасада - МДФ, покрытие - ПВХ пленка

Тумба подвесная Folk
с рельефным фасадом,
с двумя ящиками оснащенными
доводчиками скрытого монтажа
с системой плавного закрывания

Размер: 995 x 445 x 500
Цвет: Ergraut soft
FL100ES



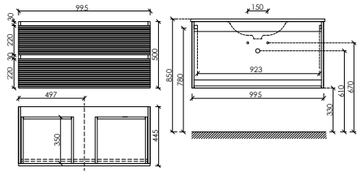

Цвета раковины:

Белый **Черный**

Совместима с раковинами:
CN7013, CN7013MB, CN7013WX, CN7013MBWX, CN7003, CN7003MB

Тумба подвесная Folk левая/правая,
с рельефным фасадом,
с двумя ящиками оснащенными
доводчиками скрытого монтажа
с системой плавного закрывания

Размер: 995 x 445 x 500
Цвет: Ergraut soft
FL100LES
FL100RES



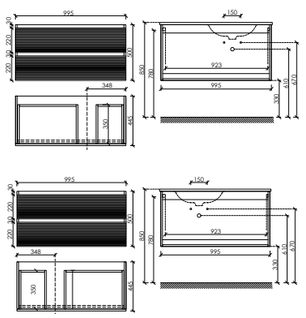

Цвета раковины:

Белый **Черный**

Совместима с раковинами:
FL100LES: CN7014, CN7014MB
FL100RES: CN7015, CN7015MB

Тумба подвесная Folk
с рельефным фасадом,
с двумя ящиками оснащенными
доводчиками скрытого монтажа
с системой плавного закрывания

Размер: 1195 x 445 x 500
Цвет: Ergraut soft
FL120ES



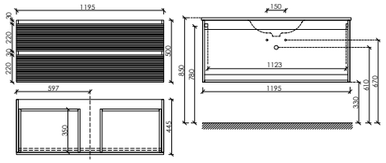

Цвета раковины:

Белый **Черный**

Совместима с раковинами:
CN7016, CN7016MB, CN7016WX, CN7016MBWX, CN7017, CN7017MB, CN7006, CN7006MB, CN7024,CN7024MB

Шкаф-пенал Folk подвесной
с рельефным фасадом
Две дверцы, петли с доводчиками,
расположение петель R/L

Размер: 350x350x1650
Цвет: Ergraut soft
PFL35ES



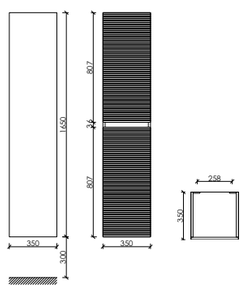

Подробная информация по подходящим раковинам на стр. 352-361

Grey soft

Материал корпуса - МДФ, покрытие - ПВХ пленка
Материал фасада - МДФ, покрытие - ПВХ пленка

Тумба подвесная Folk
с рельефным фасадом,
с двумя ящиками оснащенными
доводчиками скрытого монтажа
с системой плавного закрывания

Размер: 590 x 445 x 500
Цвет: Grey soft
FL60GS



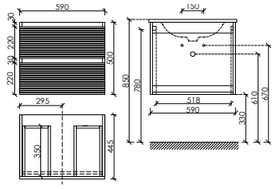

Цвета раковины:

Белый **Черный**

Совместима с раковинами:
CN7011, CN7011MB, CN7011WX, CN7011MBWX, CN7001, CN7001MB

Тумба подвесная Folk
с рельефным фасадом,
с двумя ящиками оснащенными
доводчиками скрытого монтажа
с системой плавного закрывания

Размер: 690 x 445 x 500
Цвет: Grey soft
FL70GS



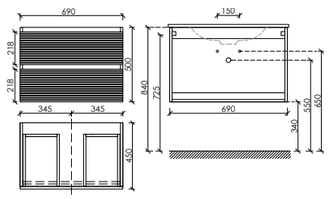

Цвета раковины:

Белый **Черный**

Совместима с раковинами:
CN7007, CN7007MB, CN7022, CN7022WX, CN7022MB, CN7022MBWX

Тумба подвесная Folk
с рельефным фасадом,
с двумя ящиками оснащенными
доводчиками скрытого монтажа
с системой плавного закрывания

Размер: 790 x 445 x 500
Цвет: Grey soft
FL80GS



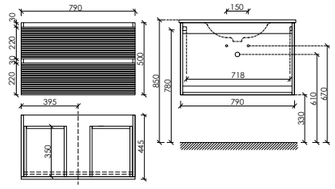

Цвета раковины:

Белый **Черный**

Совместима с раковинами:
CN7012, CN7012MB, CN7012WX, CN7012MBWX, CN7005, CN7005MB, CN7023, CN7023WX, CN7023MB, CN7023MBWX

Тумба подвесная Folk
с рельефным фасадом,
с двумя ящиками оснащенными
доводчиками скрытого монтажа
с системой плавного закрывания

Размер: 890 x 445 x 500
Цвет: Grey soft
FL90GS



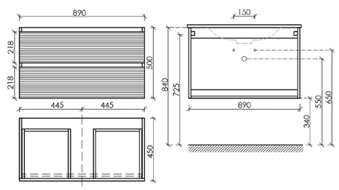

Цвета раковины:

Белый **Черный**

Совместима с раковинами:
CN7002, CN7002MB, CN7019, CN7019WX, CN7019MB, CN7019MBWX

Grey soft

Материал корпуса - МДФ, покрытие - ПВХ пленка
Материал фасада - МДФ, покрытие - ПВХ пленка

Тумба подвесная Folk
с рельефным фасадом,
с двумя ящиками оснащенными
доводчиками скрытого монтажа
с системой плавного закрывания

Размер: 995 x 445 x 500
Цвет: Grey soft
FL100GS



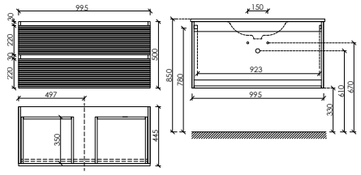

Цвета раковины:

Белый **Черный**

Совместима с раковинами:
CN7013, CN7013MB, CN7013WX, CN7013MBWX, CN7003, CN7003MB

Тумба подвесная Folk левая/правая,
с рельефным фасадом,
с двумя ящиками оснащенными
доводчиками скрытого монтажа
с системой плавного закрывания

Размер: 995 x 445 x 500
Цвет: Grey soft
FL100LGS
FL100RGS



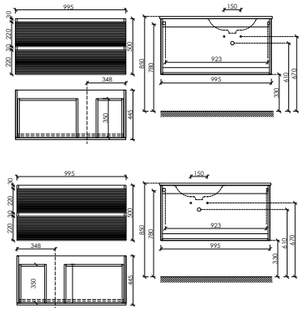

Цвета раковины:

Белый **Черный**

Совместима с раковинами:
FL100LGS: CN7014, CN7014MB
FL100RGS: CN7015, CN7015MB

Тумба подвесная Folk
с рельефным фасадом,
с двумя ящиками оснащенными
доводчиками скрытого монтажа
с системой плавного закрывания

Размер: 1195 x 445 x 500
Цвет: Grey soft
FL120GS



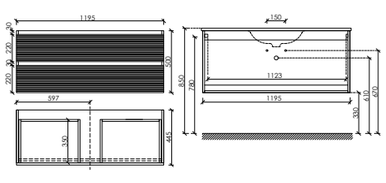

Цвета раковины:

Белый **Черный**

Совместима с раковинами:
CN7016, CN7016MB, CN7016WX, CN7016MBWX, CN7017, CN7017MB, CN7006, CN7006MB, CN7024,CN7024MB

Шкаф-пенал Folk подвесной
с рельефным фасадом
Две дверцы, петли с доводчиками,
расположение петель R/L

Размер: 350x350x1650
Цвет: Grey soft
PFL35GS



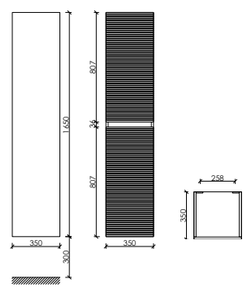

Подробная информация по подходящим раковинам на стр. 352-361

MARMI 1.0



Коллекция MARMI 1.0

Marmi 1.0 – коллекция представлена в двух природных оттенках дуба Галифакс и мягкого дуба Чарльстон. Ярко выраженная фактура дерева позволяет ощутить атмосферу естественности и аутентичности. Открытая ниша обеспечивает удобное хранение и легкий доступ к вещам.





Тумба подвесная MARMI 1.0 / MR1.070EG

Тумба подвесная Marmi 1.0 с одним ящиком, оснащенным доводчиками скрытого монтажа и открытой нишей

Цвет: дуб галифакс натуральный
690 x 445 x 520

Раковина накладная прямоугольная ELEMENT / CN7013

Цвет: Белый
810 x 457 x 137

MARMI 1.0



Тумба подвесная MARMI 1.0 / MR1.0100EG

Тумба подвесная Marmi 1.0 с одним ящиком, оснащенным доводчиками скрытого монтажа и открытой нишей

Цвет: дуб галифакс натуральный
995 x 445 x 520

Раковина накладная прямоугольная ELEMENT / CN7013

Цвет: Белый
1010 x 457 x 137





Тумба подвесная MARMI 1.0 / MR1.090EG

Тумба подвесная Marmi 1.0 с одним ящиком, оснащенным доводчиками скрытого монтажа и открытой нишей

Цвет: дуб галифакс натуральный
890 x 445 x 520

Раковина накладная прямоугольная ELEMENT / CN7013

Цвет: Белый
910 x 457 x 137

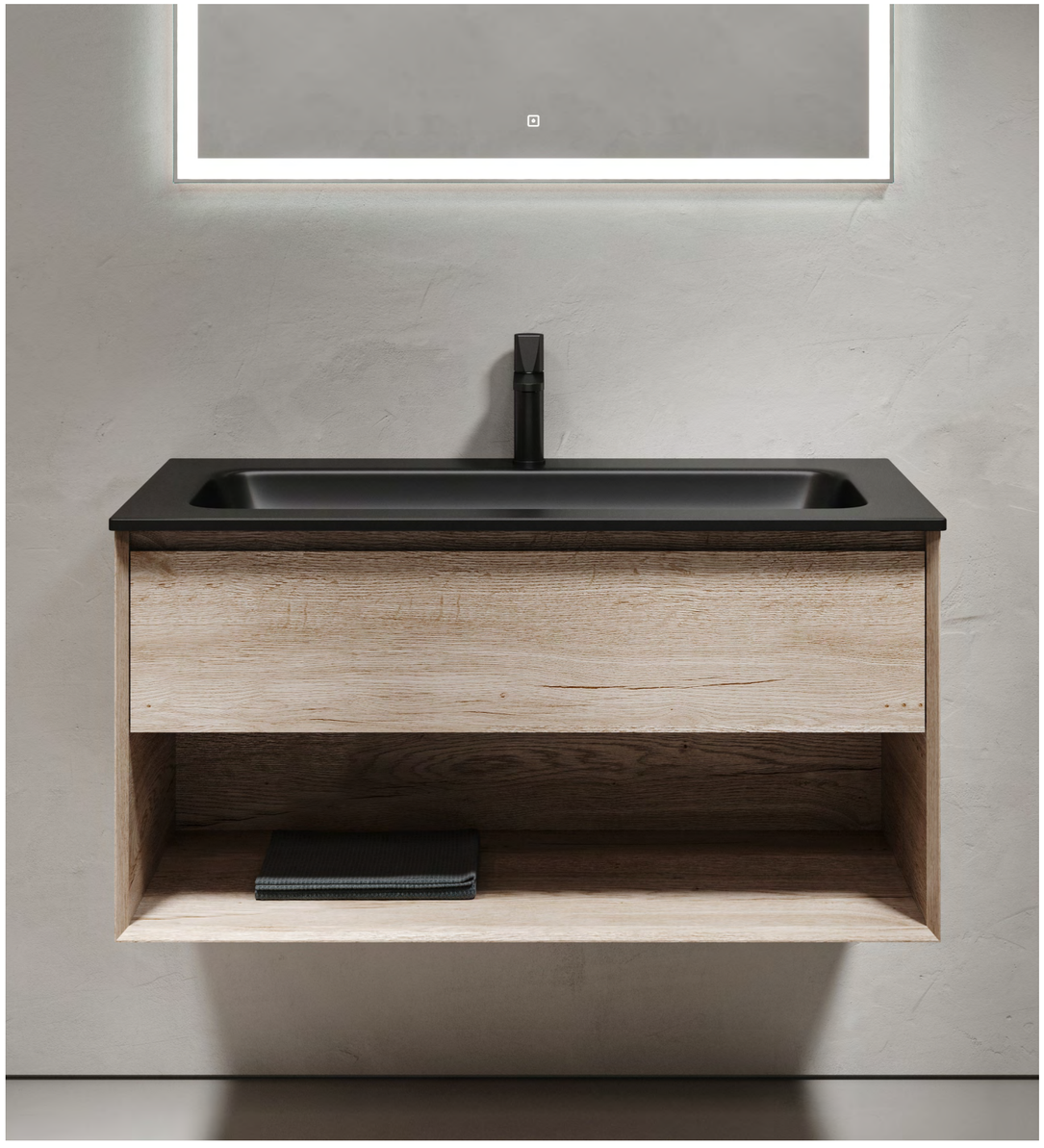

Тумба подвесная MARMI 1.0 / MR1.0100EG

Тумба подвесная Marmi 1.0 с одним ящиком, оснащенным
доводчиками скрытого монтажа с системой Soft close (плавного закрывания)
и открытой нишей, с фрезерованной ручкой по всей длине фасада

Цвет: дуб галифакс натуральный
995 x 445 x 520

Раковина накладная прямоугольная ELEMENT / CN7013MB

Цвет: Черный матовый
1010 x 457 x 137



Шкаф-пенал MARMI 1.0 / MARMI 2.0 / MARMI 2.0 / PMR35EG
Шкаф-пенал подвесной Marmi 1.0 / Marmi 2.0

Цвет: дуб галифакс натуральный
350 x 300 x 1600



Тумба подвесная MARMI 1.0 / MR1.080ECH

Тумба подвесная Marmi 1.0 левая, с одним ящиком, оснащенным доводчиками скрытого монтажа с системой Soft close (плавного закрывания) и открытой нишей, с фрезерованной ручкой по всей длине фасад

Цвет: дуб чарльстон
790 x 445 x 520

Раковина накладная прямоугольная ELEMENT / CN7012

Цвет: Белый
810 x 457 x 137



Тумба подвесная MARMI 1.0 / MR1.0100LECH

Тумба подвесная Marmi 1.0 левая, с одним ящиком, оснащенным
доводчиками скрытого монтажа с системой Soft close (плавного закрывания)
и открытой нишей, с фрезерованной ручкой по всей длине фасада

Цвет: дуб чарльстон
995 x 445 x 520

Раковина накладная прямоугольная, чаша слева ELEMENT / CN7014

Цвет: Белый
1010 x 457 x 137



Тумба подвесная MARMI 1.0 / MR1.090ECH

Тумба подвесная Marmi 1.0 левая, с одним ящиком, оснащенным
доводчиками скрытого монтажа с системой Soft close (плавного закрывания)
и открытой нишей, с фрезерованной ручкой по всей длине фасад

Цвет: дуб чарльстон
890 x 445 x 520

Раковина накладная прямоугольная ELEMENT / CN7012

Цвет: Белый
910 x 457 x 137



Тумба подвесная MARMI 1.0 / MR1.070ECH

Тумба подвесная Marmi 1.0 левая, с одним ящиком, оснащенным доводчиками скрытого монтажа с системой Soft close (плавного закрывания) и открытой нишей, с фрезерованной ручкой по всей длине фасад

Цвет: дуб чарльстон
690 x 445 x 520

Раковина накладная прямоугольная ELEMENT / CN7012

Цвет: Белый
710 x 457 x 137



Тумба подвесная MARMI 1.0 / MR1.0120ECH

Тумба подвесная Marmi 1.0, с одним ящиком, оснащенным
доводчиками скрытого монтажа с системой Soft close (плавного закрывания)
и открытой нишей, с фрезерованной ручкой по всей длине фасада

Цвет: дуб чарльстон
1195 x 445 x 520

Раковина накладная прямоугольная ELEMENT / CN7017MB

Цвет: Черный матовый
1210 x 457 x 137

Мебель для ванных комнат



Тумба подвесная MARMI 1.0 / MR1.0120ECH

Тумба подвесная Marmi 1.0, с одним ящиком, оснащенным
доводчиками скрытого монтажа с системой Soft close (плавного закрывания)
и открытой нишей, с фрезерованной ручкой по всей длине фасада

Цвет: дуб чарльстон
1195 x 445 x 520



Тумба подвесная MARMI 1.0 / MR1.070ECH

Тумба подвесная Marmi 1.0, с одним ящиком, оснащенным
доводчиками скрытого монтажа с системой Soft close (плавного закрывания)
и открытой нишей, с фрезерованной ручкой по всей длине фасада

Цвет: дуб чарльстон
690 x 445 x 520

Раковина накладная прямоугольная ELEMENT / CN7017MB

Цвет: Черный матовый
710 x 457 x 137



Шкаф-пенал MARMI 1.0 / MARMI 2.0 / MARMI 2.0 / PMR35ECH

Шкаф-пенал подвесной Marmi 1.0 / Marmi 2.0

Цвет: дуб чарльстон
350 x 300 x 1600

Дуб галифакс натуральный

Материал корпуса – ЛДСП, покрытие ламинат
Материал фасада – ЛДСП, покрытие ламинат

Тумба подвесная Marmi 1.0
с одним ящиком,
оснащенным доводчиками
скрытого монтажа с системой
Soft close (плавного закрывания)
и открытой нишей, с фрезерованной
ручкой по всей длине фасада

Размер: 590 x 445 x 520
Цвет: Дуб галифакс натуральный
MR1.060EG

Цвета раковины:

Белый **Черный**



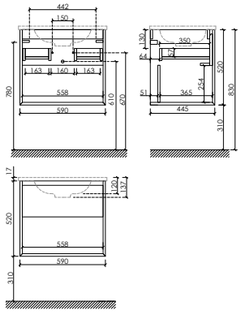

Совместима с раковинами:
CN7011, CN7011MB, CN7011WX, CN7011MBWX

Тумба подвесная Marmi 1.0
с одним ящиком,
оснащенным доводчиками
скрытого монтажа с системой
Soft close (плавного закрывания)
и открытой нишей, с фрезерованной
ручкой по всей длине фасада

Размер: 790 x 445 x 520
Цвет: Дуб галифакс натуральный
MR1.070EG

Цвета раковины:

Белый **Черный**



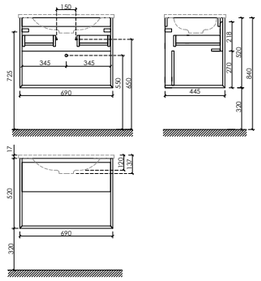

Совместима с раковинами:
CN7007, CN7007MB, CN7022, CN7022WX, CN7022MB, CN7022MBWX

Тумба подвесная Marmi 1.0
с одним ящиком,
оснащенным доводчиками
скрытого монтажа с системой
Soft close (плавного закрывания)
и открытой нишей, с фрезерованной
ручкой по всей длине фасада

Размер: 790 x 445 x 520
Цвет: Дуб галифакс натуральный
MR1.080EG

Цвета раковины:

Белый **Черный**



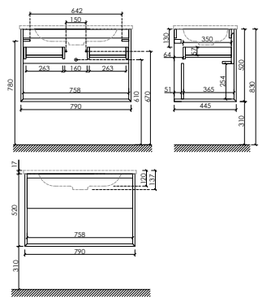

Совместима с раковинами:
CN7012, CN7012MB, CN7012WX, CN7012MBWX, CN7005, CN7005MB, CN7023, CN7023WX, CN7023MB, CN7023MBWX

Тумба подвесная Marmi 1.0
с одним ящиком,
оснащенным доводчиками
скрытого монтажа с системой
Soft close (плавного закрывания)
и открытой нишей, с фрезерованной
ручкой по всей длине фасада

Размер: 890 x 445 x 520
Цвет: Дуб галифакс натуральный
MR1.090EG

Цвета раковины:

Белый **Черный**



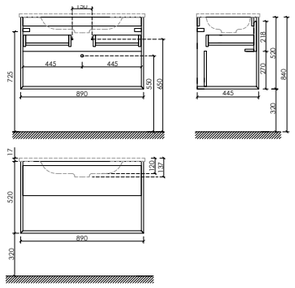

Совместима с раковинами:
CN7002, CN7002MB, CN7019,CN7019WX, CN7019MB, CN7019MBWX

Дуб галифакс натуральный

Материал корпуса – ЛДСП, покрытие ламинат
Материал фасада – ЛДСП, покрытие ламинат

Тумба подвесная Marmi 1.0
с одним ящиком,
оснащенным доводчиками
скрытого монтажа с системой
Soft close (плавного закрывания)
и открытой нишей, с фрезерованной
ручкой по всей длине фасада

Размер: 995 x 445 x 520
Цвет: Дуб галифакс натуральный
MR1.0100EG

Цвета раковины:

Белый **Черный**



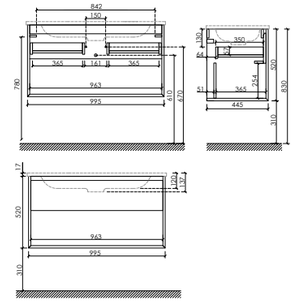

Совместима с раковинами:
CN7013, CN7013MB, CN7013WX, CN7013MBWX

Тумба подвесная Marmi 1.0
левая/правая, с одним ящиком,
оснащенным доводчиками
скрытого монтажа с системой
Soft close (плавного закрывания)
и открытой нишей, с фрезерованной
ручкой по всей длине фасада

Размер: 995 x 445 x 520
Цвет: Дуб галифакс натуральный
MR1.0100LEG
MR1.0100REG



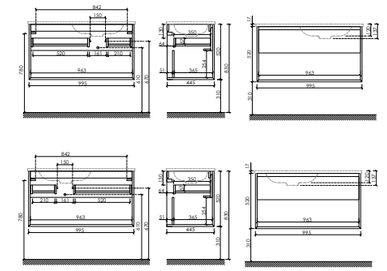

Совместима с раковинами:
MR1.0100LEG: CN7014, CN7014MB
MR1.0100REG: CN7015, CN7015MB

Тумба подвесная Marmi 1.0
с одним ящиком,
оснащенным доводчиками
скрытого монтажа с системой
Soft close (плавного закрывания)
и открытой нишей, с фрезерованной
ручкой по всей длине фасада

Размер: 1195 x 445 x 520
Цвет: Дуб галифакс натуральный
MR1.0120EG

Цвета раковины:

Белый **Черный**



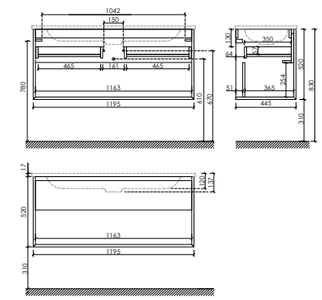

Совместима с раковинами:
CN7016, CN7016MB, CN7016WX, CN7016MBWX, CN7017, CN7017MB, CN7006, CN7006MB, CN7024, CN7024MB

Шкаф-пенал Marmi 1.0 /
Marmi 2.0 подвесной
Две дверцы, петли с доводчиками,
расположение петель R/L

Размер: 350 x 300 x 1600
Цвет: Дуб галифакс натуральный
PMR35EG



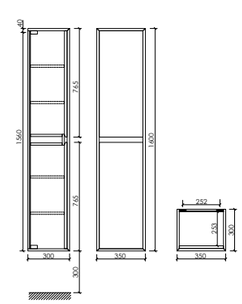

Подробная информация по подходящим раковинам на стр. 352-361

Дуб чарльстон

Материал корпуса – ЛДСП, покрытие ламинат
Материал фасада – ЛДСП, покрытие ламинат

Тумба подвесная Marmi 1.0
с одним ящиком,
оснащенным доводчиками
скрытого монтажа с системой
Soft close (плавного закрывания)
и открытой нишей, с фрезерованной
ручкой по всей длине фасада

Размер: 590 x 445 x 520
Цвет: Дуб чарльстон
MR1.060ECH



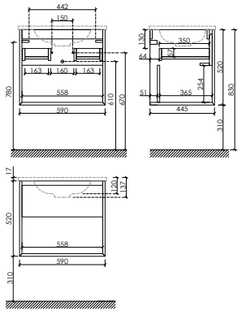

Цвета раковины:

Белый **Черный**

Совместима с раковинами:
CN7011, CN7011MB, CN7011WX, CN7011MBWX

Тумба подвесная Marmi 1.0
с одним ящиком,
оснащенным доводчиками
скрытого монтажа с системой
Soft close (плавного закрывания)
и открытой нишей, с фрезерованной
ручкой по всей длине фасада

Размер: 690 x 445 x 520
Цвет: Дуб чарльстон
MR1.070ECH



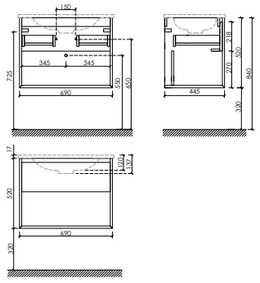

Цвета раковины:

Белый **Черный**

Совместима с раковинами:
CN7007, CN7007MB, CN7022, CN7022WX, CN7022MB, CN7022MBWX

Тумба подвесная Marmi 1.0
с одним ящиком,
оснащенным доводчиками
скрытого монтажа с системой
Soft close (плавного закрывания)
и открытой нишей, с фрезерованной
ручкой по всей длине фасада

Размер: 790 x 445 x 520
Цвет: Дуб чарльстон
MR1.080ECH



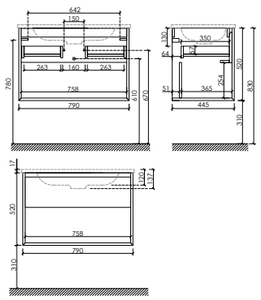

Цвета раковины:

Белый **Черный**

Совместима с раковинами:
CN7012, CN7012MB, CN7012WX, CN7012MBWX, CN7005, CN7005MB, CN7023, CN7023WX, CN7023MB, CN7023MBWX

Тумба подвесная Marmi 1.0
с одним ящиком,
оснащенным доводчиками
скрытого монтажа с системой
Soft close (плавного закрывания)
и открытой нишей, с фрезерованной
ручкой по всей длине фасада

Размер: 890 x 445 x 520
Цвет: Дуб чарльстон
MR1.090ECH



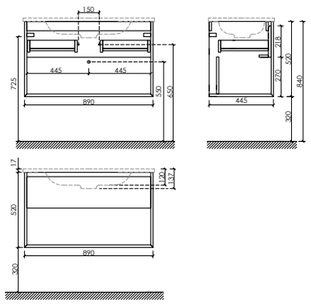

Цвета раковины:

Белый **Черный**

Совместима с раковинами:
CN7002, CN7002MB, CN7019,CN7019WX, CN7019MB, CN7019MBWX

Дуб чарльстон

Материал корпуса – ЛДСП, покрытие ламинат
Материал фасада – ЛДСП, покрытие ламинат

Тумба подвесная Marmi 1.0
с одним ящиком,
оснащенным доводчиками
скрытого монтажа с системой
Soft close (плавного закрывания)
и открытой нишей, с фрезерованной
ручкой по всей длине фасада

Размер: 995 x 445 x 520
Цвет: Дуб чарльстон
MR1.0100ECH



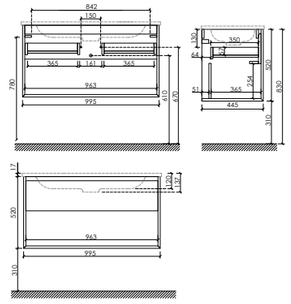

Цвета раковины:

Белый **Черный**

Совместима с раковинами:
CN7013, CN7013MB, CN7013WX, CN7013MBWX

Тумба подвесная Marmi 1.0
левая/правая, с одним ящиком,
оснащенным доводчиками
скрытого монтажа с системой
Soft close (плавного закрывания)
и открытой нишей, с фрезерованной
ручкой по всей длине фасада

Размер: 995 x 445 x 520
Цвет: Дуб чарльстон
MR1.0100LECH
MR1.0100RECH



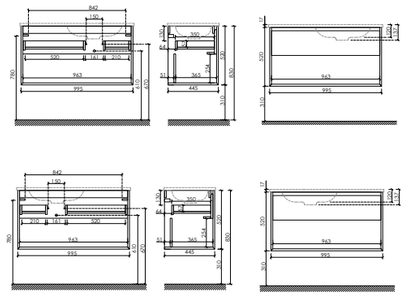

Цвета раковины:

Белый **Черный**

Совместима с раковинами:
MR1.0100LECH: CN7014, CN7014MB
MR1.0100RECH: CN7015, CN7015MB

Тумба подвесная Marmi 1.0
с одним ящиком,
оснащенным доводчиками
скрытого монтажа с системой
Soft close (плавного закрывания)
и открытой нишей, с фрезерованной
ручкой по всей длине фасада

Размер: 1195 x 445 x 520
Цвет: Дуб чарльстон
MR1.0120ECH



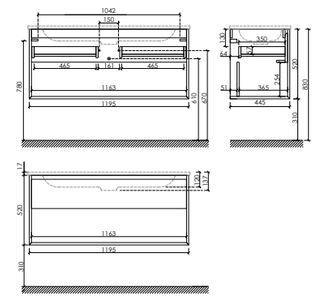

Цвета раковины:

Белый **Черный**

Совместима с раковинами:
CN7016, CN7016MB, CN7016WX, CN7016MBWX, CN7017, CN7017MB, CN7006, CN7006MB, CN7024, CN7024MB

Шкаф-пенал Marmi 1.0 /
Marmi 2.0 подвесной
Две дверцы, петли с доводчиками,
расположение петель R/L

Размер: 350 x 300 x 1600
Цвет: Дуб чарльстон
PMR35ECH



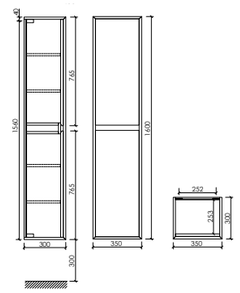

Подробная информация по подходящим раковинам на стр. 352-361



MARMI 2.0

Коллекция MARMI 2.0

Marmi 2.0 – природные оттенки, имитирующие дуб Галифакс и мягкий дуб Чарльстон создают атмосферу естественности и гармонии. Фрезерованный фасад – это оптимальное сочетание эстетики и функциональности. Интегрированные ручки не имеют выступающих элементов, облегчают открывание и закрывание ящиков. Баланс дизайна и комфорта в использовании.



Тумба подвесная MARMI 2.0 / MR2.080ECH

Тумба подвесная Marmi 2.0 с двумя ящиками, оснащенными доводчиками скрытого монтажа с системой Soft close (плавного закрывания), с фрезерованными ручками по всей длине фасада

Цвет: дуб чарльстон
790 x 445 x 520

Раковина накладная прямоугольная ELEMENT / CN7012

Цвет: Белый
810 x 457 x 137



Тумба подвесная MARMI 2.0 / MR2.0100LECH

Тумба подвесная Marmi 2.0 с двумя ящиками, оснащенными доводчиками
скрытого монтажа с системой Soft close (плавного закрывания),
с фрезерованными ручками по всей длине фасада

Цвет: дуб чарльстон
995 x 445 x 520



Тумба подвесная MARMI 2.0 / MR2.070ECH

Тумба подвесная Marmi 2.0 с двумя ящиками, оснащенными доводчиками
скрытого монтажа с системой Soft close (плавного закрывания),
с фрезерованными ручками по всей длине фасада

Цвет: дуб чарльстон
690 x 445 x 520

Раковина накладная прямоугольная ELEMENT / CN7012

Цвет: Белый
710 x 457 x 137





Тумба подвесная MARMI 2.0 / MR2.070ECH

Тумба подвесная Marmi 2.0 с двумя ящиками, оснащенными доводчиками скрытого монтажа с системой Soft close (плавного закрывания), с фрезерованными ручками по всей длине фасада

Цвет: дуб чарльстон
690 x 445 x 520

Раковина накладная прямоугольная ELEMENT / CN7012

Цвет: Черный
710 x 457 x 137



Тумба подвесная MARMI 2.0 / MR2.0100ECH

Тумба подвесная Marmi 2.0 с двумя ящиками, оснащенными доводчиками скрытого монтажа с системой Soft close (плавного закрывания), с фрезерованными ручками по всей длине фасада

Цвет: дуб чарльстон
995 x 445 x 520

Раковина накладная прямоугольная ELEMENT / CN7013MB

Цвет: Черный матовый
1010 x 457 x 137



Тумба подвесная MARMI 2.0 / MR2.0100ECH

Тумба подвесная Marmi 2.0 с двумя ящиками, оснащенными доводчиками скрытого монтажа с системой Soft close (плавного закрывания), с фрезерованными ручками по всей длине фасада

Цвет: дуб чарльстон
995 x 445 x 520



Тумба подвесная MARMI 2.0 / MR2.070ECH

Тумба подвесная Marmi 2.0 с двумя ящиками, оснащенными доводчиками скрытого монтажа с системой Soft close (плавного закрывания), с фрезерованными ручками по всей длине фасада

Цвет: дуб чарльстон
690 x 445 x 520

Раковина накладная прямоугольная ELEMENT / CN7012

Цвет: Черный
710 x 457 x 137



Шкаф-пенал MARMI 1.0 / MARMI 2.0 / PMR35ECH

Шкаф-пенал подвесной Marmi 1.0 / Marmi 2.0

Цвет: дуб чарльстон
350 x 300 x 1600



Тумба подвесная MARMI 2.0 / MR2.0100EG

Тумба подвесная Marmi 2.0 с двумя ящиками,
оснащенными доводчиками скрытого монтажа

Цвет: дуб галифакс натуральный
995 x 445 x 520

Раковина накладная прямоугольная ELEMENT / CN7013
Цвет: Белый
1010 x 457 x 137



Тумба подвесная MARMI 2.0 / MR2.0120EG

Тумба подвесная Marmi 2.0 с двумя ящиками, оснащенными доводчиками скрытого монтажа с системой Soft close (плавного закрывания), с фрезерованными ручками по всей длине фасада

Цвет: дуб галифакс натуральный
995 x 445 x 520



Тумба подвесная MARMI 2.0 / MR2.090EG

Тумба подвесная Marmi 2.0 с двумя ящиками, оснащенными доводчиками скрытого монтажа

Цвет: дуб галифакс натуральный
890 x 445 x 520

Раковина накладная прямоугольная ELEMENT / CN7013
Цвет: Белый
910 x 457 x 137





Тумба подвесная MARMI 2.0 / MR2.090EG

Тумба подвесная Marmi 2.0 с двумя ящиками,
оснащенными доводчиками скрытого монтажа

Цвет: дуб галифакс натуральный
890 x 445 x 520

Раковина накладная прямоугольная ELEMENT / CN7013
Цвет: Белый
910 x 457 x 137



Тумба подвесная MARMI 2.0 / MR2.090EG

Тумба подвесная Marmi 2.0 с двумя ящиками, оснащенными доводчиками скрытого монтажа с системой Soft close (плавного закрывания), с фрезерованными ручками по всей длине фасада

Цвет: дуб галифакс натуральный
890 x 445 x 520

Раковина накладная прямоугольная чаша справа ELEMENT / CN7015MBR

Цвет: Черный матовый
910 x 457 x 137



Шкаф-пенал MARMI 1.0 / MARMI 2.0 / PMR35EG

Шкаф-пенал подвесной Marmi 1.0 / Marmi 2.0

Цвет: дуб галифакс натуральный
350 x 300 x 1600

Дуб галифакс натуральный

Материал корпуса – ЛДСП, покрытие ламинат
Материал фасада – ЛДСП, покрытие ламинат

Тумба подвесная Marmi 2.0
с двумя ящиками,
оснащенными доводчиками скрытого монтажа с системой Soft close (плавного закрывания), с фрезерованными ручками по всей длине фасада

Размер: 590 x 445 x 520
Цвет: Дуб галифакс натуральный MR2.060EG

Цвета раковины:

Белый **Черный**



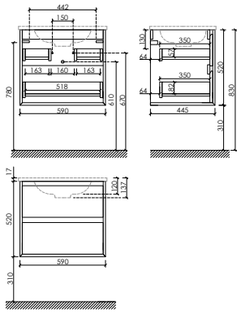

Совместима с раковинами:
CN7011, CN7011MB, CN7011WX, CN7011MBWX

Тумба подвесная Marmi 2.0
с двумя ящиками,
оснащенными доводчиками скрытого монтажа с системой Soft close (плавного закрывания), с фрезерованными ручками по всей длине фасада

Размер: 690 x 445 x 520
Цвет: Дуб галифакс натуральный MR2.070EG

Цвета раковины:

Белый **Черный**



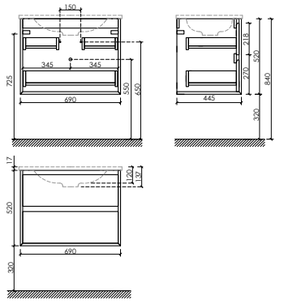

Совместима с раковинами:
CN7007, CN7007MB, CN7022, CN7022WX, CN7022MB, CN7022MBWX

Тумба подвесная Marmi 2.0
с двумя ящиками,
оснащенными доводчиками скрытого монтажа с системой Soft close (плавного закрывания), с фрезерованными ручками по всей длине фасада

Размер: 790 x 445 x 520
Цвет: Дуб галифакс натуральный MR2.080EG

Цвета раковины:

Белый **Черный**



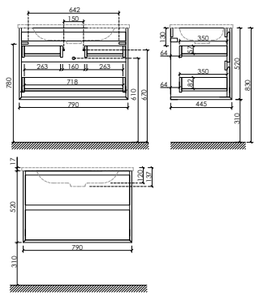

Совместима с раковинами:
CN7012, CN7012MB, CN7012WX, CN7012MBWX, CN7005, CN7005MB, CN7023, CN7023WX, CN7023MB, CN7023MBWX

Тумба подвесная Marmi 2.0
с двумя ящиками,
оснащенными доводчиками скрытого монтажа с системой Soft close (плавного закрывания), с фрезерованными ручками по всей длине фасада

Размер: 890 x 445 x 520
Цвет: Дуб галифакс натуральный MR2.090EG

Цвета раковины:

Белый **Черный**



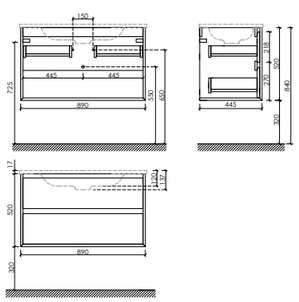

Совместима с раковинами:
CN7002, CN7002MB, CN7019,CN7019WX, CN7019MB, CN7019MBWX

Дуб галифакс натуральный

Материал корпуса – ЛДСП, покрытие ламинат
Материал фасада – ЛДСП, покрытие ламинат

Тумба подвесная Marmi 2.0
с двумя ящиками,
оснащенными доводчиками скрытого монтажа с системой Soft close (плавного закрывания), с фрезерованными ручками по всей длине фасада

Размер: 995 x 445 x 520
Цвет: Дуб галифакс натуральный MR2.0100EG

Цвета раковины:

Белый **Черный**



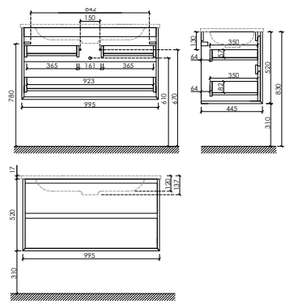

Совместима с раковинами:
CN7013, CN7013MB, CN7013WX, CN7013MBWX

Тумба подвесная Marmi 2.0
левая/правая, с двумя ящиками,
оснащенными доводчиками скрытого монтажа с системой Soft close (плавного закрывания), с фрезерованными ручками по всей длине фасада

Размер: 995 x 445 x 520
Цвет: Дуб галифакс натуральный MR2.0100LEG
MR2.0100REG
Цвета раковины:

Белый **Черный**



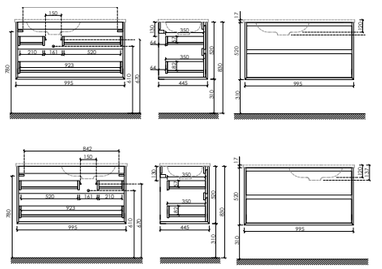

Совместима с раковинами:
MR2.0100LEG: CN7014, CN7014MB | **MR2.0100REG:** CN7015, CN7015MB

Тумба подвесная Marmi 2.0
с двумя ящиками,
оснащенными доводчиками скрытого монтажа с системой Soft close (плавного закрывания), с фрезерованными ручками по всей длине фасада

Размер: 1195 x 445 x 520
Цвет: Дуб галифакс натуральный MR2.0120EG

Цвета раковины:

Белый **Черный**



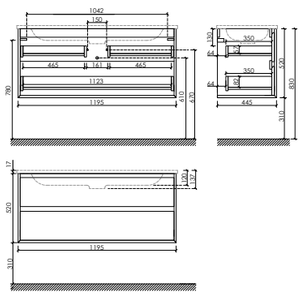

Совместима с раковинами:
CN7016, CN7016MB, CN7016WX, CN7016MBWX, CN7017, CN7017MB, CN7006, CN7006MB, CN7024, CN7024MB

Шкаф-пенал Marmi 1.0 /
Marmi 2.0 подвесной
Две дверцы, петли с доводчиками, расположение петель R/L

Размер: 350 x 300 x 1600
Цвет: Дуб галифакс натуральный PMR35EG



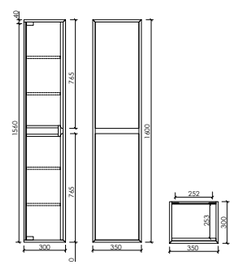

Подробная информация по подходящим раковинам на стр. 352-361

Дуб чарльстон

Материал корпуса – ЛДСП, покрытие ламинат
Материал фасада – ЛДСП, покрытие ламинат

Тумба подвесная Marmi 2.0
с двумя ящиками,
оснащенными доводчиками скрытого монтажа с системой Soft close (плавного закрывания), с фрезерованными ручками по всей длине фасада

Размер: 590 x 445 x 520
Цвет: Дуб чарльстон
MR2.060ECH

Цвета раковины:

Белый **Черный**



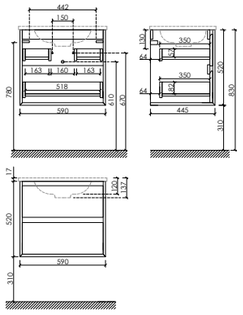

Совместима с раковинами:
CN7011, CN7011MB, CN7011WX, CN7011MBWX

Тумба подвесная Marmi 2.0
с двумя ящиками,
оснащенными доводчиками скрытого монтажа с системой Soft close (плавного закрывания), с фрезерованными ручками по всей длине фасада

Размер: 690 x 445 x 520
Цвет: Дуб чарльстон
MR2.070ECH

Цвета раковины:

Белый **Черный**



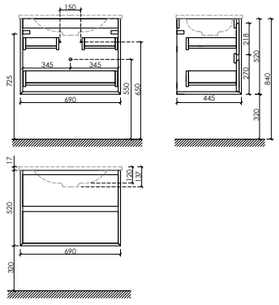

Совместима с раковинами:
CN7007, CN7007MB, CN7022, CN7022WX, CN7022MB, CN7022MBWX

Тумба подвесная Marmi 2.0
с двумя ящиками,
оснащенными доводчиками скрытого монтажа с системой Soft close (плавного закрывания), с фрезерованными ручками по всей длине фасада

Размер: 790 x 445 x 520
Цвет: Дуб чарльстон
MR2.080ECH

Цвета раковины:

Белый **Черный**



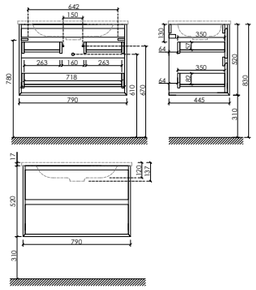

Совместима с раковинами:
CN7012, CN7012MB, CN7012WX, CN7012MBWX, CN7005, CN7005MB, CN7023, CN7023WX, CN7023MB, CN7023MBWX

Тумба подвесная Marmi 2.0
с двумя ящиками,
оснащенными доводчиками скрытого монтажа с системой Soft close (плавного закрывания), с фрезерованными ручками по всей длине фасада

Размер: 890 x 445 x 520
Цвет: Дуб чарльстон
MR2.090ECH

Цвета раковины:

Белый **Черный**



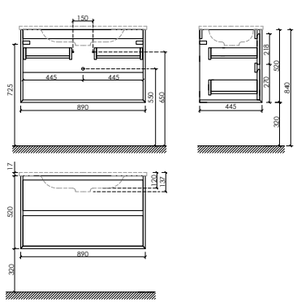

Совместима с раковинами:
CN7002, CN7002MB, CN7019,CN7019WX, CN7019MB, CN7019MBWX

Материал корпуса – ЛДСП, покрытие ламинат
Материал фасада – ЛДСП, покрытие ламинат

Тумба подвесная Marmi 2.0
с двумя ящиками,
оснащенными доводчиками скрытого монтажа с системой Soft close (плавного закрывания), с фрезерованными ручками по всей длине фасада

Размер: 995 x 445 x 520
Цвет: Дуб чарльстон
MR2.0100ECH

Цвета раковины:

Белый **Черный**



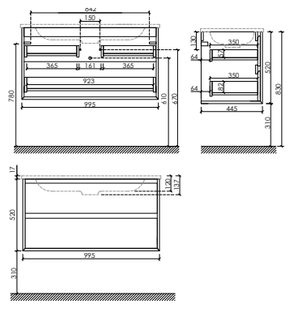

Совместима с раковинами:
CN7013, CN7013MB, CN7013WX, CN7013MBWX

Тумба подвесная Marmi 2.0
левая/правая, с двумя ящиками,
оснащенными доводчиками скрытого монтажа с системой Soft close (плавного закрывания), с фрезерованными ручками по всей длине фасада

Размер: 995 x 445 x 520
Цвет: Дуб чарльстон
MR2.0100LECH
MR2.0100RECH

Цвета раковины:

Белый **Черный**



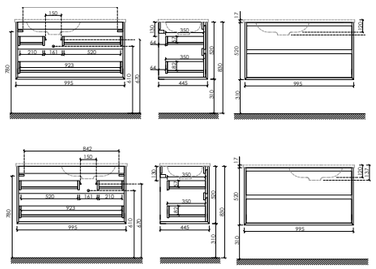

Совместима с раковинами:
MR2.0100LCH: CN7014, CN7014MB
MR2.0100RCH: CN7015, CN7015MB

Тумба подвесная Marmi 2.0
с двумя ящиками,
оснащенными доводчиками скрытого монтажа с системой Soft close (плавного закрывания), с фрезерованными ручками по всей длине фасада

Размер: 1195 x 445 x 520
Цвет: Дуб чарльстон
MR2.0120ECH



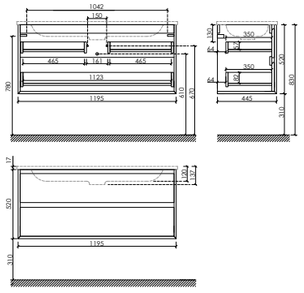

Совместима с раковинами:
CN7016, CN7016MB, CN7016WX, CN7016MBWX, CN7017, CN7017MB, CN7006, CN7006MB, CN7024, CN7024MB

Шкаф-пенал Marmi 1.0 /
Marmi 2.0 подвесной
Две дверцы, петли с доводчиками, расположение петель R/L

Размер: 350 x 300 x 1600
Цвет: Дуб чарльстонй
PMR35ECH



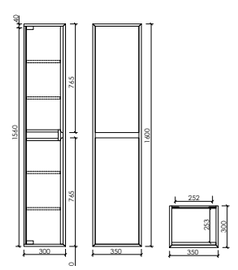

Подробная информация по подходящим раковинам на стр. 352-361

Коллекция CENTO

Минималистичная коллекция Cento обладает четкими геометричными линиями и формами. Благодаря продуманной эргономике, вместительные тумбы смотрятся аккуратно и накладная раковина экономит пространство.

CENTO



Тумба подвесная CENTO / CN80W

Тумба подвесная Cento с двумя ящиками, оснащенными доводчиками скрытого монтажа с системой Soft close (плавного закрывания)

Цвет: Белый глянец
790 x 450 x 500



Тумба подвесная CENTO / CN100W

Тумба подвесная Cento с двумя ящиками, оснащенными доводчиками скрытого монтажа с системой Soft close (плавного закрывания)

Цвет: Белый глянец
990 x 450 x 500



Шкаф-пенал CENTO/ PCN35W

Шкаф-пенал Cento подвесной, две дверцы,
петли с доводчиками, расположение петель R/L

Цвет: Белый глянец
350 x 300 x 1600

Белый глянец

Материал корпуса – ЛДСП, покрытие ламинат
Материал фасада – ЛДСП, покрытие ламинат

Тумба подвесная Cento
с двумя ящиками,
оснащенными доводчиками
скрытого монтажа с системой
Soft close (плавного закрывания)

Размер: 590 x 450 x 500
Цвет: Белый глянец
CN60W



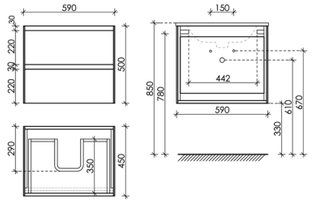

Цвета раковины:

Белый **Черный**

Совместима с раковинами:
CN7001, CN7001MB, CN7011, CN7011MB, CN7011WX, CN7011MBWX

Тумба подвесная Cento
с двумя ящиками,
оснащенными доводчиками
скрытого монтажа с системой
Soft close (плавного закрывания)

Размер: 790 x 450 x 500
Цвет: Белый глянец
CN80W



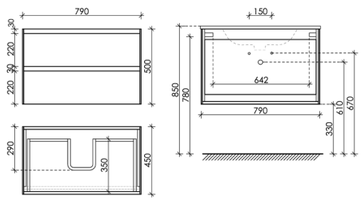

Цвета раковины:

Белый **Черный**

Совместима с раковинами:
CN7005, CN7005MB, CN7012, CN7012MB, CN7012WX, CN7012MBWX

Тумба подвесная Cento
с двумя ящиками,
оснащенными доводчиками
скрытого монтажа с системой
Soft close (плавного закрывания)

Размер: 890 x 450 x 500
Цвет: Белый глянец
CN90W



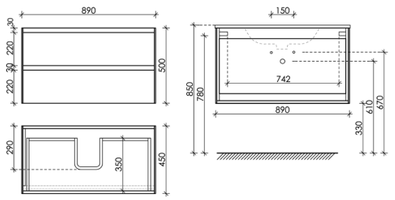

Цвета раковины:

Белый **Черный**

Совместима с раковинами:
CN7002, CM7002MB

Тумба подвесная Cento
с двумя ящиками,
оснащенными доводчиками
скрытого монтажа с системой
Soft close (плавного закрывания)

Размер: 990 x 450 x 500
Цвет: Белый глянец
CN100W



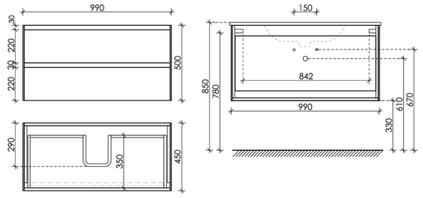

Цвета раковины:

Белый **Черный**

Совместима с раковинами:
CN7003, CN7003MB, CN7013,CN7013MB, CN7013WX, CN7013MBWX

Белый глянец

Материал корпуса – ЛДСП, покрытие ламинат
Материал фасада – ЛДСП, покрытие ламинат

Тумба подвесная Cento
с двумя ящиками,
оснащенными доводчиками
скрытого монтажа с системой
Soft close (плавного закрывания)

Размер: 1190 x 450 x 500
Цвет: Белый глянец
CN120-1W



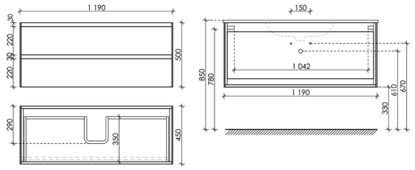

Цвета раковины:

Белый **Черный**

Совместима с раковинами:
CN7006

Тумба подвесная Cento
с двумя ящиками,
оснащенными доводчиками
скрытого монтажа с системой
Soft close (плавного закрывания)

Размер: 1190 x 450 x 500
Цвет: Белый глянец
CN120-2W



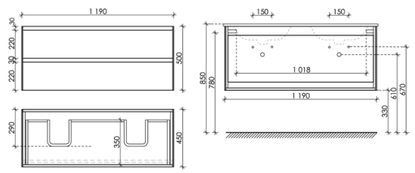

Цвета раковины:

Белый **Черный**

Совместима с раковинами:
CN7004, CN7004MB

Шкаф-пенал Cento подвесной,
две дверцы, петли с доводчиками,
расположение петель R/L

Размер: 350 x 300 x 1600
Цвет: Белый глянец
PCN35W



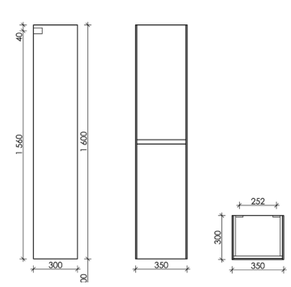

Подробная информация по подходящим раковинам на стр. 352-361

Карпатская ель

Материал корпуса – ЛДСП, покрытие ламинат
Материал фасада – ЛДСП, покрытие ламинат

Тумба подвесная Cento
с двумя ящиками,
оснащенными доводчиками
скрытого монтажа с системой
Soft close (плавного закрывания)

Размер: 590 x 450 x 500
Цвет: Карпатская ель
CN60KE



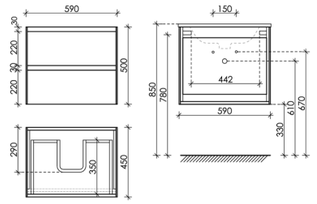

Цвета раковины:

Белый **Черный**

Совместима с раковинами:
CN7001, CN7001MB, CN7011, CN7011MB, CN7011WX, CN7011MBWX

Тумба подвесная Cento
с двумя ящиками,
оснащенными доводчиками
скрытого монтажа с системой
Soft close (плавного закрывания)

Размер: 790 x 450 x 500
Цвет: Карпатская ель
CN80KE



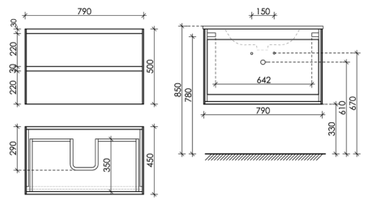

Цвета раковины:

Белый **Черный**

Совместима с раковинами:
CN7005, CN7005MB, CN7012, CN7012MB, CN7012WX, CN7012MBWX

Тумба подвесная Cento
с двумя ящиками,
оснащенными доводчиками
скрытого монтажа с системой
Soft close (плавного закрывания)

Размер: 890 x 450 x 500
Цвет: Карпатская ель
CN90KE



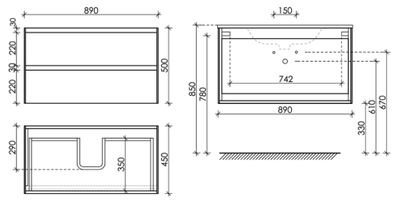

Цвета раковины:

Белый **Черный**

Совместима с раковинами:
CN7002, CM7002MB

Тумба подвесная Cento
с двумя ящиками,
оснащенными доводчиками
скрытого монтажа с системой
Soft close (плавного закрывания)

Размер: 990 x 450 x 500
Цвет: Карпатская ель
CN100KE



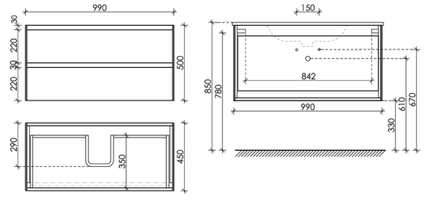

Цвета раковины:

Белый **Черный**

Совместима с раковинами:
CN7003, CN7003MB, CN7013,CN7013MB, CN7013WX, CN7013MBWX

Карпатская ель

Материал корпуса – ЛДСП, покрытие ламинат
Материал фасада – ЛДСП, покрытие ламинат

Тумба подвесная Cento
с двумя ящиками,
оснащенными доводчиками
скрытого монтажа с системой
Soft close (плавного закрывания)

Размер: 1190 x 450 x 500
Цвет: Карпатская ель
CN120-1KE



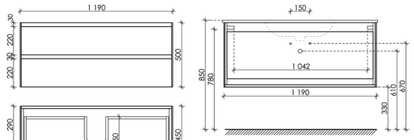

Цвета раковины:

Белый **Черный**

Совместима с раковинами:
CN7006

Тумба подвесная Cento
с двумя ящиками,
оснащенными доводчиками
скрытого монтажа с системой
Soft close (плавного закрывания)

Размер: 1190 x 450 x 500
Цвет: Карпатская ель
CN120-2KE



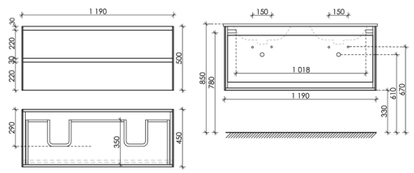

Цвета раковины:

Белый **Черный**

Совместима с раковинами:
CN7004, CN7004MB

Шкаф-пенал Cento подвесной,
две дверцы, петли с доводчиками,
расположение петель R/L

Размер: 350 x 300 x 1600
Цвет: Карпатская ель
PCN35KE



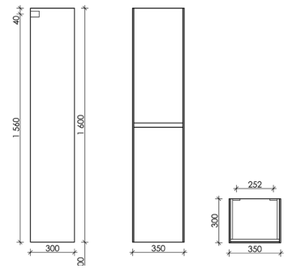

Подробная информация по подходящим раковинам на стр. 352-361

Коллекция NORMA 2.0

Коллекция мебели для ванных комнат Norma 2.0 отличается минималистичным дизайном и функциональностью. Эргономичные ручки, интегрированные в фасадную часть тумбы, не перегружают дизайн, что позволяет дополнить интерьер любой ванной комнаты. Раковина с широкими полями и полноценный пенал в коллекции – идеальное дополнительное место под хранение.



Тумба подвесная NORMA 2.0 / NR2.080W

Тумба подвесная Norma 2.0 с двумя ящиками, оснащенными доводчиками скрытого монтажа с системой Soft close (плавного закрывания)

Цвет: Белый глянец
790 x 450 x 500



Тумба подвесная NORMA 2.0 / NR2.090W

Тумба подвесная Norma 2.0 с двумя ящиками, оснащенными доводчиками скрытого монтажа с системой Soft close (плавного закрывания)

Цвет: Белый глянец
890 x 450 x 500



Шкаф-пенал NORMA 2.0 / PNR2.035W

Шкаф-пенал Norma 2.0 подвесной, две дверцы, петли с доводчиками, расположение петель R/L

Цвет: Белый глянец
350 x 350 x 1650

Белый глянец

Материал корпуса – ЛДСП, покрытие ламинат
Материал фасада – МДФ, покрытие эмаль

Тумба подвесная Norma 2.0
с двумя ящиками,
оснащенными доводчиками
скрытого монтажа с системой
Soft close (плавного закрывания)

Размер: 590 x 450 x 500
Цвет: Белый глянец
NR2.060W



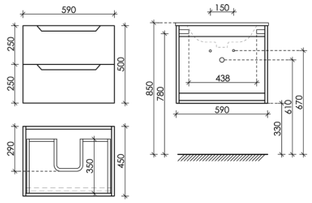

Цвета раковины:

Белый **Черный**

Совместима с раковинами:
CN7001, CN7001MB, CN7011, CN7011MB, CN7011WX, CN7011MBWX

Тумба подвесная Norma 2.0
с двумя ящиками,
оснащенными доводчиками
скрытого монтажа с системой
Soft close (плавного закрывания)

Размер: 790 x 450 x 500
Цвет: Белый глянец
NR2.080W



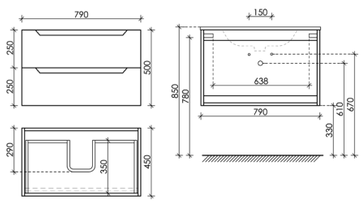

Цвета раковины:

Белый **Черный**

Совместима с раковинами:
CN7005, CN7005MB, CN7012, CN7012MB, CN7012WX, CN7012MBWX

Тумба подвесная Norma 2.0
с двумя ящиками,
оснащенными доводчиками
скрытого монтажа с системой
Soft close (плавного закрывания)

Размер: 890 x 450 x 500
Цвет: Белый глянец
NR2.090W



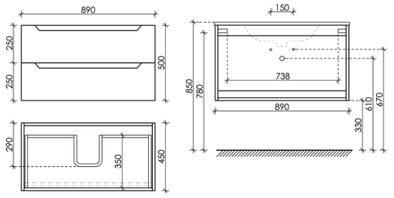

Цвета раковины:

Белый **Черный**

Совместима с раковинами:
CN7002, CM7002MB

Тумба подвесная Norma 2.0
с двумя ящиками,
оснащенными доводчиками
скрытого монтажа с системой
Soft close (плавного закрывания)

Размер: 990 x 450 x 500
Цвет: Белый глянец
NR2.0100W



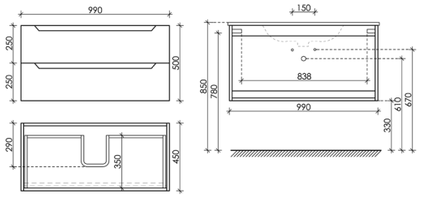

Цвета раковины:

Белый **Черный**

Совместима с раковинами:
CN7003, CN7003MB, CN7013, CN7013MB, CN7013WX, CN7013MBWX

Белый глянец

Материал корпуса – ЛДСП, покрытие ламинат
Материал фасада – МДФ, покрытие эмаль

Тумба подвесная Norma 2.0
с двумя ящиками,
оснащенными доводчиками
скрытого монтажа с системой
Soft close (плавного закрывания)

Размер: 1190 x 450 x 500
Цвет: Белый глянец
NR2.0120-1W



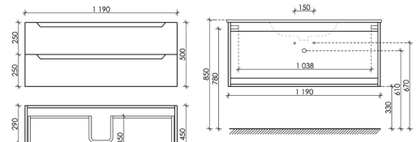

Цвета раковины:

Белый **Черный**

Совместима с раковинами:
CN7006, CN7006MB

Тумба подвесная Norma 2.0
с двумя ящиками,
оснащенными доводчиками
скрытого монтажа с системой
Soft close (плавного закрывания)

Размер: 1190 x 450 x 500
Цвет: Белый глянец
NR2.0120-2W



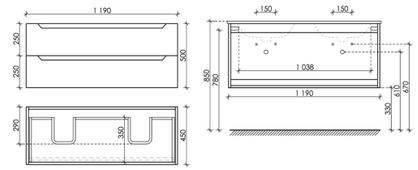

Цвета раковины:

Белый **Черный**

Совместима с раковинами:
CN7004, CN7004MB

Шкаф-пенал Norma 2.0 подвесной,
две дверцы, петли с доводчиками,
расположение петель R/L

Размер: 350 x 300 x 1600
Цвет: Белый глянец
PNR2.035W



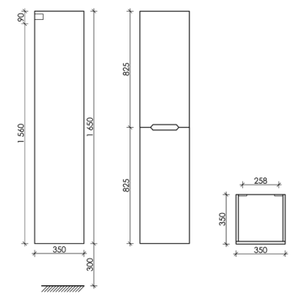

Подробная информация по подходящим раковинам на стр. 352-361



Коллекция LIBRA

В коллекции Libra, как в идеальной скульптуре, отсечено все лишнее. Осталось только то, что делает жизнь красивой и комфортной – четкость линий, практичность и функциональность. Благодаря доводчикам ящики скользят бесшумно. Фрезерованная ручка встроена в фасад по всей длине и дополняет идеальную геометрию.

В коллекции 7 размеров тумбы, от 600 до 1200 мм, что позволяет найти подходящий вариант для вашей ванной комнаты. Возможна комплектация керамической раковиной в черном или белом цвете. Коллекция представлена в трех цветах: белый глянцевый – классический и универсальный, дуб чарльстон – графичный и строгий, и дуб галифакс – нежный и теплый.



Тумба подвесная LIBRA / LB60ECH

Тумба подвесная Libra с двумя ящиками оснащенными доводчиками
скрытого монтажа с системой Soft close (плавного закрывания),
с фрезерованными ручками по всей длине фасада

Цвет: Дуб чарльстон
590 x 450 x 500

Раковина накладная прямоугольная ELEMENT / CN7001

Цвет: Белый
610 x 450 x 500



Тумба подвесная LIBRA / LB90ECH

Тумба подвесная Libra с двумя ящиками оснащенными доводчиками
скрытого монтажа с системой Soft close (плавного закрывания)
с фрезерованными ручками по всей длине фасада

Цвет: Дуб чарльстон
890 x 450 x 500

Раковина накладная прямоугольная ELEMENT / CN7002

Цвет: Белый
890 x 450x500



Тумба подвесная LIBRA / LB100ECH

Тумба подвесная Libra с двумя ящиками оснащенными доводчиками
скрытого монтажа с системой Soft close (плавного закрывания),
с фрезерованными ручками по всей длине фасада

Цвет: Дуб чарльстон
990 x 450 x 500

Раковина накладная прямоугольная ELEMENT / CN7003MB

Цвет: Черный матовый
1010 x 450 x 500



Шкаф-пенал LIBRA/ PLB35ECH

Шкаф-пенал Libra подвесной, две дверцы,
петли с доводчиками, расположение петель R/L

Цвет: Дуб чарльстон
350 x 300 x 1600

LIBRA





Тумба подвесная LIBRA / LB100EG

Тумба подвесная Libra с двумя ящиками оснащенными доводчиками
скрытого монтажа с системой Soft close (плавного закрывания)
с фрезерованными ручками по всей длине фасада

Цвет: Дуб галифакс натуральный
990 x 450 x 500

Раковина накладная прямоугольная ELEMENT / CN7003

Цвет: Белый
1010 x 450 x 500



Тумба подвесная LIBRA / LB120-1EG

Тумба подвесная Libra с двумя ящиками оснащенными доводчиками скрытого монтажа с системой Soft close (плавного закрывания), с фрезерованными ручками по всей длине фасада

Цвет: Дуб галифакс натуральный
1190x450x500

Раковина накладная прямоугольная ELEMENT / CN7004MB

Цвет: Черный матовый
1210 x 450 x 500



Шкаф-пенал LIBRA/ PLB35EG

Шкаф-пенал Libra подвесной, две дверцы,
петли с доводчиками, расположение петель R/L

Цвет: Дуб галифакс натуральный
350 x 300 x 1600

LIBRA





Тумба подвесная LIBRA / LB80W

Тумба подвесная Libra с двумя ящиками оснащенными доводчиками
скрытого монтажа с системой Soft close (плавного закрывания)
с фрезерованными ручками по всей длине фасада

Цвет: Белый глянец
790 x 450 x 500

Раковина накладная прямоугольная ELEMENT / CN7005

Цвет: Белый
810 x 450 x 500



Тумба подвесная LIBRA / LB90W

Тумба подвесная Libra с двумя ящиками оснащенными доводчиками
скрытого монтажа с системой Soft close (плавного закрывания)
с фрезерованными ручками по всей длине фасада

Цвет: Белый глянец
890 x 450 x 500

Раковина накладная прямоугольная ELEMENT / CN7002MB

Цвет: Черный матовый
910 x 450 x 500



Шкаф-пенал LIBRA/ PLB35W

Шкаф-пенал Libra подвесной, две дверцы,
петли с доводчиками, расположение петель R/L

Цвет: Белый глянец
350 x 300 x 1600

Дуб чарльстон

Материал корпуса - ЛДСП, покрытие - ламинат
Материал фасада - ЛДСП, покрытие - ламинат

Тумба подвесная Libra
с двумя ящиками,
оснащенными доводчиками
скрытого монтажа с системой
Soft close (плавного закрывания),
с фрезерованными ручками
по всей длине фасада

Размер: 590 x 450 x 500
Цвет: Дуб чарльстон
LB60ECH



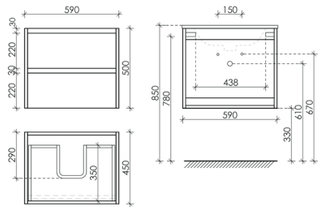

Цвета раковины:

Белый **Черный**

Совместима с раковинами:
CN7001, CN7001MB, CN7011, CN7011MB, CN7011WX, CN7011MBWX

Тумба подвесная Libra
с двумя ящиками,
оснащенными доводчиками
скрытого монтажа с системой
Soft close (плавного закрывания),
с фрезерованными ручками
по всей длине фасада

Размер: 690 x 450 x 500
Цвет: Дуб чарльстон
LB70ECH



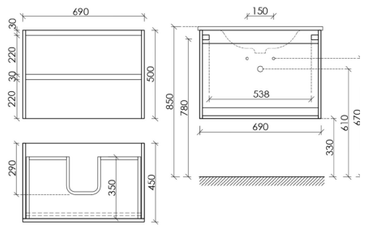

Цвета раковины:

Белый **Черный**

Совместима с раковинами:
CN7007, CN7007MB

Тумба подвесная Libra
с двумя ящиками,
оснащенными доводчиками
скрытого монтажа с системой
Soft close (плавного закрывания),
с фрезерованными ручками
по всей длине фасада

Размер: 790 x 450 x 500
Цвет: Дуб чарльстон
LB80ECH



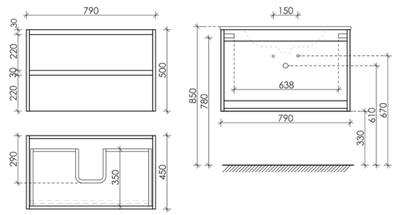

Цвета раковины:

Белый **Черный**

Совместима с раковинами:
CN7005, CN7005MB, CN7012, CN7012WX, CN7012MB, CN7012MBWX

Тумба подвесная Libra
с двумя ящиками,
оснащенными доводчиками
скрытого монтажа с системой
Soft close (плавного закрывания),
с фрезерованными ручками
по всей длине фасада

Размер: 890 x 450 x 500
Цвет: Дуб чарльстон
LB90ECH



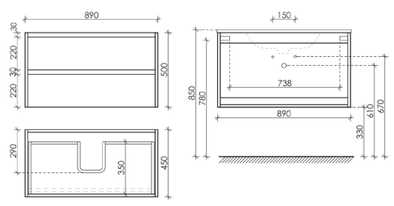

Цвета раковины:

Белый **Черный**

Совместима с раковинами:
CN7002, CN7002MB, CN7019,CN7019WX, CN7019MB, CN7019MBWX

Дуб чарльстон

Материал корпуса - ЛДСП, покрытие - ламинат
Материал фасада - ЛДСП, покрытие - ламинат

Тумба подвесная Libra
с двумя ящиками,
оснащенными доводчиками
скрытого монтажа с системой
Soft close (плавного закрывания),
с фрезерованными ручками
по всей длине фасада

Размер: 990 x 450 x 500
Цвет: Дуб чарльстон
LB100ECH



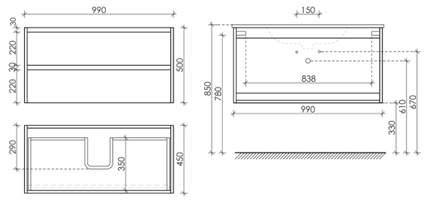

Цвета раковины:

Белый **Черный**

Совместима с раковинами:
CN7003, CN7003MB, CN7013, CN7013MB, CN7013WX, CN7013MBWX

Тумба подвесная Libra
с двумя ящиками,
оснащенными доводчиками
скрытого монтажа с системой
Soft close (плавного закрывания),
с фрезерованными ручками
по всей длине фасада

Размер: 1190 x 450 x 500
Цвет: Дуб чарльстон
LB120-1ECH



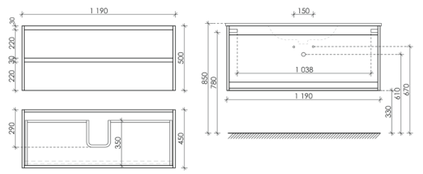

Цвета раковины:

Белый **Черный**

Совместима с раковинами:
CN7006, CN7006MB, CN7017, CN7016, CN7016MB, CN7016WX, CN7016MBWX

Тумба подвесная Libra
с двумя ящиками,
оснащенными доводчиками
скрытого монтажа с системой
Soft close (плавного закрывания),
с фрезерованными ручками
по всей длине фасада

Размер: 1190 x 450 x 500
Цвет: Дуб чарльстон
LB120-2ECH



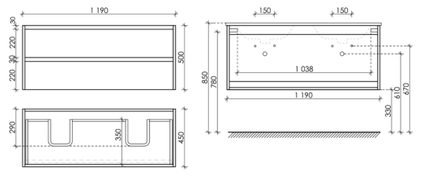

Цвета раковины:

Белый **Черный**

Совместима с раковинами:
CN7004, CN7004MB

Шкаф-пенал Libra подвесной,
две дверцы, петли с доводчиками,
расположение петель R/L

Размер: 350 x 300 x 1600
Цвет: Цвет: Дуб чарльстон
PLB35ECH



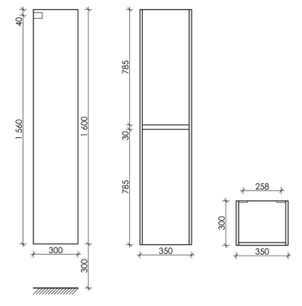

Подробная информация по подходящим раковинам на стр. 352-361

Дуб галифакс натуральный

Материал корпуса - ЛДСП, покрытие - ламинат
Материал фасада - ЛДСП, покрытие - ламинат

Тумба подвесная Libra
с двумя ящиками,
оснащенными доводчиками
скрытого монтажа с системой
Soft close (плавного закрывания),
с фрезерованными ручками
по всей длине фасада

Размер: 590 x 450 x 500
Цвет: Дуб галифакс натуральный
LB60EG



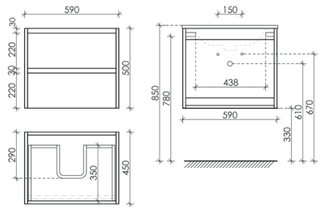

Цвета раковины:

Белый **Черный**

Совместима с раковинами:
CN7001, CN7001MB, CN7011, CN7011MB, CN7011WX, CN7011MBWX

Тумба подвесная Libra
с двумя ящиками,
оснащенными доводчиками
скрытого монтажа с системой
Soft close (плавного закрывания),
с фрезерованными ручками
по всей длине фасада

Размер: 690 x 450 x 500
Цвет: Дуб галифакс натуральный
LB70EG



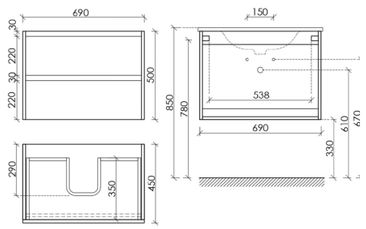

Цвета раковины:

Белый **Черный**

Совместима с раковинами:
CN7007, CN7007MB

Тумба подвесная Libra
с двумя ящиками,
оснащенными доводчиками
скрытого монтажа с системой
Soft close (плавного закрывания),
с фрезерованными ручками
по всей длине фасада

Размер: 790 x 450 x 500
Цвет: Дуб галифакс натуральный
LB80EG



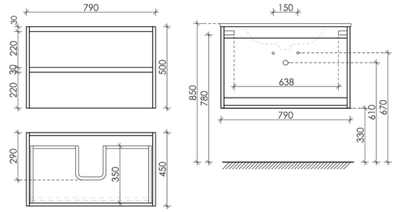

Цвета раковины:

Белый **Черный**

Совместима с раковинами:
CN7005, CN7005MB, CN7012, CN7012WX, CN7012MB, CN7012MBWX

Тумба подвесная Libra
с двумя ящиками,
оснащенными доводчиками
скрытого монтажа с системой
Soft close (плавного закрывания),
с фрезерованными ручками
по всей длине фасада

Размер: 890 x 450 x 500
Цвет: Дуб галифакс натуральный
LB90EG



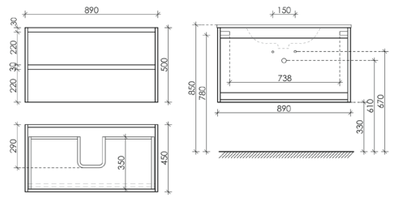

Цвета раковины:

Белый **Черный**

Совместима с раковинами:
CN7002, CN7002MB, CN7019,CN7019WX, CN7019MB, CN7019MBWX

Дуб галифакс натуральный

Материал корпуса - ЛДСП, покрытие - ламинат
Материал фасада - ЛДСП, покрытие - ламинат

Тумба подвесная Libra
с двумя ящиками,
оснащенными доводчиками
скрытого монтажа с системой
Soft close (плавного закрывания),
с фрезерованными ручками
по всей длине фасада

Размер: 990 x 450 x 500
Цвет: Дуб галифакс натуральный
LB100EG



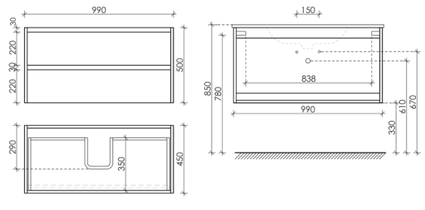

Цвета раковины:

Белый **Черный**

Совместима с раковинами:
CN7003, CN7003MB, CN7013, CN7013MB, CN7013WX, CN7013MBWX

Тумба подвесная Libra
с двумя ящиками,
оснащенными доводчиками
скрытого монтажа с системой
Soft close (плавного закрывания),
с фрезерованными ручками
по всей длине фасада

Размер: 1190 x 450 x 500
Цвет: Дуб галифакс натуральный
LB120-1EG



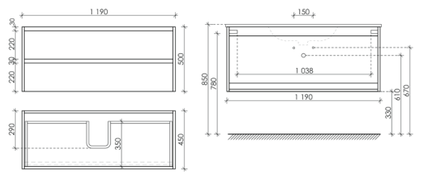

Цвета раковины:

Белый **Черный**

Совместима с раковинами:
CN7006, CN7006MB, CN7017, CN7016, CN7016MB, CN7016WX, CN7016MBWX

Тумба подвесная Libra
с двумя ящиками,
оснащенными доводчиками
скрытого монтажа с системой
Soft close (плавного закрывания),
с фрезерованными ручками
по всей длине фасада

Размер: 1190 x 450 x 500
Цвет: Дуб галифакс натуральный
LB120-2EG



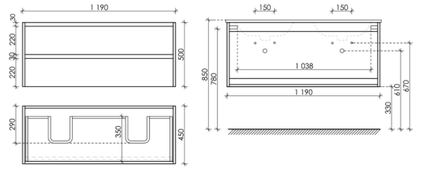

Цвета раковины:

Белый **Черный**

Совместима с раковинами:
CN7004, CN7004MB

Шкаф-пенал Libra подвесной,
две дверцы, петли с доводчиками,
расположение петель R/L

Размер: 350 x 300 x 1600
Цвет: Дуб галифакс натуральный
PLB35EG



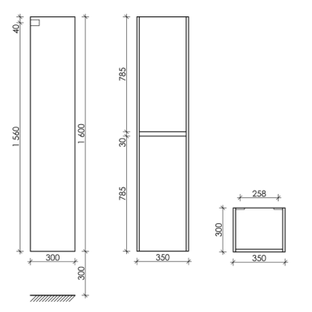

Подробная информация по подходящим раковинам на стр. 352-361

Белый глянец

Материал корпуса - МДФ, покрытие - эмаль
Материал фасада - МДФ, покрытие - эмаль

Тумба подвесная Libra
с двумя ящиками,
оснащенными доводчиками
скрытого монтажа с системой
Soft close (плавного закрывания),
с фрезерованными ручками
по всей длине фасада

Размер: 590 x 450 x 500
Цвет: Белый глянец
LB60W



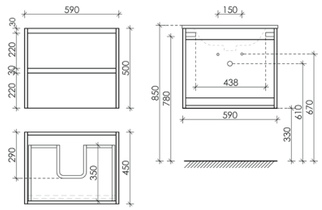

Цвета раковины:

Белый **Черный**

Совместима с раковинами:
CN7001, CN7001MB, CN7011, CN7011MB, CN7011WX, CN7011MBWX

Тумба подвесная Libra
с двумя ящиками,
оснащенными доводчиками
скрытого монтажа с системой
Soft close (плавного закрывания),
с фрезерованными ручками
по всей длине фасада

Размер: 690 x 450 x 500
Цвет: Белый глянец
LB70W



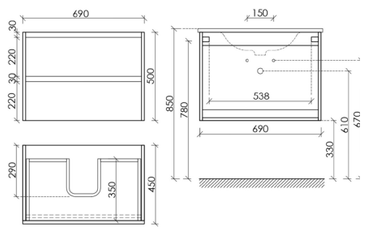

Цвета раковины:

Белый **Черный**

Совместима с раковинами:
CN7007, CN7007MB

Тумба подвесная Libra
с двумя ящиками,
оснащенными доводчиками
скрытого монтажа с системой
Soft close (плавного закрывания),
с фрезерованными ручками
по всей длине фасада

Размер: 790 x 450 x 500
Цвет: Белый глянец
LB80W



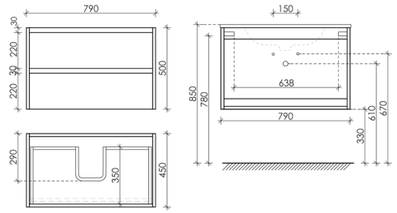

Цвета раковины:

Белый **Черный**

Совместима с раковинами:
CN7005, CN7005MB, CN7012, CN7012WX, CN7012MB, CN7012MBWX

Тумба подвесная Libra
с двумя ящиками,
оснащенными доводчиками
скрытого монтажа с системой
Soft close (плавного закрывания),
с фрезерованными ручками
по всей длине фасада

Размер: 890 x 450 x 500
Цвет: Белый глянец
LB90W



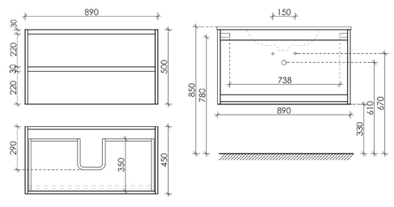

Цвета раковины:

Белый **Черный**

Совместима с раковинами:
CN7002, CN7002MB, CN7019,CN7019WX, CN7019MB, CN7019MBWX

Материал корпуса - МДФ, покрытие - эмаль
Материал фасада - МДФ, покрытие - эмаль

Тумба подвесная Libra
с двумя ящиками,
оснащенными доводчиками
скрытого монтажа с системой
Soft close (плавного закрывания),
с фрезерованными ручками
по всей длине фасада

Размер: 990 x 450 x 500
Цвет: Белый глянец
LB100W



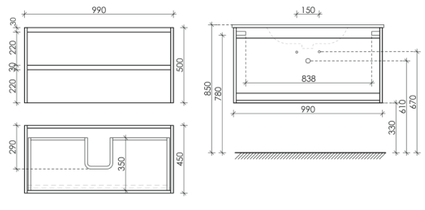

Цвета раковины:

Белый **Черный**

Совместима с раковинами:
CN7003, CN7003MB, CN7013, CN7013MB, CN7013WX, CN7013MBWX

Тумба подвесная Libra
с двумя ящиками,
оснащенными доводчиками
скрытого монтажа с системой
Soft close (плавного закрывания),
с фрезерованными ручками
по всей длине фасада

Размер: 1190 x 450 x 500
Цвет: Белый глянец
LB120-1W



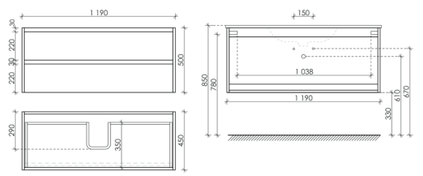

Цвета раковины:

Белый **Черный**

Совместима с раковинами:
CN7006, CN7006MB, CN7017, CN7016, CN7016MB, CN7016WX, CN7016MBWX

Тумба подвесная Libra
с двумя ящиками,
оснащенными доводчиками
скрытого монтажа с системой
Soft close (плавного закрывания),
с фрезерованными ручками
по всей длине фасада

Размер: 1190 x 450 x 500
Цвет: Белый глянец
LB120-2W



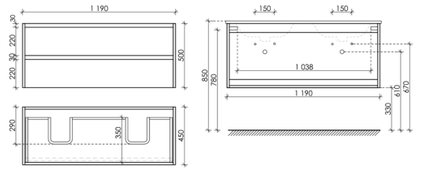

Цвета раковины:

Белый **Черный**

Совместима с раковинами:
CN7004, CN7004MB

Шкаф-пенал Libra подвесной,
две дверцы, петли с доводчиками,
расположение петель R/L

Размер: 350 x 300 x 1600
Цвет: Белый глянец
PLB35W



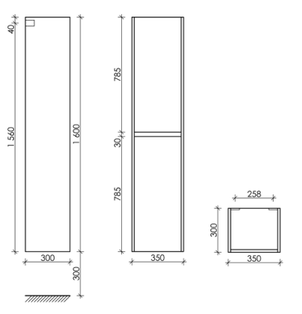

Подробная информация по подходящим раковинам на стр. 352-361



Коллекция LIBRA FLOOR

Коллекция LIBRA для напольного монтажа - максимальная вместительность за счёт ящиков с увеличенной высотой. Выдвижные ящики с доводчиками добавят комфорта, а отделки в цветах "Дуб чарльстон и дуб галифакс натуральный" добавят теплоты в интерьер.



Тумба напольная LIBRA FLOOR / LB70FECH

Тумба напольная Libra Floor с двумя ящиками оснащенными доводчиками скрытого монтажа с системой Soft close (плавного закрывания) с фрезерованными ручками по всей длине фасада

Цвет: Дуб чарльстон
690 x 450 x 840

Раковина накладная прямоугольная ELEMENT / CN7007

Цвет: Белый
710 x 450 x 500



Тумба напольная LIBRA FLOOR / LB100FECH

Тумба напольная Libra Floor с двумя ящиками оснащенными доводчиками
скрытого монтажа с системой Soft close (плавного закрывания)
с фрезерованными ручками по всей длине фасада

Цвет: Дуб чарльстон
990 x 450 x 840

Раковина накладная прямоугольная ELEMENT / CN7003

Цвет: Белый
1010 x 450x500



Тумба напольная LIBRA FLOOR / LB100FECH

Тумба напольная Libra Floor с двумя ящиками оснащенными доводчиками
скрытого монтажа с системой Soft close (плавного закрывания)
с фрезерованными ручками по всей длине фасада

Цвет: Дуб чарльстон
990 x 450 x 840

Раковина накладная прямоугольная ELEMENT / CN7003

Цвет: Белый
1010 x 465 x 180



Тумба напольная LIBRA FLOOR / LB120F-1ECH

Тумба напольная Libra Floor с двумя ящиками оснащенными доводчиками скрытого монтажа с системой Soft close (плавного закрывания) с фрезерованными ручками по всей длине фасада

Цвет: Дуб чарльстон
1190 x 450 x 840

Раковина накладная прямоугольная ELEMENT / CN7006MB

Цвет: Черный
1210 x 465 x 180



Тумба напольная LIBRA FLOOR / LB90FECH

Тумба напольная Libra Floor с двумя ящиками оснащенными доводчиками скрытого монтажа с системой Soft close (плавного закрывания) с фрезерованными ручками по всей длине фасада

Цвет: Дуб чарльстон
890 x 450 x 840

Раковина накладная прямоугольная ELEMENT / CN7002MB

Цвет: Черный
910 x 465 x 180



Шкаф-пенал LIBRA FLOOR / PLB35ECH

Шкаф-пенал Libra Floor напольный, две дверцы, петли с доводчиками, расположение петель R/L

Цвет: Дуб чарльстон
350 x 300 x 1600



Тумба напольная LIBRA FLOOR / LB90FEG

Тумба напольная Libra Floor с двумя ящиками оснащенными доводчиками
скрытого монтажа с системой Soft close (плавного закрывания)
с фрезерованными ручками по всей длине фасада

Цвет: Дуб галифакс натуральный
890 x 450 x 840

Раковина накладная прямоугольная ELEMENT / CN7002

Цвет: Белый
910 x 465 x 180



Тумба напольная LIBRA FLOOR / LB100FEG

Тумба напольная Libra Floor с двумя ящиками оснащенными доводчиками
скрытого монтажа с системой Soft close (плавного закрывания)
с фрезерованными ручками по всей длине фасада

Цвет: Дуб галифакс натуральный
990 x 450 x 840

Раковина накладная прямоугольная ELEMENT / CN7003

Цвет: Белый
1010 x 465 x 180



Тумба напольная LIBRA FLOOR / LB100FEG

Тумба напольная Libra Floor с двумя ящиками оснащенными доводчиками
скрытого монтажа с системой Soft close (плавного закрывания)
с фрезерованными ручками по всей длине фасада

Цвет: Дуб галифакс натуральный
990 x 450 x 840
Раковина накладная прямоугольная ELEMENT / CN7003

Цвет: Белый
1010 x 465 x 180



Тумба напольная LIBRA FLOOR / LB120F-2EG

Тумба напольная Libra Floor с двумя ящиками оснащенными доводчиками
скрытого монтажа с системой Soft close (плавного закрывания)
с фрезерованными ручками по всей длине фасада

Цвет: Дуб галифакс натуральный
1190 x 450 x 840

Раковина накладная прямоугольная ELEMENT / CN7004MB
Цвет: черный
1210 x 465 x 180



Тумба напольная LIBRA FLOOR / LB100FEG

Тумба напольная Libra Floor Libra с двумя ящиками оснащенными
доводчиками скрытого монтажа с системой Soft close (плавного закрывания)
с фрезерованными ручками по всей длине фасада

Цвет: Дуб галифакс натуральный
990 x 450 x 840

Раковина накладная прямоугольная ELEMENT / CN7006

Цвет: Черный
1210 x 465 x 180



Шкаф-пенал LIBRA FLOOR / PLB35FEG

Шкаф-пенал Libra Floor напольный, две дверцы,
петли с доводчиками, расположение петель R/L

Цвет: Дуб галифакс натуральный
350 x 300 x 1870



Тумба напольная LIBRA FLOOR / LB90FW

Тумба напольная Libra Floor с двумя ящиками оснащенными доводчиками
скрытого монтажа с системой Soft close (плавного закрывания)
с фрезерованными ручками по всей длине фасада

Цвет: Белый глянец
890 x 450 x 500

Раковина накладная прямоугольная ELEMENT / CN7002

Цвет: Белый
910 x 465 x 180



Тумба напольная LIBRA FLOOR / LB120F-1W

Тумба напольная Libra Floor с двумя ящиками оснащенными доводчиками
скрытого монтажа с системой Soft close (плавного закрывания)
с фрезерованными ручками по всей длине фасада

Цвет: Белый глянец
890 x 450 x 500

Раковина накладная прямоугольная ELEMENT / CN7006

Цвет: Белый
1210 x 465 x 180



Тумба напольная LIBRA FLOOR / LB70FW

Тумба напольная Libra Floor с двумя ящиками оснащенными доводчиками
скрытого монтажа с системой Soft close (плавного закрывания)
с фрезерованными ручками по всей длине фасада

Цвет: Белый глянец
690 x 450 x 500

Раковина накладная прямоугольная ELEMENT / CN7007

Цвет: Белый
710 x 465 x 180



Тумба напольная LIBRA FLOOR / LB70FW

Тумба напольная Libra Floor с двумя ящиками оснащенными доводчиками скрытого монтажа с системой Soft close (плавного закрывания) с фрезерованными ручками по всей длине фасада

Цвет: Белый глянец
690 x 450 x 500

Раковина накладная прямоугольная ELEMENT / CN7007

Цвет: Белый
710 x 465 x 180



Тумба напольная LIBRA FLOOR / LB120F-1W

Тумба напольная Libra Floor с двумя ящиками оснащенными доводчиками скрытого монтажа с системой Soft close (плавного закрывания) с фрезерованными ручками по всей длине фасада

Цвет: Белый глянец
1190 x 450 x 500

Раковина накладная прямоугольная ELEMENT / CN7006MB

Цвет: Белый
1210 x 465 x 180



Шкаф-пенал LIBRA FLOOR / PLB35FW

Шкаф-пенал Libra Floor напольный, две дверцы, петли с доводчиками, расположение петель R/L

Цвет: Белый глянец
350 x 300 x 1870

Дуб чарльстон

Материал корпуса - ЛДСП, покрытие - ламинат
Материал фасада - ЛДСП, покрытие - ламинат

Тумба напольная Libra Floor с двумя ящиками, оснащенными доводчиками скрытого монтажа с системой Soft close (плавного закрывания), с фрезерованными ручками по всей длине фасада

Размер: 590 x 450 x 840
Цвет: Дуб чарльстон
LB60FECH

Цвета раковины:

Белый **Черный**



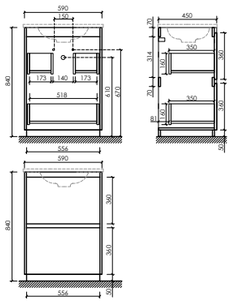

Совместима с раковинами:
CN7001, CN7001MB, CN7011, CN7011MB, CN7011WX, CN7011MBWX

Тумба напольная Libra Floor с двумя ящиками, оснащенными доводчиками скрытого монтажа с системой Soft close (плавного закрывания), с фрезерованными ручками по всей длине фасада

Размер: 690 x 450 x 840
Цвет: Дуб чарльстон
LB70FECH

Цвета раковины:

Белый **Черный**



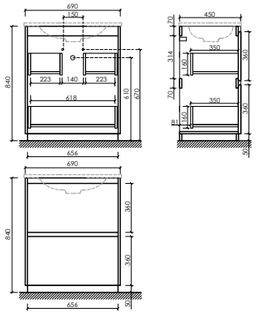

Совместима с раковинами:
CN7007, CN7007MB

Тумба напольная Libra Floor с двумя ящиками, оснащенными доводчиками скрытого монтажа с системой Soft close (плавного закрывания), с фрезерованными ручками по всей длине фасада

Размер: 790 x 450 x 840
Цвет: Дуб чарльстон
LB80FECH

Цвета раковины:

Белый **Черный**



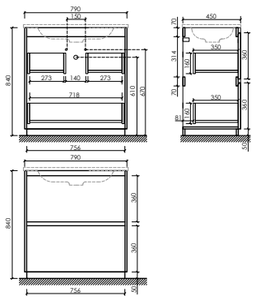

Совместима с раковинами:
CN7005, CN7005MB, CN7012, CN7012WX, CN7012MB, CN7012MBWX

Тумба напольная Libra Floor с двумя ящиками, оснащенными доводчиками скрытого монтажа с системой Soft close (плавного закрывания), с фрезерованными ручками по всей длине фасада

Размер: 890 x 450 x 840
Цвет: Дуб чарльстон
LB90FECH

Цвета раковины:

Белый **Черный**



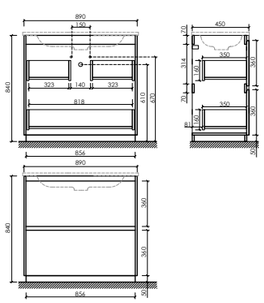

Совместима с раковинами:
CN7002, CN7002MB, CN7019,CN7019WX, CN7019MB, CN7019MBWX

Дуб чарльстон

Материал корпуса - ЛДСП, покрытие - ламинат
Материал фасада - ЛДСП, покрытие - ламинат

Тумба напольная Libra Floor с двумя ящиками, оснащенными доводчиками скрытого монтажа с системой Soft close (плавного закрывания), с фрезерованными ручками по всей длине фасада

Размер: 990 x 450 x 840
Цвет: Дуб чарльстон
LB100FECH

Цвета раковины:

Белый **Черный**



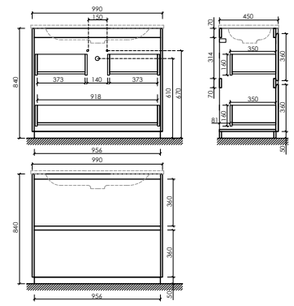

Совместима с раковинами:
CN7003, CN7003MB, CN7013, CN7013MB, CN7013WX, CN7013MBWX

Тумба напольная Libra Floor с двумя ящиками, оснащенными доводчиками скрытого монтажа с системой Soft close (плавного закрывания), с фрезерованными ручками по всей длине фасада

Размер: 1190 x 450 x 840
Цвет: Дуб чарльстон
LB120F-1ECH

Цвета раковины:

Белый **Черный**



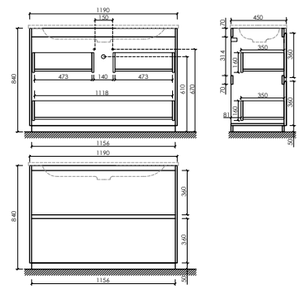

Совместима с раковинами:
CN7006, CN7006MB, CN7017, CN7016, CN7016MB, CN7016WX, CN7016MBWX

Тумба напольная Libra Floor с двумя ящиками, оснащенными доводчиками скрытого монтажа с системой Soft close (плавного закрывания), с фрезерованными ручками по всей длине фасада

Размер: 1190 x 450 x 840
Цвет: Дуб чарльстон
LB120F-2ECH

Цвета раковины:

Белый **Черный**



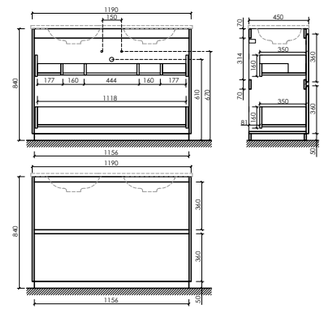

Совместима с раковинами:
CN7004, CN7004MB

Шкаф-пенал Libra Floor напольный, две дверцы, петли с доводчиками, расположение петель R/L

Размер: 350 x 300 x 1870
Цвет: Дуб чарльстон
PLB35FECH



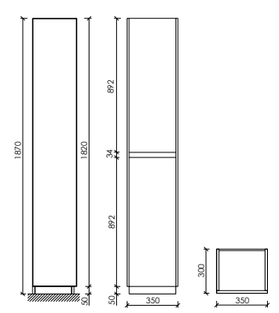

Подробная информация по подходящим раковинам на стр. 352-361

Дуб галифакс натуральный

Материал корпуса - ЛДСП, покрытие - ламинат
Материал фасада - ЛДСП, покрытие - ламинат

Тумба напольная Libra Floor
с двумя ящиками,
оснащенными доводчиками
скрытого монтажа с системой
Soft close (плавного закрывания),
с фрезерованными ручками
по всей длине фасада

Размер: 590 x 450 x 840
Цвет: Дуб галифакс натуральный
LB60FEG

Цвета раковины:

Белый **Черный**



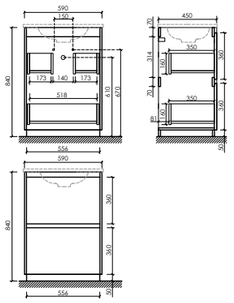

Совместима с раковинами:
CN7001, CN7001MB, CN7011, CN7011MB, CN7011WX, CN7011MBWX

Тумба напольная Libra Floor
с двумя ящиками,
оснащенными доводчиками
скрытого монтажа с системой
Soft close (плавного закрывания),
с фрезерованными ручками
по всей длине фасада

Размер: 690 x 450 x 840
Цвет: Дуб галифакс натуральный
LB70FEG

Цвета раковины:

Белый **Черный**



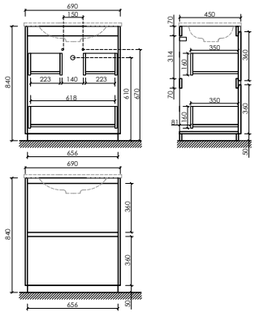

Совместима с раковинами:
CN7007, CN7007MB

Тумба напольная Libra Floor
с двумя ящиками,
оснащенными доводчиками
скрытого монтажа с системой
Soft close (плавного закрывания),
с фрезерованными ручками
по всей длине фасада

Размер: 790 x 450 x 840
Цвет: Дуб галифакс натуральный
LB80FEG

Цвета раковины:

Белый **Черный**



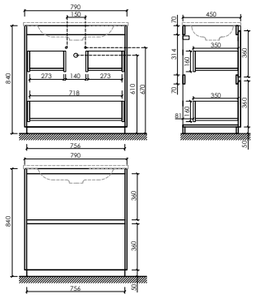

Совместима с раковинами:
CN7005, CN7005MB, CN7012, CN7012WX, CN7012MB, CN7012MBWX

Тумба напольная Libra Floor
с двумя ящиками,
оснащенными доводчиками
скрытого монтажа с системой
Soft close (плавного закрывания),
с фрезерованными ручками
по всей длине фасада

Размер: 890 x 450 x 840
Цвет: Дуб галифакс натуральный
LB90FEG

Цвета раковины:

Белый **Черный**



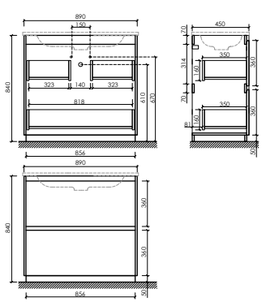

Совместима с раковинами:
CN7002, CN7002MB, CN7019,CN7019WX, CN7019MB, CN7019MBWX

Дуб галифакс натуральный

Материал корпуса - ЛДСП, покрытие - ламинат
Материал фасада - ЛДСП, покрытие - ламинат

Тумба напольная Libra Floor
с двумя ящиками,
оснащенными доводчиками
скрытого монтажа с системой
Soft close (плавного закрывания),
с фрезерованными ручками
по всей длине фасада

Размер: 990 x 450 x 840
Цвет: Дуб галифакс натуральный
LB100FEG

Цвета раковины:

Белый **Черный**



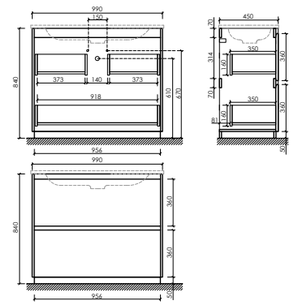

Совместима с раковинами:
CN7003, CN7003MB, CN7013, CN7013MB, CN7013WX, CN7013MBWX

Тумба напольная Libra Floor
с двумя ящиками,
оснащенными доводчиками
скрытого монтажа с системой
Soft close (плавного закрывания),
с фрезерованными ручками
по всей длине фасада

Размер: 1190 x 450 x 840
Цвет: Дуб галифакс натуральный
LB120F-1EG

Цвета раковины:

Белый **Черный**



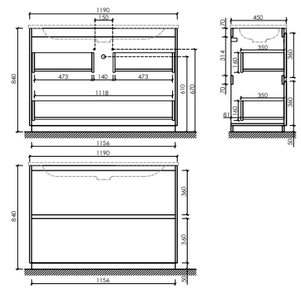

Совместима с раковинами:
CN7006, CN7006MB, CN7017, CN7016, CN7016MB, CN7016WX, CN7016MBWX

Тумба напольная Libra Floor
с двумя ящиками,
оснащенными доводчиками
скрытого монтажа с системой
Soft close (плавного закрывания),
с фрезерованными ручками
по всей длине фасада

Размер: 1190 x 450 x 840
Цвет: Дуб галифакс натуральный
LB120F-2EG

Цвета раковины:

Белый **Черный**



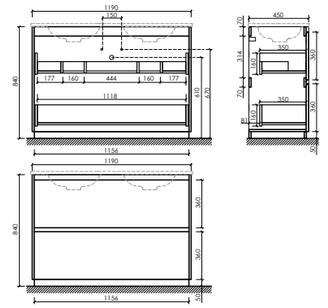

Совместима с раковинами:
CN7004, CN7004MB

Шкаф-пенал Libra Floor напольный,
две дверцы, петли с доводчиками,
расположение петель R/L

Размер: 350 x 300 x 1870
Цвет: Дуб галифакс натуральныйн
PLB35FEG



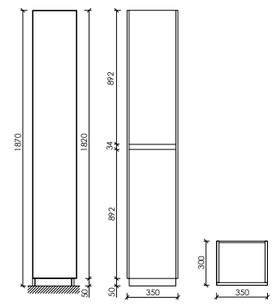

Подробная информация по подходящим раковинам на стр. 352-361

Белый глянец

Материал корпуса - МДФ, покрытие - эмаль
Материал фасада - МДФ, покрытие - эмаль

Тумба напольная Libra Floor с двумя ящиками, оснащенными доводчиками скрытого монтажа с системой Soft close (плавного закрывания), с фрезерованными ручками по всей длине фасада

Размер: 590 x 450 x 840
Цвет: Белый глянец
LB60FW

Цвета раковины:

Белый **Черный**



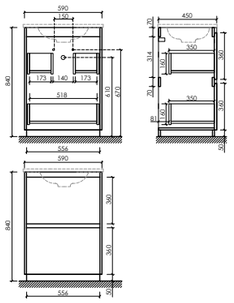

Совместима с раковинами:
CN7001, CN7001MB, CN7011, CN7011MB, CN7011WX, CN7011MBWX

Тумба напольная Libra Floor с двумя ящиками, оснащенными доводчиками скрытого монтажа с системой Soft close (плавного закрывания), с фрезерованными ручками по всей длине фасада

Размер: 690 x 450 x 840
Цвет: Белый глянец
LB70FW

Цвета раковины:

Белый **Черный**



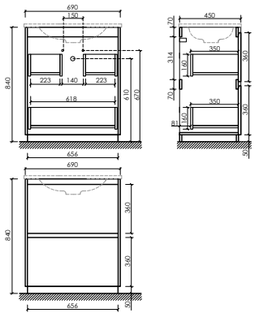

Совместима с раковинами:
CN7007, CN7007MB

Тумба напольная Libra Floor с двумя ящиками, оснащенными доводчиками скрытого монтажа с системой Soft close (плавного закрывания), с фрезерованными ручками по всей длине фасада

Размер: 790 x 450 x 840
Цвет: Белый глянец
LB80FW

Цвета раковины:

Белый **Черный**



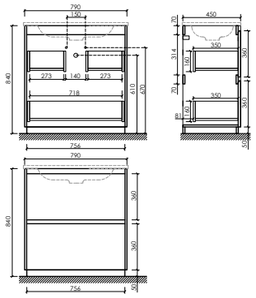

Совместима с раковинами:
CN7005, CN7005MB, CN7012, CN7012WX, CN7012MB, CN7012MBWX

Тумба напольная Libra Floor с двумя ящиками, оснащенными доводчиками скрытого монтажа с системой Soft close (плавного закрывания), с фрезерованными ручками по всей длине фасада

Размер: 890 x 450 x 840
Цвет: Белый глянец
LB90FW

Цвета раковины:

Белый **Черный**



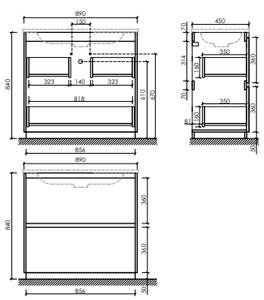

Совместима с раковинами:
CN7002, CN7002MB, CN7019,CN7019WX, CN7019MB, CN7019MBWX

Белый глянец

Материал корпуса - МДФ, покрытие - эмаль
Материал фасада - МДФ, покрытие - эмаль

Тумба напольная Libra Floor с двумя ящиками, оснащенными доводчиками скрытого монтажа с системой Soft close (плавного закрывания), с фрезерованными ручками по всей длине фасада

Размер: 990 x 450 x 840
Цвет: Белый глянец
LB100FW

Цвета раковины:

Белый **Черный**



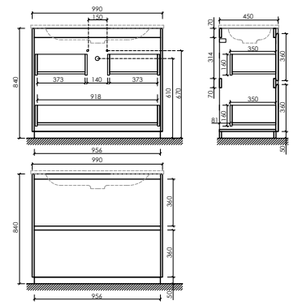

Совместима с раковинами:
CN7003, CN7003MB, CN7013, CN7013MB, CN7013WX, CN7013MBWX

Тумба напольная Libra Floor с двумя ящиками, оснащенными доводчиками скрытого монтажа с системой Soft close (плавного закрывания), с фрезерованными ручками по всей длине фасада

Размер: 1190 x 450 x 840
Цвет: Белый глянец
LB120F-1W

Цвета раковины:

Белый **Черный**



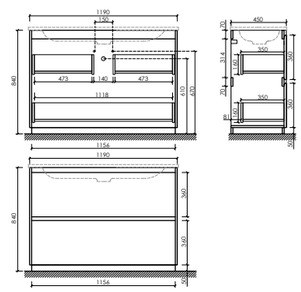

Совместима с раковинами:
CN7006, CN7006MB, CN7017, CN7016, CN7016MB, CN7016WX, CN7016MBWX

Тумба напольная Libra Floor с двумя ящиками, оснащенными доводчиками скрытого монтажа с системой Soft close (плавного закрывания), с фрезерованными ручками по всей длине фасада

Размер: 1190 x 450 x 840
Цвет: Белый глянец
LB120F-2W

Цвета раковины:

Белый **Черный**



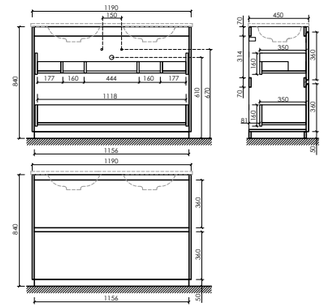

Совместима с раковинами:
CN7004, CN7004MB

Шкаф-пенал Libra Floor напольный, две дверцы, петли с доводчиками, расположение петель R/L

Размер: 350 x 300 x 1870
Цвет: Белый глянец
PLB35FW



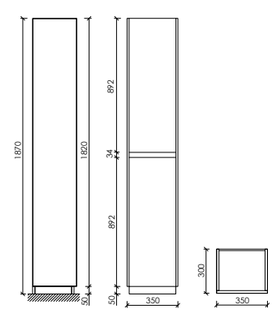

Подробная информация по подходящим раковинам на стр. 352-361



Коллекция SMART

Smart разработана для ценителей элегантной простоты. Подвесные тумбы оснащены накладной раковиной и внутренним ящиком с открыванием за фасад. Мебель с широким размерным рядом в двух цветовых решениях – Дуб бардолино и белый – укомплектует любую ванную комнату.

SMART



Тумба подвесная SMART / SM90W

Тумба подвесная Smart с двумя ящиками, оснащенными доводчиками скрытого монтажа с системой Soft close (плавного закрывания)
1 ящик внешний и 1 ящик внутренний

Цвет: Белый глянец
890 x 450 x 500



Тумба подвесная SMART / SM90W

Тумба подвесная Smart с двумя ящиками, оснащенными доводчиками скрытого монтажа с системой Soft close (плавного закрывания)
1 ящик внешний и 1 ящик внутренний

Цвет: Белый глянец
890 x 450 x 500



Шкаф-пенал SMART / PSM35W

Шкаф-пенал Smart подвесной, две дверцы,
петли с доводчиками, расположение петель R/L

Цвет: Белый глянец
350 x 300 x 1600

Дуб бардолино / белый

Материал корпуса - МДФ, покрытие - эмаль
Материал фасада - ЛДСП, покрытие - ламинат

Тумба подвесная Smart
с двумя ящиками,
оснащенными доводчиками
скрытого монтажа с системой
Soft close (плавного закрывания),
1 ящик внешний
и 1 ящик внутренний

Размер: 590 x 450 x 500
Цвет: Дуб бардолино / белый
SM60E



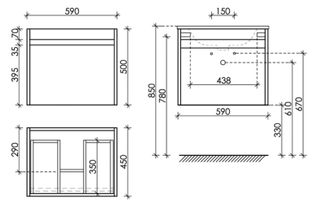

Цвета раковины:

Белый **Черный**

Совместима с раковинами:
CN7001, CN7001MB, CN7011, CN7011MB, CN7011WX, CN7011MBWX

Тумба подвесная Smart
с двумя ящиками,
оснащенными доводчиками
скрытого монтажа с системой
Soft close (плавного закрывания),
1 ящик внешний
и 1 ящик внутренний

Размер: 790 x 450 x 500
Цвет: Дуб бардолино / белый
SM80E



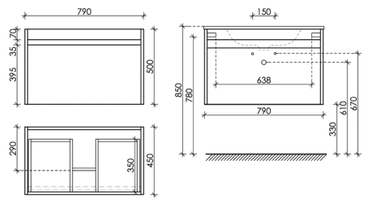

Цвета раковины:

Белый **Черный**

Совместима с раковинами:
CN7005, CN7005MB, CN7012, CN7012MB, CN7012WX, CN7012MBWX

Тумба подвесная Smart
с двумя ящиками,
оснащенными доводчиками
скрытого монтажа с системой
Soft close (плавного закрывания),
1 ящик внешний
и 1 ящик внутренний

Размер: 890 x 450 x 500
Цвет: Дуб бардолино / белый
SM90E



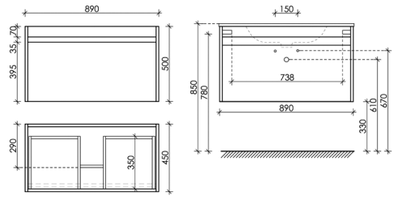

Цвета раковины:

Белый **Черный**

Совместима с раковинами:
CN7002, CM7002MB

Тумба подвесная Smart
с двумя ящиками,
оснащенными доводчиками
скрытого монтажа с системой
Soft close (плавного закрывания),
1 ящик внешний
и 1 ящик внутренний

Размер: 990 x 450 x 500
Цвет: Дуб бардолино / белый
SM100E



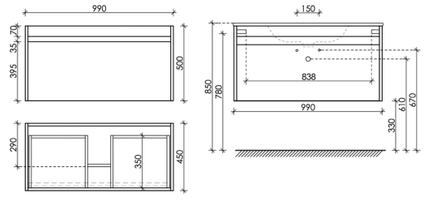

Цвета раковины:

Белый **Черный**

Совместима с раковинами:
CN7003, CN7003MB, CN7013,CN7013MB, CN7013WX, CN7013MBWX

Дуб бардолино / белый

Материал корпуса - МДФ, покрытие - эмаль
Материал фасада - ЛДСП, покрытие - ламинат

Тумба подвесная Smart
с двумя ящиками,
оснащенными доводчиками
скрытого монтажа с системой
Soft close (плавного закрывания),
1 ящик внешний и
1 ящик внутренний

Размер: 1190 x 450 x 500
Цвет: Дуб бардолино / белый
SM120-1E



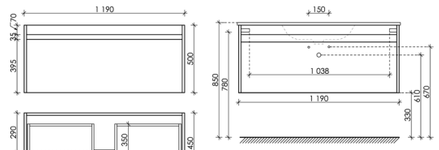

Цвета раковины:

Белый **Черный**

Совместима с раковинами:
CN7006, CN7006MB

Тумба подвесная Smart
с двумя ящиками,
оснащенными доводчиками
скрытого монтажа с системой
Soft close (плавного закрывания),
1 ящик внешний и
1 ящик внутренний

Размер: 1190 x 450 x 500
Цвет: Дуб бардолино / белый
SM120-2E



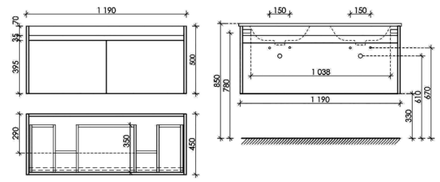

Цвета раковины:

Белый **Черный**

Совместима с раковинами:
CN7004, CN7004MB

Шкаф-пенал Smart подвесной,
2 двери, открывание за фасад,
2 полки в каждой секции, петли L/R,
плавное закрывание

Размер: 350 x 300 x 1600
Цвет: Дуб бардолино/белый
PSM35E



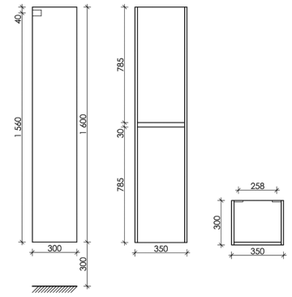

Подробная информация по подходящим раковинам на стр. 352-361

Белый глянец

Материал корпуса - МДФ, покрытие - эмаль
Материал фасада - МДФ, покрытие - эмаль

Тумба подвесная Smart
с двумя ящиками,
оснащенными доводчиками
скрытого монтажа с системой
Soft close (плавного закрывания),
1 ящик внешний
и 1 ящик внутренний

Размер: 590 x 450 x 500
Цвет: Белый глянец
SM60W



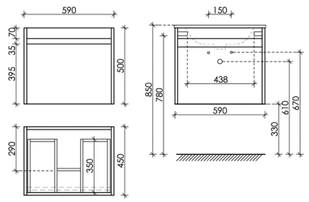

Цвета раковины:

Белый **Черный**

Совместима с раковинами:
CN7001, CN7001MB, CN7011, CN7011MB, CN7011WX, CN7011MBWX

Тумба подвесная Smart
с двумя ящиками,
оснащенными доводчиками
скрытого монтажа с системой
Soft close (плавного закрывания),
1 ящик внешний
и 1 ящик внутренний

Размер: 790 x 450 x 500
Цвет: Белый глянец
SM80W



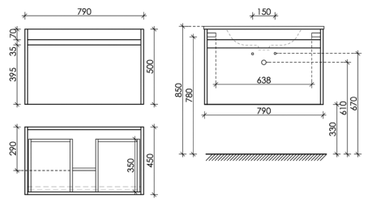

Цвета раковины:

Белый **Черный**

Совместима с раковинами:
CN7005, CN7005MB, CN7012, CN7012MB, CN7012WX, CN7012MBWX

Тумба подвесная Smart
с двумя ящиками,
оснащенными доводчиками
скрытого монтажа с системой
Soft close (плавного закрывания),
1 ящик внешний
и 1 ящик внутренний

Размер: 890 x 450 x 500
Цвет: Белый глянец
SM90W



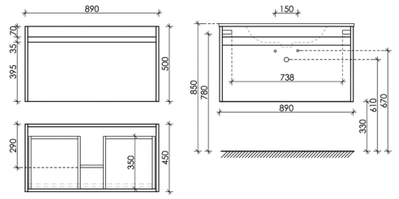

Цвета раковины:

Белый **Черный**

Совместима с раковинами:
CN7002, CM7002MB

Тумба подвесная Smart
с двумя ящиками,
оснащенными доводчиками
скрытого монтажа с системой
Soft close (плавного закрывания),
1 ящик внешний
и 1 ящик внутренний

Размер: 990 x 450 x 500
Цвет: Белый глянец
SM100W



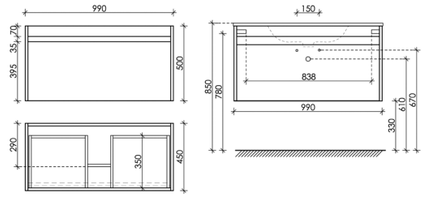

Цвета раковины:

Белый **Черный**

Совместима с раковинами:
CN7003, CN7003MB, CN7013,CN7013MB, CN7013WX, CN7013MBWX

Белый глянец

Материал корпуса - МДФ, покрытие - эмаль
Материал фасада - МДФ, покрытие - эмаль

Тумба подвесная Smart
с двумя ящиками,
оснащенными доводчиками
скрытого монтажа с системой
Soft close (плавного закрывания),
1 ящик внешний и
1 ящик внутренний

Размер: 1190 x 450 x 500
Цвет: Белый глянец
SM120-1W



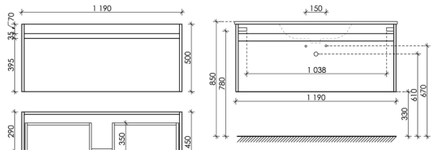

Цвета раковины:

Белый **Черный**

Совместима с раковинами:
CN7006, CN7006MB

Тумба подвесная Smart
с двумя ящиками,
оснащенными доводчиками
скрытого монтажа с системой
Soft close (плавного закрывания),
1 ящик внешний и
1 ящик внутренний

Размер: 1190 x 450 x 500
Цвет: Белый глянец
SM120-2W



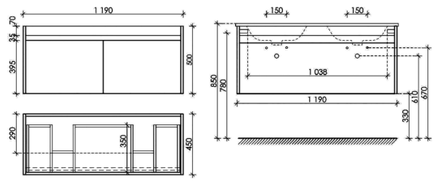

Цвета раковины:

Белый **Черный**

Совместима с раковинами:
CN7004, CN7004MB

Шкаф-пенал Smart подвесной ,
2 двери, открывание за фасад,
2 полки в каждой секции, петли L/R,
плавное закрывание

Размер: 350 x 300 x 1600
Цвет: Белый глянец
PSM35W



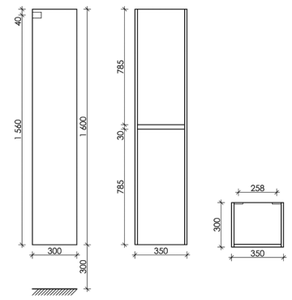

Подробная информация по подходящим раковинам на стр. 352-361



Коллекция URBAN

Коллекция URBAN – это стиль и ритм современной жизни – удобство, эстетика, отсутствие лишних деталей. Движение ящиков не нарушит тишину, они открываются и закрываются плавно и бесшумно. Ручка расположена по всей длине фасада и встроена в ящик таким образом, экономит пространство, а также снижает риск получить травму, ударившись о выступающую часть.

Размерный ряд тумбы включает 7 позиций – от 600 до 1200 мм, для ванных комнат разной площади. Вы можете выбрать цвет раковины для комплектации – черный или белый. Цветовое исполнение – классический белый глянцевый,мягкий дуб галифакс,благородный дуб чарльстон.



Тумба подвесная URBAN / UR100ECH

Тумба подвесная Urban с двумя ящиками, оснащенными доводчиками скрытого монтажа с системой Soft close (плавного закрывания), с ручкой Gola по всей длине тумбы

Цвет: Дуб чарльстон
990 x 450 x 550

Раковина накладная прямоугольная ELEMENT / CN7003

Цвет: Белый
1010 x 465 x 180



Тумба подвесная URBAN / UR60ECH

Тумба подвесная Urban с двумя ящиками, оснащенными доводчиками скрытого монтажа с системой Soft close (плавного закрывания), с ручкой Gola по всей длине тумбы

Цвет: Дуб чарльстон
590 x 450 x 550

Раковина накладная прямоугольная ELEMENT / CN7001

Цвет: Белый
610 x 465 x 180



Тумба подвесная URBAN / UR120-2EG

Тумба подвесная Urban с двумя ящиками, оснащенными доводчиками скрытого монтажа с системой Soft close (плавного закрывания), с ручкой Gola по всей длине тумбы

Цвет: Дуб чарльстон
1190 x 450 x 550

Умывальник накладной прямоугольный ELEMENT / CN7004MB

Цвет: Черный матовый
1210 x 465 x 180



Шкаф-пенал подвесной URBAN / PUR35EG

Шкаф-пенал Urban подвесной, две дверцы, петли с доводчиками, расположение петель R/L

Цвет: Дуб чарльстон
350 x 300 x 1600

URBAN



Тумба подвесная URBAN / UR120-1EG

Тумба подвесная Urban с двумя ящиками, оснащенными доводчиками скрытого монтажа с системой Soft close (плавного закрывания), с ручкой Gola по всей длине тумбы,

Цвет: Дуб галифакс
1190 x 450 x 550

Раковина накладная прямоугольная ELEMENT / CN7006

Цвет: Белый
1210 x 465 x 180



Тумба подвесная URBAN / UR90EG

Тумба подвесная Urban с двумя ящиками, оснащенными
доводчиками скрытого монтажа с системой Soft close (плавного закрывания),
с ручкой Gola по всей длине тумбы

Цвет: Дуб галифакс
890 x 450 x 550

Раковина накладная прямоугольная ELEMENT / CN7002MB

Цвет: Черный матовый
910 x 465 x 180



Шкаф-пенал URBAN / PUR35EG

Шкаф-пенал Urban подвесной, две дверцы,
петли с доводчиками, расположение петель R/L

Цвет: Дуб галифакс
360 x 300 x 1600

URBAN



Тумба подвесная URBAN / UR100W

Тумба подвесная Urban с двумя ящиками, оснащенными доводчиками скрытого монтажа с системой Soft close (плавного закрывания), с ручкой Gola по всей длине тумбы,

Цвет: Белый глянец
990 x 450 x 550

Раковина накладная прямоугольная ELEMENT / CN7003

Цвет: Черный матовый
1010 x 465 x 180



Тумба подвесная URBAN / UR120-2W

Тумба подвесная Urban с двумя ящиками, оснащенными
доводчиками скрытого монтажа с системой Soft close (плавного закрывания),
с ручкой Gola по всей длине тумбы

Цвет: Белый глянец
1190 x 450 x 550

Раковина накладная прямоугольная ELEMENT / CN7004

Цвет: Белый
1210 x 465 x 180



Шкаф-пенал URBAN / PUR35W

Шкаф-пенал Urban подвесной, две дверцы,
петли с доводчиками, расположение петель R/L

Цвет: Белый глянец
360 x 300 x 1600

Дуб чарльстон

Материал корпуса - ЛДСП, покрытие - ламинат
Материал фасада - ЛДСП, покрытие - ламинат

Тумба подвесная Urban
с двумя ящиками,
оснащенными доводчиками скрытого монтажа с системой Soft close (плавного закрывания), с ручкой Gola по всей длине тумбы

Размер: 590 x 450 x 500
Цвет: Дуб чарльстон
UR60ECH



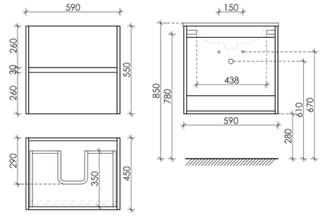

Цвета раковины:

Белый **Черный**

Совместима с раковинами:
CN7001, CN7001MB, CN7011, CN7011MB, CN7011WX, CN7011MBWX

Тумба подвесная Urban
с двумя ящиками,
оснащенными доводчиками скрытого монтажа с системой Soft close (плавного закрывания), с ручкой Gola по всей длине тумбы

Размер: 690 x 450 x 500
Цвет: Дуб чарльстон
UR70ECH



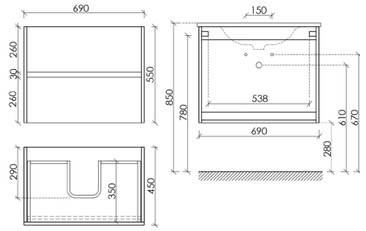

Цвета раковины:

Белый **Черный**

Совместима с раковинами:
CN7007, CN7007MB

Тумба подвесная Urban
с двумя ящиками,
оснащенными доводчиками скрытого монтажа с системой Soft close (плавного закрывания), с ручкой Gola по всей длине тумбы

Размер: 790 x 450 x 500
Цвет: Дуб чарльстон
UR80ECH



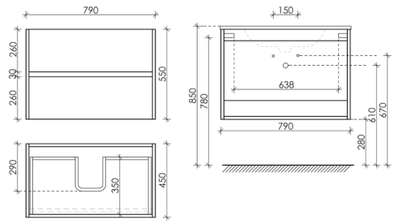

Цвета раковины:

Белый **Черный**

Совместима с раковинами:
CN7005, CN7005MB, CN7012, CN7012MB, CN7012WX, CN7012MBWX

Тумба подвесная Urban
с двумя ящиками,
оснащенными доводчиками скрытого монтажа с системой Soft close (плавного закрывания), с ручкой Gola по всей длине тумбы

Размер: 890 x 450 x 500
Цвет: Дуб чарльстон
UR90ECH



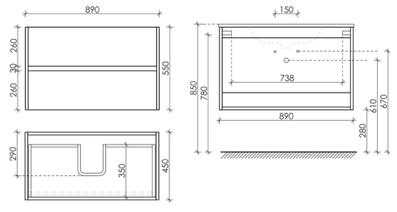

Цвета раковины:

Белый **Черный**

Совместима с раковинами:
CN7002, CM7002MB

Дуб чарльстон

Материал корпуса - ЛДСП, покрытие - ламинат
Материал фасада - ЛДСП, покрытие - ламинат

Тумба подвесная Urban
с двумя ящиками,
оснащенными доводчиками скрытого монтажа с системой Soft close (плавного закрывания), с ручкой Gola по всей длине тумбы

Размер: 990 x 450 x 500
Цвет: Дуб чарльстон
UR100ECH



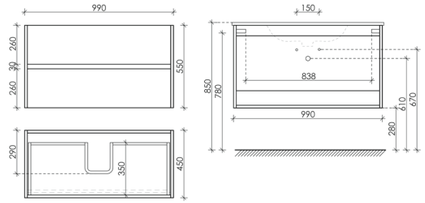

Цвета раковины:

Белый **Черный**

Совместима с раковинами:
CN7003, CN7003MB, CN7013,CN7013MB, CN7013WX, CN7013MBWX

Тумба подвесная Urban
с двумя ящиками,
оснащенными доводчиками скрытого монтажа с системой Soft close (плавного закрывания), с ручкой Gola по всей длине тумбы

Размер: 1190 x 450 x 500
Цвет: Дуб чарльстон
UR120-1ECH



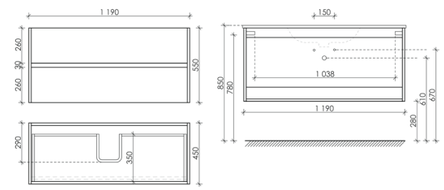

Цвета раковины:

Белый **Черный**

Совместима с раковинами:
CN7006, CN7006MB

Тумба подвесная Urban
с двумя ящиками,
оснащенными доводчиками скрытого монтажа с системой Soft close (плавного закрывания), с ручкой Gola по всей длине тумбы

Размер: 1190 x 450 x 500
Цвет: Дуб чарльстон
UR120-2ECH



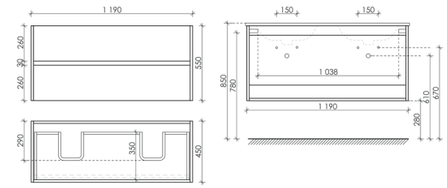

Цвета раковины:

Белый **Черный**

Совместима с раковинами:
CN7004, CN7004MB

Шкаф-пенал Urban подвесной,
две дверцы, петли с доводчиками, расположение петель R/L

Размер: 350 x 300 x 1600
Цвет: Дуб чарльстон
PUR35ECH



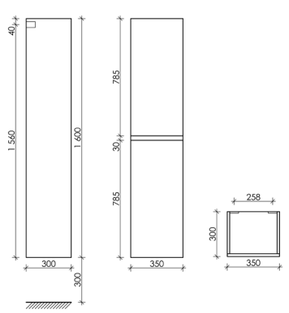

Подробная информация по подходящим раковинам на стр. 352-361

Дуб галифакс натуральный

Материал корпуса - ЛДСП, покрытие - ламинат
Материал фасада - ЛДСП, покрытие - ламинат

Тумба подвесная Urban
с двумя ящиками,
оснащенными доводчиками скрытого монтажа с системой Soft close (плавного закрывания), с ручкой Gola по всей длине тумбы

Размер: 590 x 450 x 500
Цвет: Дуб галифакс натуральный UR60EG



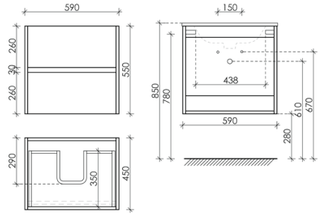

Цвета раковины:

Белый **Черный**

Совместима с раковинами:
CN7001, CN7001MB, CN7011, CN7011MB, CN7011WX, CN7011MBWX

Тумба подвесная Urban
с двумя ящиками,
оснащенными доводчиками скрытого монтажа с системой Soft close (плавного закрывания), с ручкой Gola по всей длине тумбы

Размер: 690 x 450 x 500
Цвет: Дуб галифакс натуральный UR70EG



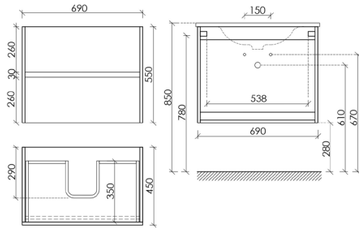

Цвета раковины:

Белый **Черный**

Совместима с раковинами:
CN7007, CN7007MB

Тумба подвесная Urban
с двумя ящиками,
оснащенными доводчиками скрытого монтажа с системой Soft close (плавного закрывания), с ручкой Gola по всей длине тумбы

Размер: 790 x 450 x 500
Цвет: Дуб галифакс натуральный UR80EG



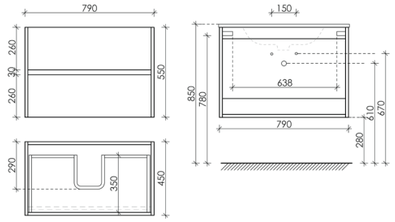

Цвета раковины:

Белый **Черный**

Совместима с раковинами:
CN7005, CN7005MB, CN7012, CN7012MB, CN7012WX, CN7012MBWX

Тумба подвесная Urban
с двумя ящиками,
оснащенными доводчиками скрытого монтажа с системой Soft close (плавного закрывания), с ручкой Gola по всей длине тумбы

Размер: 890 x 450 x 500
Цвет: Дуб галифакс натуральный UR90EG



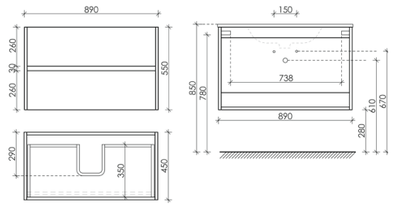

Цвета раковины:

Белый **Черный**

Совместима с раковинами:
CN7002, CM7002MB

Дуб галифакс натуральный

Материал корпуса - ЛДСП, покрытие - ламинат
Материал фасада - ЛДСП, покрытие - ламинат

Тумба подвесная Urban
с двумя ящиками,
оснащенными доводчиками скрытого монтажа с системой Soft close (плавного закрывания), с ручкой Gola по всей длине тумбы

Размер: 990 x 450 x 500
Цвет: Дуб галифакс натуральный UR100EG



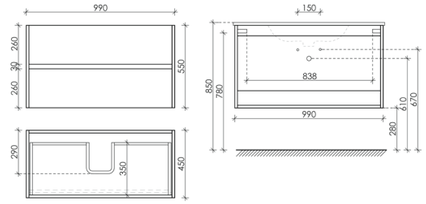

Цвета раковины:

Белый **Черный**

Совместима с раковинами:
CN7003, CN7003MB, CN7013,CN7013MB, CN7013WX, CN7013MBWX

Тумба подвесная Urban
с двумя ящиками,
оснащенными доводчиками скрытого монтажа с системой Soft close (плавного закрывания), с ручкой Gola по всей длине тумбы

Размер: 1190 x 450 x 500
Цвет: Дуб галифакс натуральный UR120-1EG



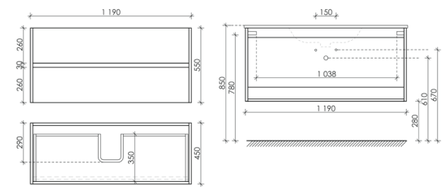

Цвета раковины:

Белый **Черный**

Совместима с раковинами:
CN7006, CN7006MB

Тумба подвесная Urban
с двумя ящиками,
оснащенными доводчиками скрытого монтажа с системой Soft close (плавного закрывания), с ручкой Gola по всей длине тумбы

Размер: 1190 x 450 x 500
Цвет: Дуб галифакс натуральный UR120-2EG



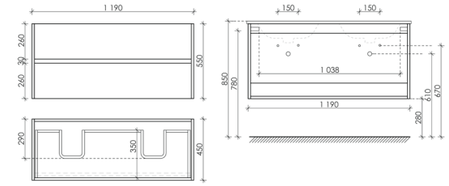

Цвета раковины:

Белый **Черный**

Совместима с раковинами:
CN7004, CN7004MB

Шкаф-пенал Urban подвесной,
две дверцы, петли с доводчиками, расположение петель R/L

Размер: 350 x 300 x 1600
Цвет: Дуб галифакс натуральный PUR35EG



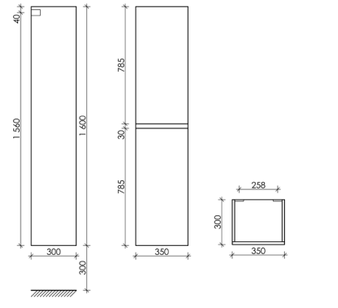

Подробная информация по подходящим раковинам на стр. 352-361

Белый глянец

Материал корпуса - ЛДСП, покрытие - эмаль
Материал фасада - МДФ, покрытие - эмаль

Тумба подвесная Urban
с двумя ящиками,
оснащенными доводчиками
скрытого монтажа с системой
Soft close (плавного закрывания),
с ручкой Gola по всей
длине тумбы

Размер: 590 x 450 x 500
Цвет: Белый глянец
UR60W



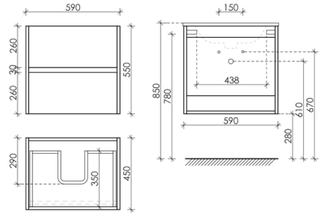

Цвета раковины:

Белый **Черный**

Совместима с раковинами:
CN7001, CN7001MB, CN7011, CN7011MB, CN7011WX, CN7011MBWX

Тумба подвесная Urban
с двумя ящиками,
оснащенными доводчиками
скрытого монтажа с системой
Soft close (плавного закрывания),
с ручкой Gola по всей
длине тумбы

Размер: 690 x 450 x 500
Цвет: Белый глянец
UR70W



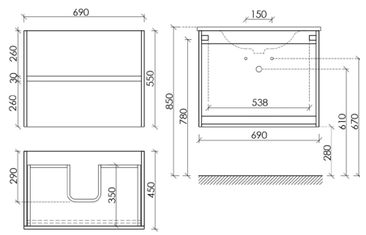

Цвета раковины:

Белый **Черный**

Совместима с раковинами:
CN7007, CN7007MB

Тумба подвесная Urban
с двумя ящиками,
оснащенными доводчиками
скрытого монтажа с системой
Soft close (плавного закрывания),
с ручкой Gola по всей
длине тумбы

Размер: 790 x 450 x 500
Цвет: Белый глянец
UR80W



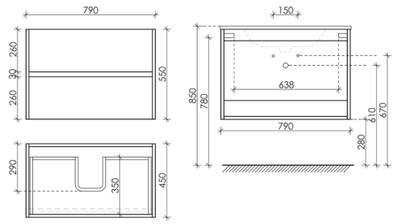

Цвета раковины:

Белый **Черный**

Совместима с раковинами:
CN7005, CN7005MB, CN7012, CN7012MB, CN7012WX, CN7012MBWX

Тумба подвесная Urban
с двумя ящиками,
оснащенными доводчиками
скрытого монтажа с системой
Soft close (плавного закрывания),
с ручкой Gola по всей
длине тумбы

Размер: 890 x 450 x 500
Цвет: Белый глянец
UR90W



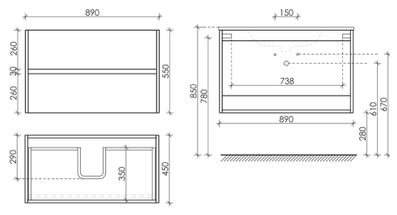

Цвета раковины:

Белый **Черный**

Совместима с раковинами:
CN7002, CM7002MB

Белый глянец

Материал корпуса - ЛДСП, покрытие - эмаль
Материал фасада - МДФ, покрытие - эмаль

Тумба подвесная Urban
с двумя ящиками,
оснащенными доводчиками
скрытого монтажа с системой
Soft close (плавного закрывания),
с ручкой Gola по всей
длине тумбы

Размер: 990 x 450 x 500
Цвет: Белый глянец
UR100W



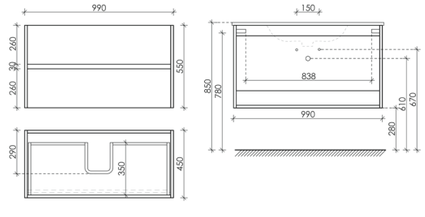

Цвета раковины:

Белый **Черный**

Совместима с раковинами:
CN7003, CN7003MB, CN7013,CN7013MB, CN7013WX, CN7013MBWX

Тумба подвесная Urban
с двумя ящиками,
оснащенными доводчиками
скрытого монтажа с системой
Soft close (плавного закрывания),
с ручкой Gola по всей
длине тумбы

Размер: 1190 x 450 x 500
Цвет: Белый глянец
UR120-1W



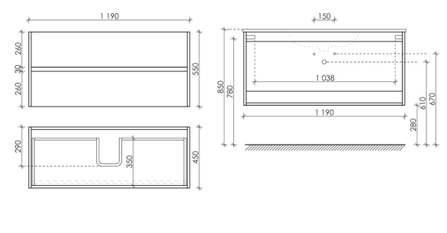

Цвета раковины:

Белый **Черный**

Совместима с раковинами:
CN7006, CN7006MB

Тумба подвесная Urban
с двумя ящиками,
оснащенными доводчиками
скрытого монтажа с системой
Soft close (плавного закрывания),
с ручкой Gola по всей
длине тумбы

Размер: 1190 x 450 x 500
Цвет: Белый глянец
UR120-2W



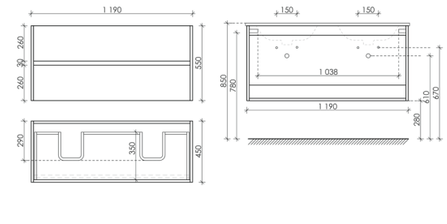

Цвета раковины:

Белый **Черный**

Совместима с раковинами:
CN7004, CN7004MB

Шкаф-пенал Urban подвесной,
две дверцы, петли с доводчиками,
расположение петель R/L

Размер: 350 x 300 x 1600
Цвет: Белый глянец
PUR35W



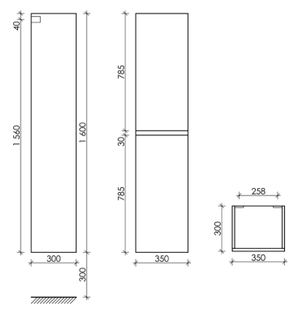

Подробная информация по подходящим раковинам на стр. 352-361



Коллекция SNOB R

SNOB R – стильная коллекция с ультрамодными фасадами, сочетающими особую мягкость материала, строгость фрезеровки и универсальность цвета. Раковина с четкой геометрией идеально впишется в интерьер.

SNOB R





Тумба подвесная SNOB R / SNR100RW

Тумба подвесная с двумя ящиками, оснащенными доводчиками скрытого монтажа с системой Soft close (плавного закрывания)

Цвет: Bianco
995 x 445 x 500



Тумба подвесная SNOB R / SNR80W

Тумба подвесная с двумя ящиками, оснащенными доводчиками скрытого монтажа с системой Soft close (плавного закрывания)

Цвет: Bianco
790 x 445 x 500



Тумба подвесная SNOB R / SNR90W

Тумба подвесная с двумя ящиками, оснащенными доводчиками скрытого монтажа с системой Soft close (плавного закрывания)

Цвет: Bianco
890 x 445 x 500

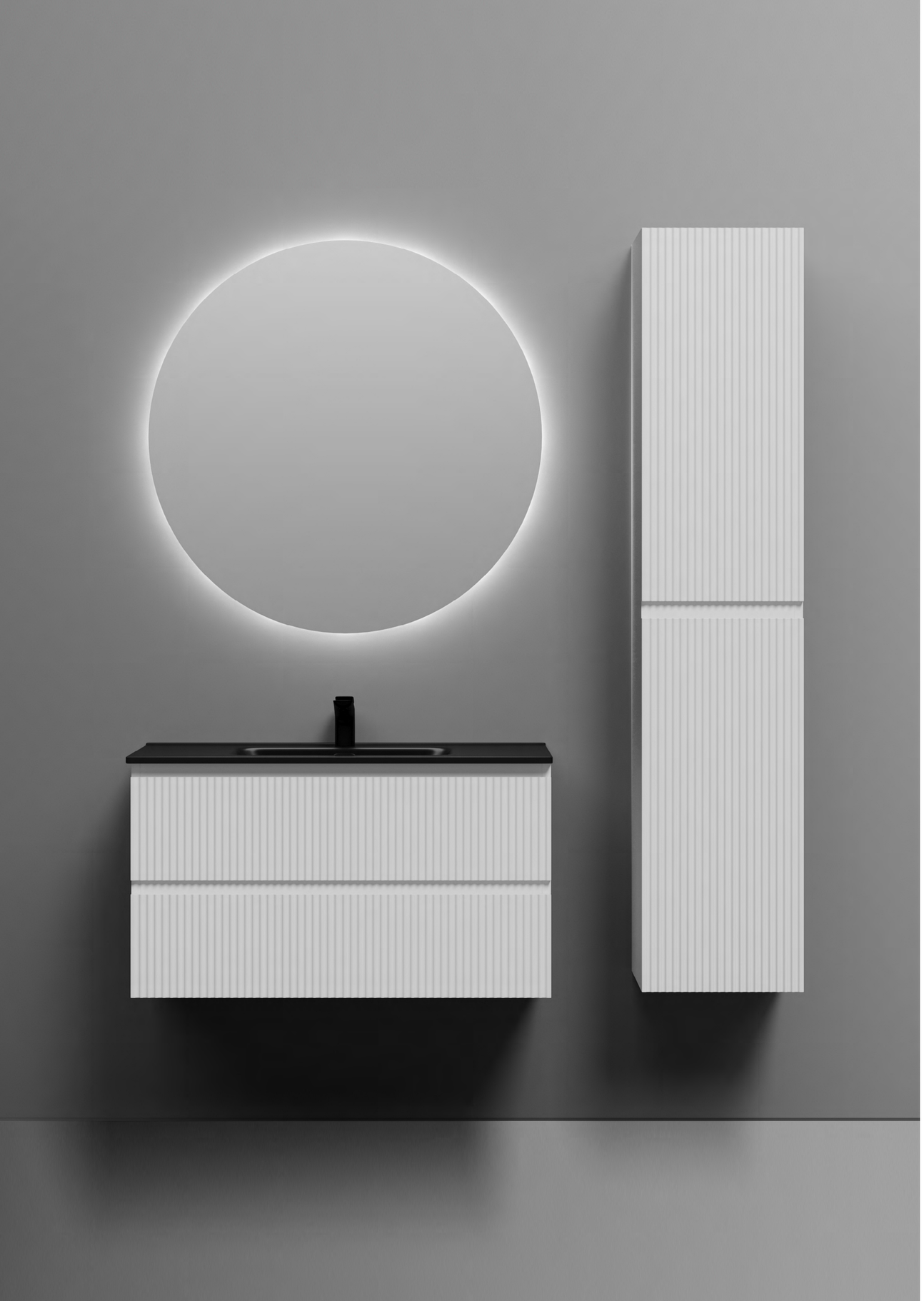



Тумба подвесная SNOB R / SNR90W

Тумба подвесная с двумя ящиками, оснащенными доводчиками скрытого монтажа с системой Soft close (плавного закрывания)

Цвет: Bianco
890 x 445 x 500

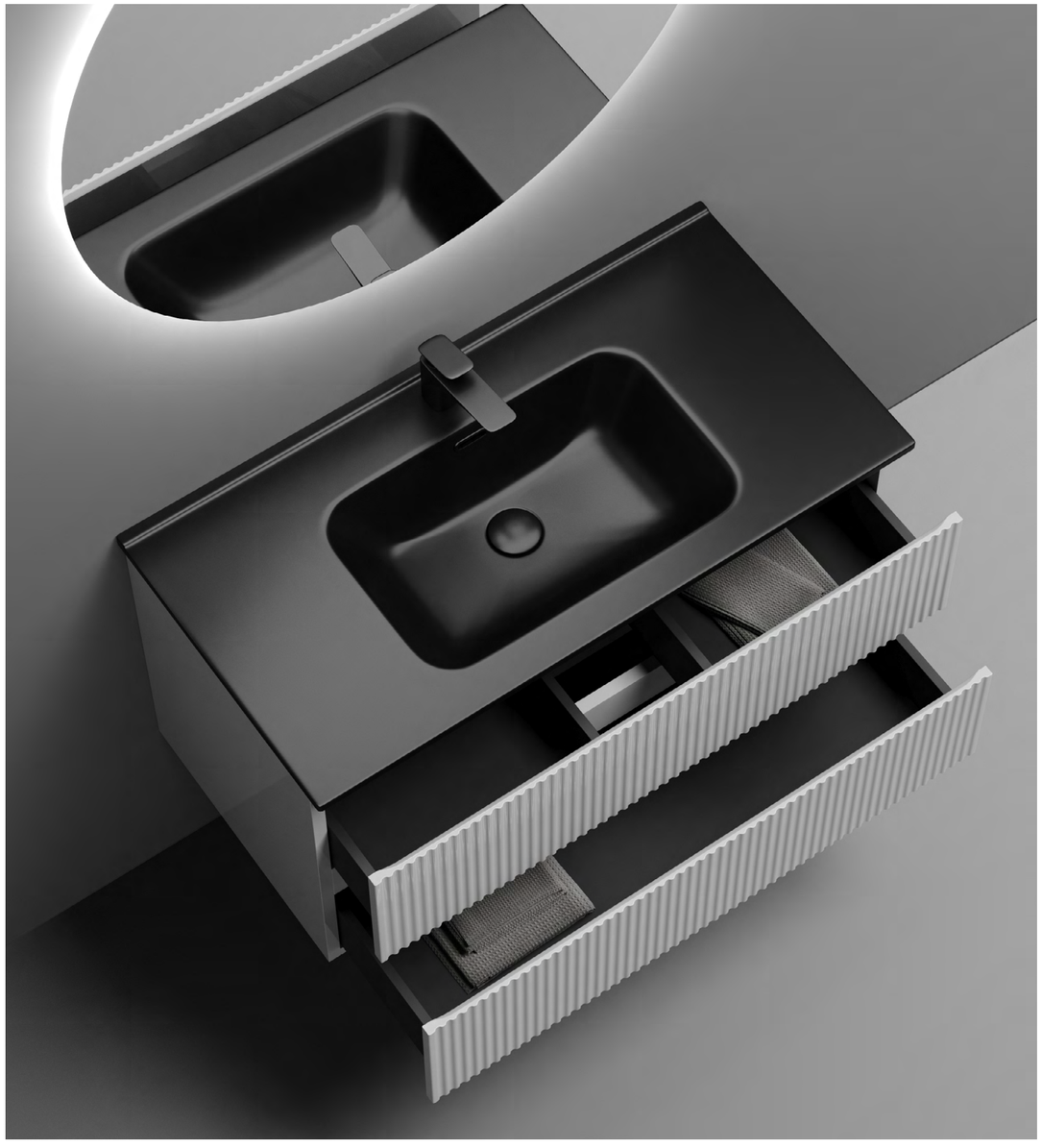

Тумба подвесная SNOB R / SNR90W

Тумба подвесная с двумя ящиками, оснащенными доводчиками скрытого монтажа с системой Soft close (плавного закрывания)

Цвет: Bianco
895 x 445 x 500



Шкаф-пенал SNOB R / PSNR35W

Шкаф-пенал подвесной, две дверцы, петли с доводчиками, расположение петель R/L

Цвет: Bianco
350 x 350 x 1650





Тумба подвесная SNOB R / SNR80CE

Тумба подвесная с двумя ящиками, оснащенными доводчиками скрытого монтажа с системой Soft close (плавного закрывания)

Цвет: Beige Soft
790 x 445 x 500



Тумба подвесная SNOB R / SNR90CE

Тумба подвесная с двумя ящиками, оснащенными доводчиками скрытого монтажа с системой Soft close (плавного закрывания)

Цвет: Beige Soft
790 x 445 x 500



Тумба подвесная SNOB R / SNR70CE

Тумба подвесная с двумя ящиками, оснащенными доводчиками скрытого монтажа с системой Soft close (плавного закрывания)

Цвет: Beige Soft
690 x 445 x 500





Тумба подвесная SNOB R / SNR70CE

Тумба подвесная с двумя ящиками, оснащенными доводчиками скрытого монтажа с системой Soft close (плавного закрывания)

Цвет: Beige Soft
690 x 445 x 500



Тумба подвесная SNOB R / SNR70CE

Тумба подвесная с двумя ящиками, оснащенными доводчиками скрытого монтажа с системой Soft close (плавного закрывания)

Цвет: Beige Soft
690 x 445 x 500



Шкаф-пенал SNOB R / PSNR35CE

Шкаф-пенал подвесной, две дверцы,
петли с доводчиками, расположение петель R/L

Цвет: Beige Soft
350 x 350 x 1650

SNOB R



Тумба подвесная SNOB R / SNR80SM

Тумба подвесная с двумя ящиками, оснащенными доводчиками скрытого монтажа с системой Soft close (плавного закрывания)

Цвет: Doha Soft
790 x 445 x 500

SNOB R





Тумба подвесная SNOB R / SNR60SM

Тумба подвесная с двумя ящиками, оснащенными доводчиками скрытого монтажа с системой Soft close (плавного закрывания)

Цвет: Doha Soft
590 x 445 x 500



Тумба подвесная SNOB R / SNR100RSM

Тумба подвесная левая с двумя ящиками, оснащенными доводчиками скрытого монтажа с системой Soft close (плавного закрывания)

Цвет: Doha Soft
995 x 445 x 500



Тумба подвесная SNOB R / SNR100LSM

Тумба подвесная левая с двумя ящиками, оснащенными доводчиками скрытого монтажа с системой Soft close (плавного закрывания)

Цвет: Doha Soft
995 x 445 x 500





Тумба подвесная SNOB R / SNR90SM

Тумба подвесная с двумя ящиками, оснащенными доводчиками скрытого монтажа с системой Soft close (плавного закрывания)

Цвет: Doha Soft
890 x 445 x 500



Тумба подвесная SNOB R / SNR90SM

Тумба подвесная с двумя ящиками, оснащенными доводчиками скрытого монтажа с системой Soft close (плавного закрывания)

Цвет: Doha Soft
890 x 445 x 500



Шкаф-пенал SNOB R / PSNR35SM

Шкаф-пенал подвесной, две дверцы,
петли с доводчиками, расположение петель R/L

Цвет: Doha Soft
350 x 350 x 1650



Тумба подвесная SNOB R / SNR80W

Тумба подвесная Snob R с двумя ящиками, оснащенными доводчиками скрытого монтажа с системой Soft close (плавного закрывания),

Цвет: Bianco
790 x 445 x 500 мм

Столешница для ванной комнаты без отверстия под смеситель / TT80A1
800 x 460 мм

Умывальник чаша накладная круглая ELEMENT CN5024
420 x 420 x 130 мм



Тумба подвесная SNOB R / RSNR100W

Тумба подвесная Snob R с двумя ящиками, оснащенными доводчиками скрытого монтажа с системой Soft close (плавного закрывания),

Цвет: Bianco
995 x 445 x 500 мм

Столешница для ванной комнаты с отверстием под смеситель / TT100A2X
1000 x 460 мм

Умывальник чаша накладная круглая ELEMENT / CN5001
360 x 360 x 120 мм



Тумба подвесная SNOB / SNR80SM

Тумба подвесная Snob R с двумя ящиками, оснащенными доводчиками скрытого монтажа с системой Soft close (плавного закрывания)

Цвет: Doha Sof
790 x 445 x 500 мм

Столешница для ванной комнаты без отверстия под смеситель / TT80A1
800 x 460 мм

Умывальник чаша накладная прямоугольная ELEMENT / CN6008
505 x 405 x 140 мм



Тумба подвесная SNOB R / SNR100CE

Тумба подвесная Snob R с двумя ящиками, оснащенными доводчиками скрытого монтажа с системой Soft close (плавного закрывания)

Цвет: Bianco
995 x 445 x 500 мм

Столешница для ванной комнаты с отверстием под смеситель / TT100A2X
1000 x 460 мм

Умывальник чаша накладная овальная ELEMENT / CN5010
480 x 350 x 130 мм

Bianco

Материал корпуса - МДФ, покрытие - ПВХ пленка
Материал фасада - МДФ, покрытие - ПВХ пленка

Тумба подвесная Snob R
с двумя ящиками,
оснащенными доводчиками
скрытого монтажа с системой
Soft close (плавного закрывания)

Размер: 590 x 450 x 500
Цвет: Bianco
SNR60W

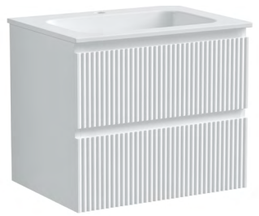

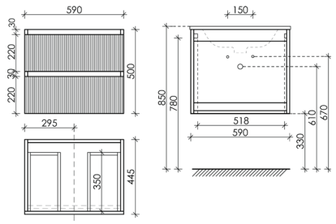

Цвета раковины:

Белый **Черный**

Совместима с раковинами:
CN7011, CN7011MB, CN7011WX, CN7011MBWX, CN7001, CN7001MB

Тумба подвесная Snob R
с двумя ящиками,
оснащенными доводчиками
скрытого монтажа с системой
Soft close (плавного закрывания)

Размер: 690 x 445 x 500
Цвет: Bianco
SNR70W



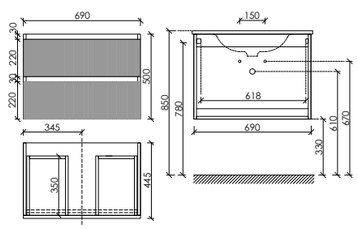

Цвета раковины:

Белый **Черный**

Совместима с раковинами:
CN7007, CN7007MB, CN7022, CN7022WX, CN7022MB, CN7022MBWX

Тумба подвесная Snob R
с двумя ящиками,
оснащенными доводчиками
скрытого монтажа с системой
Soft close (плавного закрывания)

Размер: 790 x 445 x 500
Цвет: Bianco
SNR80W

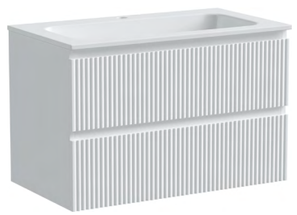

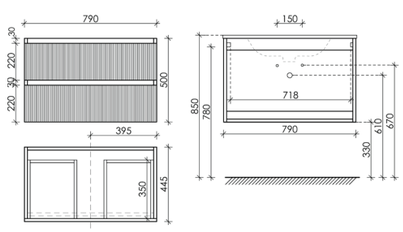

Цвета раковины:

Белый **Черный**

Совместима с раковинами:
CN7012, CN7012MB, CN7012WX, CN7012MBWX, CN7005, CN7005MB, CN7023, CN7023WX, CN7023MB, CN7023MBWX

Тумба подвесная Snob R
с двумя ящиками,
оснащенными доводчиками
скрытого монтажа с системой
Soft close (плавного закрывания)

Размер: 890 x 445 x 500
Цвет: Bianco
SNR90W



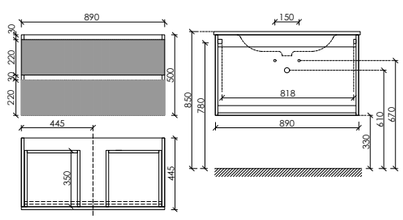

Цвета раковины:

Белый **Черный**

Совместима с раковинами:
CN7002, CN7002MB, CN7019, CN7019WX, CN7019MB, CN7019MBWX

Bianco

Материал корпуса - МДФ, покрытие - ПВХ пленка
Материал фасада - МДФ, покрытие - ПВХ пленка

Тумба подвесная Snob R
с двумя ящиками,
оснащенными доводчиками
скрытого монтажа с системой
Soft close (плавного закрывания)

Размер: 995 x 445 x 500
Цвет: Bianco
SNR100W



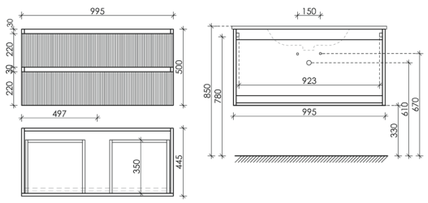

Цвета раковины:

Белый **Черный**

Совместима с раковинами:
CN7013,CN7013MB, CN7013WX, CN7013MBWX, CN7003, CN7003MB

Тумба подвесная Snob R
левая/правая с двумя ящиками,
оснащенными доводчиками
скрытого монтажа с системой
Soft close (плавного закрывания)

Размер: 995 x 445 x 500
Цвет: Bianco
SNR100LW
SNR100RW



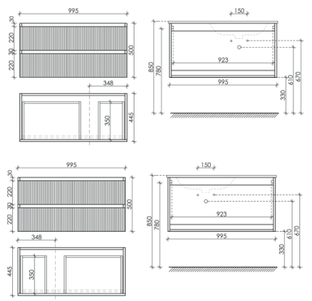

Цвета раковины:

Белый **Черный**

Совместима с раковинами:
SNR100LW: CN7014, CN7014MB
SNR100RW: CN7015, CN7015MB

Тумба подвесная Snob R
с двумя ящиками,
оснащенными доводчиками
скрытого монтажа с системой
Soft close (плавного закрывания)

Размер: 1195 x 445 x 500
Цвет: Bianco
SNR120W

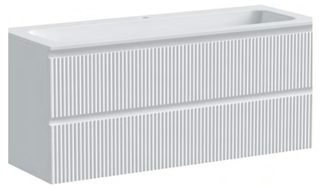

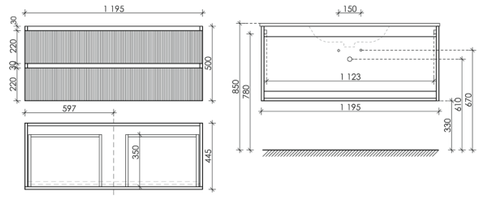

Цвета раковины:

Белый **Черный**

Совместима с раковинами:
CN7016, CN7016MB, CN7016WX, CN7016MBWX, CN7017, CN7017MB, CN7006, CN7006MB, CN7024, CN7024MB

Шкаф-пенал Snob R подвесной
две дверцы, петли с доводчиками,
расположение петель R/L

Размер: 350 x 350 x 1650
Цвет: Bianco
PSNR35W

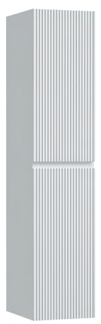

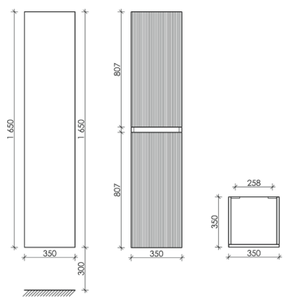

Подробная информация по подходящим раковинам на стр. 352-361

Beige Soft

Материал корпуса - МДФ, покрытие - ПВХ пленка
Материал фасада - МДФ, покрытие - ПВХ пленка

Тумба подвесная Snob R
с двумя ящиками,
оснащенными доводчиками
скрытого монтажа с системой
Soft close (плавного закрывания)

Размер: 590 x 450 x 500
Цвет: Beige Soft
SNR60CE



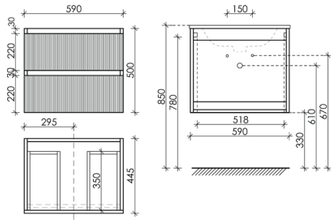

Цвета раковины:

Белый **Черный**

Совместима с раковинами:
CN7011, CN7011MB, CN7011WX, CN7011MBWX, CN7001, CN7001MB

Тумба подвесная Snob R
с двумя ящиками,
оснащенными доводчиками
скрытого монтажа с системой
Soft close (плавного закрывания)

Размер: 690 x 445 x 500
Цвет: Beige Soft
SNR70CE



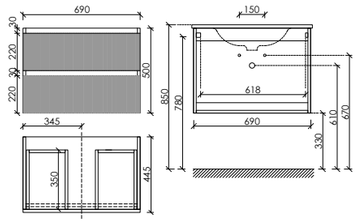

Цвета раковины:

Белый **Черный**

Совместима с раковинами:
CN7007, CN7007MB, CN7022, CN7022WX, CN7022MB, CN7022MBWX

Тумба подвесная Snob R
с двумя ящиками,
оснащенными доводчиками
скрытого монтажа с системой
Soft close (плавного закрывания)

Размер: 790 x 445 x 500
Цвет: Beige Soft
SNR80CE



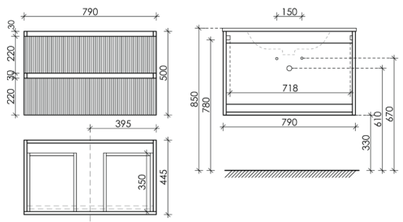

Цвета раковины:

Белый **Черный**

Совместима с раковинами:
CN7012, CN7012MB, CN7012WX, CN7012MBWX, CN7005, CN7005MB, CN7023, CN7023WX, CN7023MB, CN7023MBWX

Тумба подвесная Snob R
с двумя ящиками,
оснащенными доводчиками
скрытого монтажа с системой
Soft close (плавного закрывания)

Размер: 890 x 445 x 500
Цвет: Beige Soft
SNR90CE



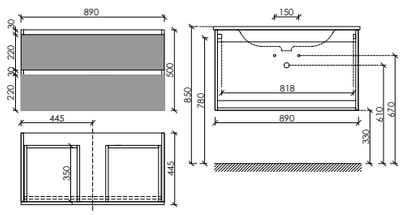

Цвета раковины:

Белый **Черный**

Совместима с раковинами:
CN7002, CN7002MB, CN7019, CN7019WX, CN7019MB, CN7019MBWX

Beige Soft

Материал корпуса - МДФ, покрытие - ПВХ пленка
Материал фасада - МДФ, покрытие - ПВХ пленка

Тумба подвесная Snob R
с двумя ящиками,
оснащенными доводчиками
скрытого монтажа с системой
Soft close (плавного закрывания)

Размер: 995 x 445 x 500
Цвет: Beige Soft
SNR100CE



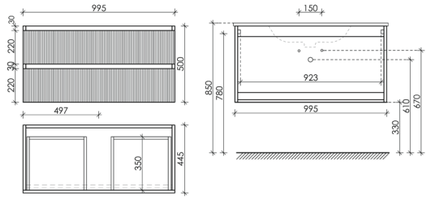

Цвета раковины:

Белый **Черный**

Совместима с раковинами:
CN7013,CN7013MB, CN7013WX, CN7013MBWX, CN7003, CN7003MB

Тумба подвесная Snob R
левая/правая с двумя ящиками,
оснащенными доводчиками
скрытого монтажа с системой
Soft close (плавного закрывания)

Размер: 995 x 445 x 500
Цвет: Beige Soft
SNR100LCE
SNR100RCE



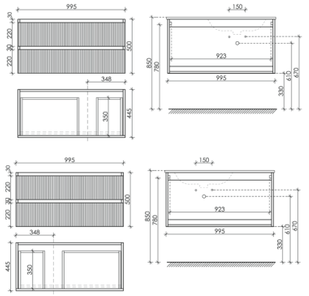

Цвета раковины:

Белый **Черный**

Совместима с раковинами:
SNR100LCE: CN7014, CN7014MB
SNR100RCE: CN7015, CN7015MB

умба подвесная Snob R
с двумя ящиками,
оснащенными доводчиками
скрытого монтажа с системой
Soft close (плавного закрывания)

Размер: 1195 x 445 x 500
Цвет: Beige Soft
SNR120CE



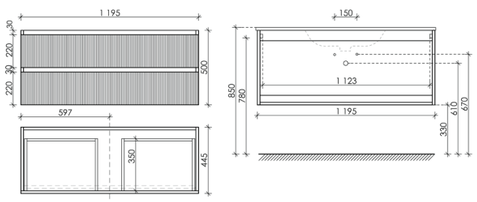

Цвета раковины:

Белый **Черный**

Совместима с раковинами:
CN7016, CN7016MB, CN7016WX, CN7016MBWX, CN7017, CN7017MB, CN7006, CN7006MB, CN7024, CN7024MB

Шкаф-пенал Snob R подвесной
две дверцы, петли с доводчиками,
расположение петель R/L

Размер: 350 x 350 x 1650
Цвет: Beige Soft
PSNR35CE



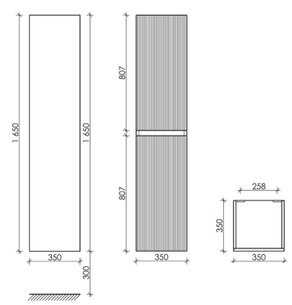

Подробная информация по подходящим раковинам на стр. 352-361

Doha Soft

Материал корпуса - МДФ, покрытие - ПВХ пленка
Материал фасада - МДФ, покрытие - ПВХ пленка

Тумба подвесная Snob R
с двумя ящиками,
оснащенными доводчиками
скрытого монтажа с системой
Soft close (плавного закрывания)

Размер: 590 x 450 x 500
Цвет: Doha Soft
SNR60SM



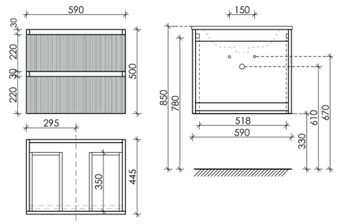

Цвета раковины:

Белый **Черный**

Совместима с раковинами:
CN7011, CN7011MB, CN7011WX, CN7011MBWX, CN7001, CN7001MB

Тумба подвесная Snob R
с двумя ящиками,
оснащенными доводчиками
скрытого монтажа с системой
Soft close (плавного закрывания)

Размер: 690 x 445 x 500
Цвет: Doha Soft
SNR70SM



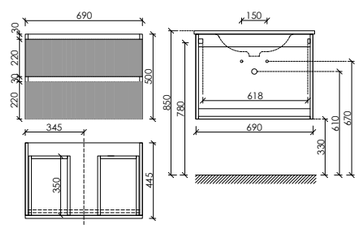

Цвета раковины:

Белый **Черный**

Совместима с раковинами:
CN7007, CN7007MB, CN7022, CN7022WX, CN7022MB, CN7022MBWX

Тумба подвесная Snob R
с двумя ящиками,
оснащенными доводчиками
скрытого монтажа с системой
Soft close (плавного закрывания)

Размер: 790 x 445 x 500
Цвет: Doha Soft
SNR80SM



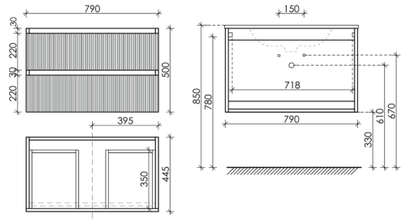

Цвета раковины:

Белый **Черный**

Совместима с раковинами:
CN7012, CN7012MB, CN7012WX, CN7012MBWX, CN7005, CN7005MB, CN7023, CN7023WX, CN7023MB, CN7023MBWX

Тумба подвесная Snob R
с двумя ящиками,
оснащенными доводчиками
скрытого монтажа с системой
Soft close (плавного закрывания)

Размер: 890 x 445 x 500
Цвет: Doha Soft
SNR90SM



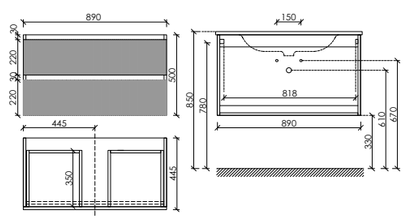

Цвета раковины:

Белый **Черный**

Совместима с раковинами:
CN7002, CN7002MB, CN7019, CN7019WX, CN7019MB, CN7019MBWX

Doha Soft

Материал корпуса - МДФ, покрытие - ПВХ пленка
Материал фасада - МДФ, покрытие - ПВХ пленка

Тумба подвесная Snob R
с двумя ящиками,
оснащенными доводчиками
скрытого монтажа с системой
Soft close (плавного закрывания)

Размер: 995 x 445 x 500
Цвет: Doha Soft
SNR100SM



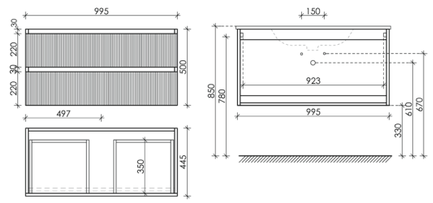

Цвета раковины:

Белый **Черный**

Совместима с раковинами:
CN7013,CN7013MB, CN7013WX, CN7013MBWX, CN7003, CN7003MB

Тумба подвесная Snob R
левая/правая с двумя ящиками,
оснащенными доводчиками
скрытого монтажа с системой
Soft close (плавного закрывания)

Размер: 995 x 445 x 500
Цвет: Doha Soft
NR100LSM
SNR100RSM



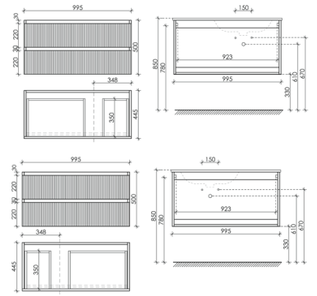

Цвета раковины:

Белый **Черный**

Совместима с раковинами:
SNR100LSM: CN7014, CN7014MB
SNR100RSM: CN7015, CN7015MB

Тумба подвесная Snob R
с двумя ящиками,
оснащенными доводчиками
скрытого монтажа с системой
Soft close (плавного закрывания)

Размер: 1195 x 445 x 500
Цвет: Doha Soft
SNR120SM



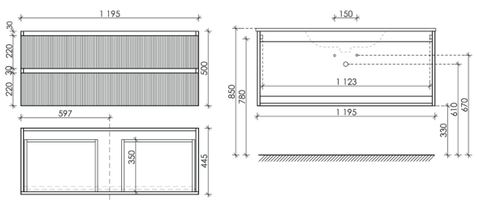

Цвета раковины:

Белый **Черный**

Совместима с раковинами:
CN7016, CN7016MB, CN7016WX, CN7016MBWX, CN7017, CN7017MB, CN7006, CN7006MB, CN7024, CN7024MB

Шкаф-пенал Snob R подвесной
две дверцы, петли с доводчиками,
расположение петель R/L

Размер: 350 x 350 x 1650
Цвет: Doha Soft
PSNR35SM



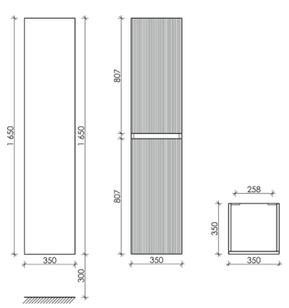

Подробная информация по подходящим раковинам на стр. 352-361

Bianco Цвет столешницы Black sky

Материал корпуса - МДФ, покрытие - ПВХ пленка
Материал фасада - МДФ, покрытие - ПВХ пленка

Тумба подвесная Snob R,
с двумя ящиками, оснащенными доводчиками

Размер: 790 x 445 x 500 мм
Цвет: Bianco
SNR80W

Столешница для ванной комнаты,
без отверстия под смеситель

Размер: 800 x 460 мм
Цвет: Black sky
TT80A1



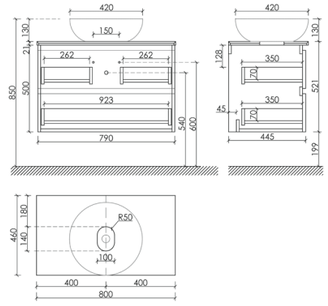

Совместима с раковинами:
CN2003, CN5004, CN5018, CN5024, CN5025, CN6008, CN6011, CN6013, CN6017, CN6022, CN6047

Тумба подвесная Snob R,
с двумя ящиками, оснащенными доводчиками

Размер: 995 x 445 x 500 мм
Цвет: Bianco
SNR100W

Столешница для ванной комнаты,
без отверстия под смеситель

Размер: 1000 x 460 мм
Цвет: Black sky
TT100A1



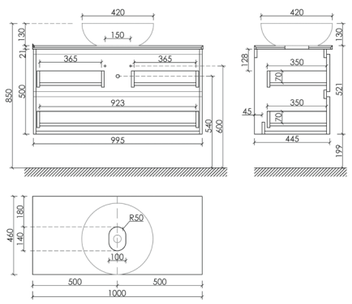

Совместима с раковинами:
CN2003, CN5004, CN5018, CN5024, CN5025, CN6008, CN6011, CN6013, CN6017, CN6022, CN6047

Тумба подвесная Snob R,
с двумя ящиками, оснащенными доводчиками

Размер: 790 x 445 x 500 мм
Цвет: Biancot
SNR80W

Столешница для ванной комнаты,
с отверстием под смеситель

Размер: 800 x 460 мм
Цвет: Black sky
TT80A1X



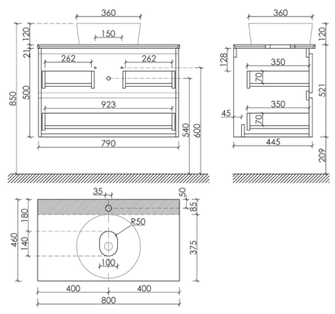

Совместима с раковинами:
CN5001, CN5005, CN5010, CN5021, CN5022, CN5023, CN6005, CN6009, CN6015, CN6018, CN6019, CN6032

Тумба подвесная Snob R,
с двумя ящиками, оснащенными доводчиками

Размер: 995 x 445 x 500 мм
Цвет: Bianco
SNR100W

Столешница для ванной комнаты,
с отверстием под смеситель

Размер: 1000 x 460 мм
Цвет: Black sky
TT100A1X



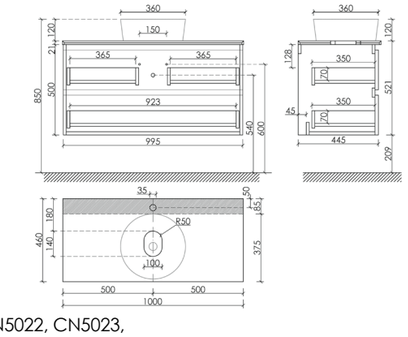

Совместима с раковинами:
CN5001, CN5005, CN5010, CN5021, CN5022, CN5023, CN6005, CN6009, CN6015, CN6018, CN6019, CN6032

Bianco Цвет столешницы Kreman

Материал корпуса - МДФ, покрытие - ПВХ пленка
Материал фасада - МДФ, покрытие - ПВХ пленка

Тумба подвесная Snob R,
с двумя ящиками, оснащенными доводчиками

Размер: 790 x 445 x 500 мм
Цвет: Bianco
SNR80W

Столешница для ванной комнаты,
без отверстия под смеситель

Размер: 800 x 460 мм
Цвет: Kreman
TT80A2



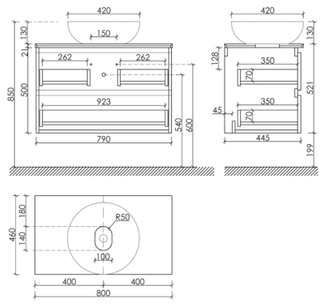

Совместима с раковинами:
CN2003, CN5004, CN5018, CN5024, CN5025, CN6008, CN6011, CN6013, CN6017, CN6022; CN6047

Тумба подвесная Snob R,
с двумя ящиками, оснащенными доводчиками

Размер: 995 x 445 x 500 мм
Цвет: Bianco
SNR100W

Столешница для ванной комнаты,
без отверстия под смеситель

Размер: 1000 x 460 мм
Цвет: Kreman
TT100A2



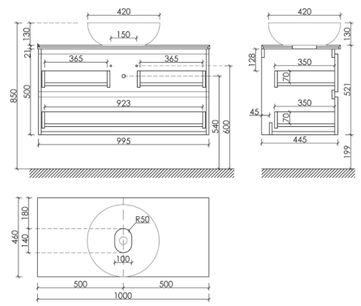

Совместима с раковинами:
CN2003, CN5004, CN5018, CN5024, CN5025, CN6008, CN6011, CN6013, CN6017, CN6022, CN6047

Тумба подвесная Snob R,
с двумя ящиками, оснащенными доводчиками

Размер: 790 x 445 x 500 мм
Цвет: Bianco
SNR80W

Столешница для ванной комнаты,
с отверстием под смеситель

Размер: 800 x 460 мм
Цвет: Kreman
TT80A2X



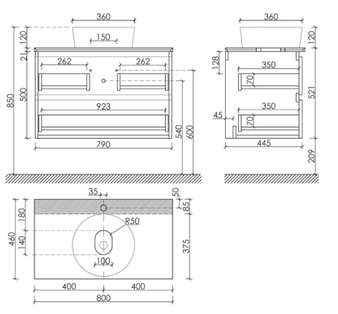

Совместима с раковинами:
CN5001, CN5005, CN5010, CN5021, CN5022, CN5023, CN6005, CN6009, CN6015, CN6018, CN6019, CN6032

Тумба подвесная Snob R,
с двумя ящиками, оснащенными доводчиками

Размер: 995 x 445 x 500 мм
Цвет: Bianco
SNR100W

Столешница для ванной комнаты,
с отверстием под смеситель

Размер: 1000 x 460 мм
Цвет: Kremany
TT100A2X



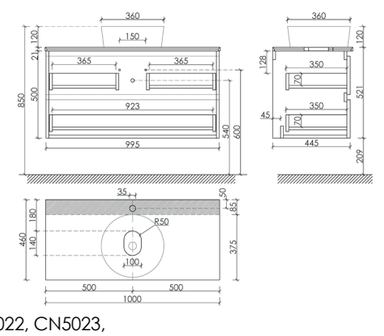

Совместима с раковинами:
CN5001, CN5005, CN5010, CN5021, CN5022, CN5023, CN6005, CN6009, CN6015, CN6018, CN6019, CN6032

Подробная информация по всем возможным сочетаниям тумб, раковин и столешниц смотрите на стр. 574

Beige Soft Цвет столешницы Black sky

Материал корпуса - МДФ, покрытие - ПВХ пленка
Материал фасада - МДФ, покрытие - ПВХ пленка

Тумба подвесная Snob R,
с двумя ящиками, оснащенными доводчиками

Размер: 790 x 445 x 500 мм
Цвет: Beige Soft
SNR80CE

Столешница для ванной комнаты,
без отверстия под смеситель

Размер: 800 x 460 мм
Цвет: Black sky
TT80A1



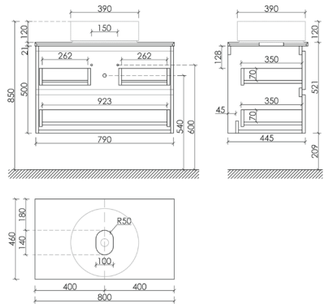

Совместима с раковинами:
CN2003, CN5004, CN5018, CN5024, CN5025, CN6008, CN6011, CN6013, CN6017, CN6022, CN6047

Тумба подвесная Snob R,
с двумя ящиками, оснащенными доводчиками

Размер: 995 x 445 x 500 мм
Цвет: Beige Soft
SNR100CE

Столешница для ванной комнаты,
без отверстия под смеситель

Размер: 1000 x 460 мм
Цвет: Black sky
TT100A1



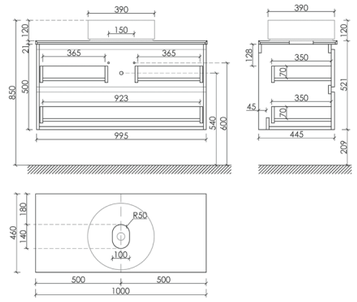

Совместима с раковинами:
CN2003, CN5004, CN5018, CN5024, CN5025, CN6008, CN6011, CN6013, CN6017, CN6022, CN6047

Тумба подвесная Snob R,
с двумя ящиками, оснащенными доводчиками

Размер: 790 x 445 x 500 мм
Цвет: Beige Soft
SNR80CE

Столешница для ванной комнаты,
с отверстием под смеситель

Размер: 800 x 460 мм
Цвет: Black sky
TT80A1X



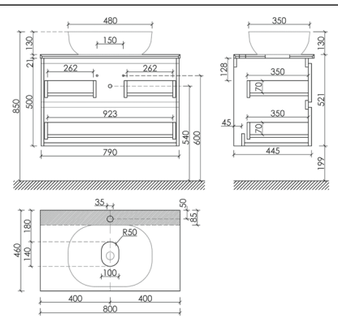

Совместима с раковинами:
CN5001, CN5005, CN5010, CN5021, CN5022, CN5023, CN6005, CN6009, CN6015, CN6018, CN6019, CN6032

Тумба подвесная Snob R,
с двумя ящиками, оснащенными доводчиками

Размер: 995 x 445 x 500 мм
Цвет: Beige Soft
SNR100CE

Столешница для ванной комнаты,
с отверстием под смеситель

Размер: 1000 x 460 мм
Цвет: Black sky
TT100A1X



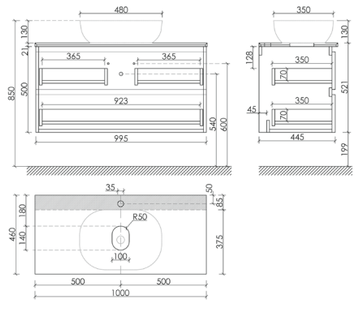

Совместима с раковинами:
CN5001, CN5005, CN5010, CN5021, CN5022, CN5023, CN6005, CN6009, CN6015, CN6018, CN6019, CN6032

Beige Soft Цвет столешницы Kreman

Материал корпуса - МДФ, покрытие - ПВХ пленка
Материал фасада - МДФ, покрытие - ПВХ пленка

Тумба подвесная Snob R,
с двумя ящиками, оснащенными доводчиками

Размер: 790 x 445 x 500 мм
Цвет: Beige Soft
SNR80CE

Столешница для ванной комнаты,
без отверстия под смеситель

Размер: 800 x 460 мм
Цвет: Kreman
TT80A2



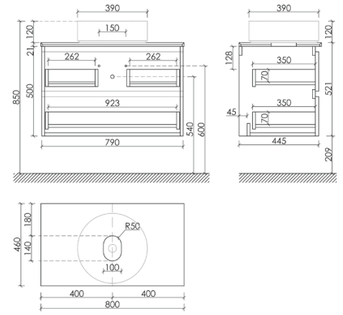

Совместима с раковинами:
CN2003, CN5004, CN5018, CN5024, CN5025, CN6008, CN6011, CN6013, CN6017, CN6022; CN6047

Тумба подвесная Snob R,
с двумя ящиками, оснащенными доводчиками

Размер: 995 x 445 x 500 мм
Цвет: Beige Soft
SNR100CE

Столешница для ванной комнаты,
без отверстия под смеситель

Размер: 1000 x 460 мм
Цвет: Kreman
TT100A2



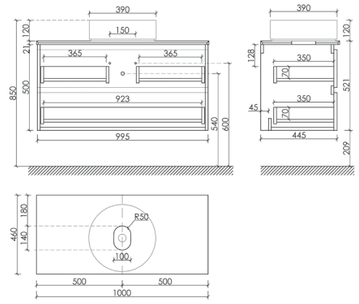

Совместима с раковинами:
CN2003, CN5004, CN5018, CN5024, CN5025, CN6008, CN6011, CN6013, CN6017, CN6022, CN6047

Тумба подвесная Snob R,
с двумя ящиками, оснащенными доводчиками

Размер: 790 x 445 x 500 мм
Цвет: Beige Soft
SNR80CE

Столешница для ванной комнаты,
с отверстием под смеситель

Размер: 800 x 460 мм
Цвет: Kreman
TT80A2X



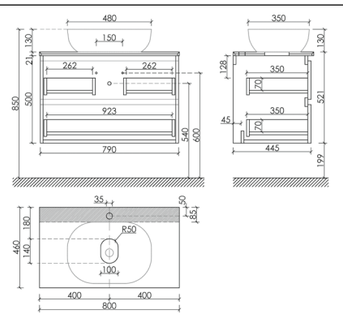

Совместима с раковинами:
CN5001, CN5005, CN5010, CN5021, CN5022, CN5023, CN6005, CN6009, CN6015, CN6018, CN6019, CN6032

Тумба подвесная Snob R,
с двумя ящиками, оснащенными доводчиками

Размер: 995 x 445 x 500 мм
Цвет: Beige Soft
SNR100CE

Столешница для ванной комнаты,
с отверстием под смеситель

Размер: 1000 x 460 мм
Цвет: Kreman
TT100A2X



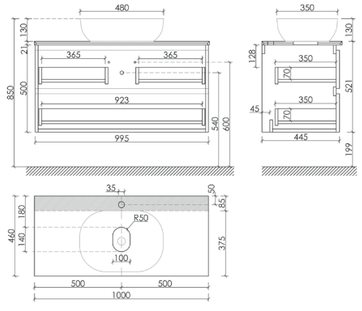

Совместима с раковинами:
CN5001, CN5005, CN5010, CN5021, CN5022, CN5023, CN6005, CN6009, CN6015, CN6018, CN6019, CN6032

Подробная информация по всем возможным сочетаниям тумб, раковин и столешниц смотрите на стр. 574

Doha Soft Цвет столешницы Black sky

Материал корпуса - МДФ, покрытие - ПВХ пленка
Материал фасада - МДФ, покрытие - ПВХ пленка

Тумба подвесная Snob R,
с двумя ящиками, оснащенными доводчиками

Размер: 790 x 445 x 500 мм
Цвет: Doha Soft
SNR80SM

Столешница для ванной комнаты,
без отверстия под смеситель

Размер: 800 x 460 мм
Цвет: Black sky
TT80A1



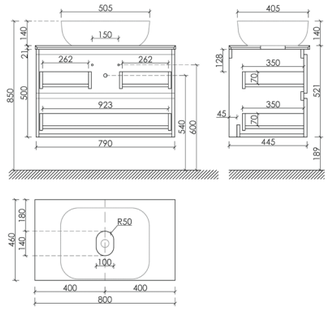

Совместима с раковинами:
CN2003, CN5004, CN5018, CN5024, CN5025, CN6008, CN6011, CN6013, CN6017, CN6022, CN6047

Тумба подвесная Snob R,
с двумя ящиками, оснащенными доводчиками

Размер: 995 x 445 x 500 мм
Цвет: Doha Soft
SNR100SM

Столешница для ванной комнаты,
без отверстия под смеситель

Размер: 1000 x 460 мм
Цвет: Black sky
TT100A1



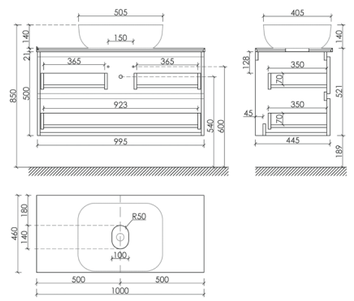

Совместима с раковинами:
CN2003, CN5004, CN5018, CN5024, CN5025, CN6008, CN6011, CN6013, CN6017, CN6022, CN6047

Тумба подвесная Snob R,
с двумя ящиками, оснащенными доводчиками

Размер: 790 x 445 x 500 мм
Цвет: Doha Soft
SNR80SM

Столешница для ванной комнаты,
с отверстием под смеситель

Размер: 800 x 460 мм
Цвет: Black sky
TT80A1X



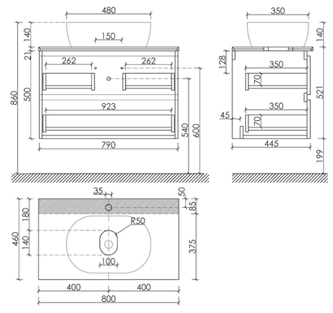

Совместима с раковинами:
CN5001, CN5005, CN5010, CN5021, CN5022, CN5023, CN6005, CN6009, CN6015, CN6018, CN6019, CN6032

Тумба подвесная Snob R,
с двумя ящиками, оснащенными доводчиками

Размер: 995 x 445 x 500 мм
Цвет: Doha Soft
SNR100SM

Столешница для ванной комнаты,
с отверстием под смеситель

Размер: 1000 x 460 мм
Цвет: Black sky
TT100A1X



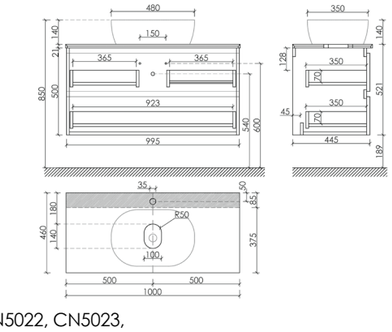

Совместима с раковинами:
CN5001, CN5005, CN5010, CN5021, CN5022, CN5023, CN6005, CN6009, CN6015, CN6018, CN6019, CN6032

Doha Soft Цвет столешницы Kreman

Материал корпуса - МДФ, покрытие - ПВХ пленка
Материал фасада - МДФ, покрытие - ПВХ пленка

Тумба подвесная Snob R,
с двумя ящиками, оснащенными доводчиками

Размер: 790 x 445 x 500 мм
Цвет: Doha Soft
SNR80SM

Столешница для ванной комнаты,
без отверстия под смеситель

Размер: 800 x 460 мм
Цвет: Kreman
TT80A2



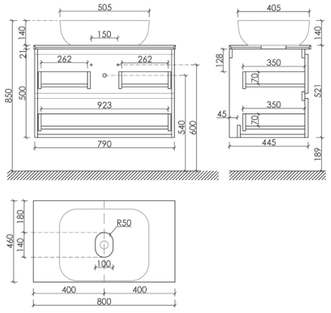

Совместима с раковинами:
CN2003, CN5004, CN5018, CN5024, CN5025, CN6008, CN6011, CN6013, CN6017, CN6022; CN6047

Тумба подвесная Snob R,
с двумя ящиками, оснащенными доводчиками

Размер: 995 x 445 x 500 мм
Цвет: Doha Soft
SNR100SM

Столешница для ванной комнаты,
без отверстия под смеситель

Размер: 1000 x 460 мм
Цвет: Kreman
TT100A2



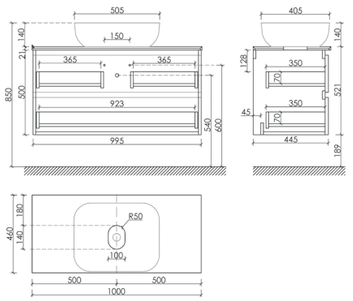

Совместима с раковинами:
CN2003, CN5004, CN5018, CN5024, CN5025, CN6008, CN6011, CN6013, CN6017, CN6022, CN6047

Тумба подвесная Snob R,
с двумя ящиками, оснащенными доводчиками

Размер: 790 x 445 x 500 мм
Цвет: Doha Soft
SNR80SM

Столешница для ванной комнаты,
с отверстием под смеситель

Размер: 800 x 460 мм
Цвет: Kreman
TT80A2X



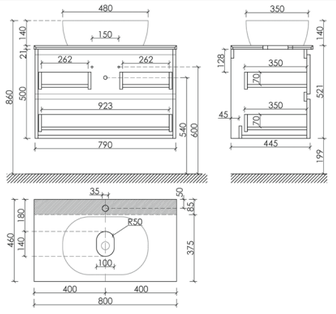

Совместима с раковинами:
CN5001, CN5005, CN5010, CN5021, CN5022, CN5023, CN6005, CN6009, CN6015, CN6018, CN6019, CN6032

Тумба подвесная Snob R,
с двумя ящиками, оснащенными доводчиками

Размер: 995 x 445 x 500 мм
Цвет: Doha Soft
SNR100SM

Столешница для ванной комнаты,
с отверстием под смеситель

Размер: 1000 x 460 мм
Цвет: Kreman
TT100A2X



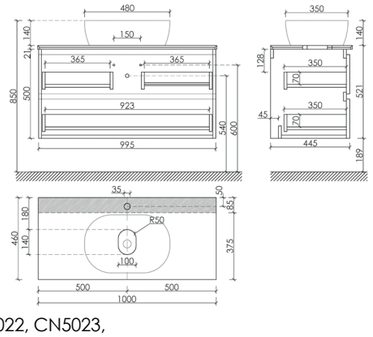

Совместима с раковинами:
CN5001, CN5005, CN5010, CN5021, CN5022, CN5023, CN6005, CN6009, CN6015, CN6018, CN6019, CN6032

Подробная информация по всем возможным сочетаниям тумб, раковин и столешниц смотрите на стр. 574


SNOB T
SNOB R


SNOB T
SNOB R


SNOB T
SNOB R



Коллекция SNOB T

SNOB T – строгость и аристократичность в современных фасадах из МДФ. Четкие вертикальные линии придают интерьеру динамику. Мягкое и в то же время прочное покрытие фасада будет приятным на ощупь и долговечным в использовании.





Тумба подвесная SNOB T / SNT80W

Тумба подвесная с двумя ящиками, оснащенными доводчиками скрытого монтажа с системой Soft close (плавного закрывания)

Цвет: Bianco
790 x 445 x 500



Тумба подвесная SNOB T / SNT90RW

Тумба подвесная правая с двумя ящиками, оснащенными доводчиками скрытого монтажа с системой Soft close (плавного закрывания)

Цвет: Bianco
895 x 445 x 500



Тумба подвесная SNOB T / SNT90W

Тумба подвесная с двумя ящиками, оснащенными доводчиками скрытого монтажа с системой Soft close (плавного закрывания)

Цвет: Bianco
890 x 445 x 500

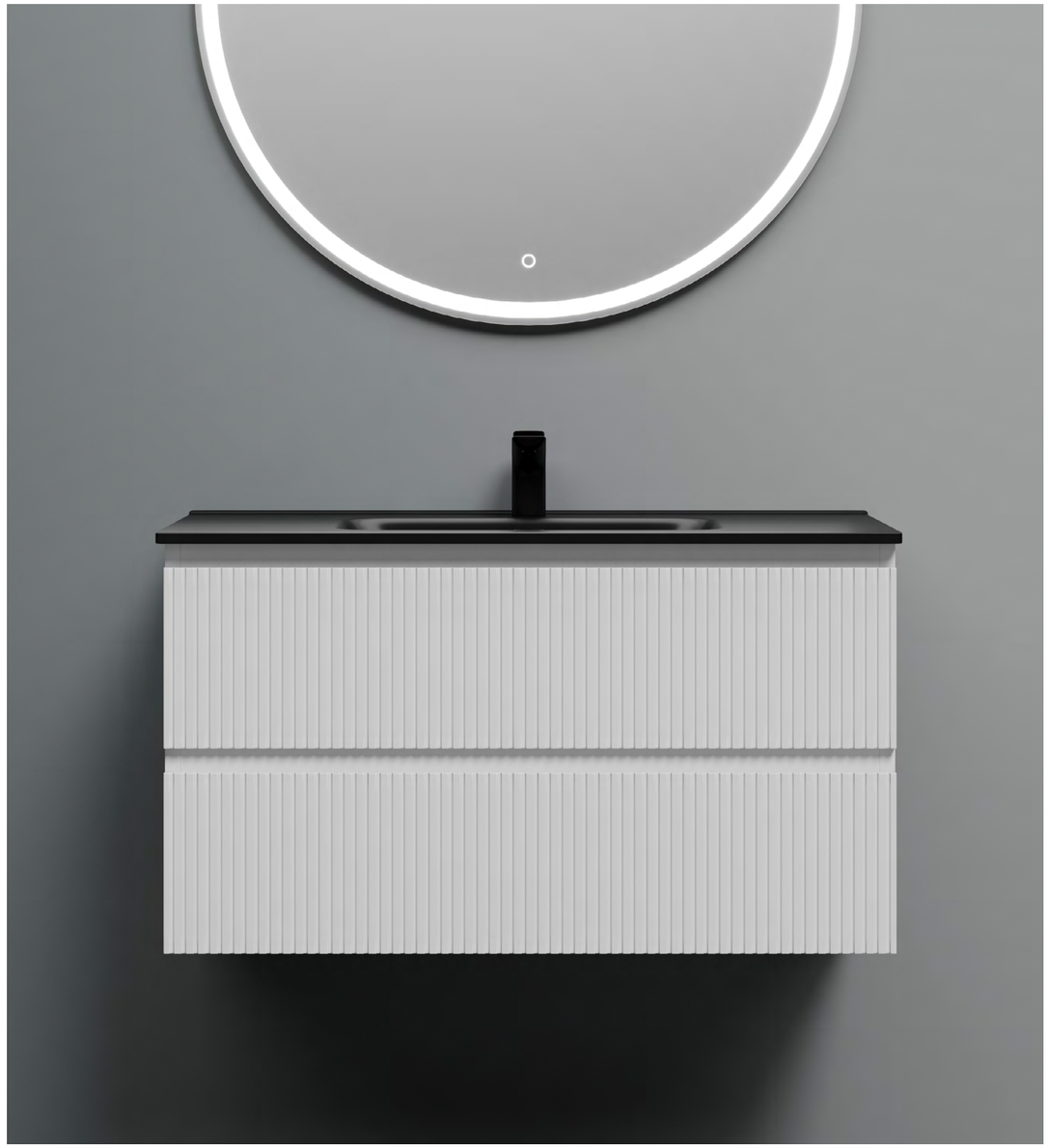

Тумба подвесная SNOB T / SNT90W

Тумба подвесная с двумя ящиками, оснащенными доводчиками скрытого монтажа с системой Soft close (плавного закрывания)

Цвет: Bianco
890 x 445 x 500



Тумба подвесная SNOB T / SNT90RW

Тумба подвесная правая с двумя ящиками, оснащенными доводчиками скрытого монтажа с системой Soft close (плавного закрывания)

Цвет: Bianco
895 x 445 x 500



Шкаф-пенал SNOB T / PSNT35W

Шкаф-пенал подвесной, две дверцы,
петли с доводчиками, расположение петель R/L

Цвет: Bianco
350 x 350 x 1650





Тумба подвесная SNOB T / SNT120CE

Тумба подвесная с двумя ящиками, оснащенными доводчиками скрытого монтажа с системой Soft close (плавного закрывания)

Цвет: Beige Soft
1195 x 445 x 500





Тумба подвесная SNOB T / SNT120CE

Тумба подвесная с двумя ящиками, оснащенными доводчиками скрытого монтажа с системой Soft close (плавного закрывания)

Цвет: Beige Soft
1195 x 445 x 500



Тумба подвесная SNOB T / SNT60CE

Тумба подвесная с двумя ящиками, оснащенными доводчиками скрытого монтажа с системой Soft close (плавного закрывания)

Цвет: Beige Soft
590 x 445 x 500



Тумба подвесная SNOB T / SNT90CE

Тумба подвесная с двумя ящиками, оснащенными доводчиками скрытого монтажа с системой Soft close (плавного закрывания)

Цвет: Beige Soft
890 x 445 x 500



Тумба подвесная SNOB T / SNT90CE

Тумба подвесная с двумя ящиками, оснащенными доводчиками скрытого монтажа с системой Soft close (плавного закрывания)

Цвет: Beige Soft
890 x 445 x 500

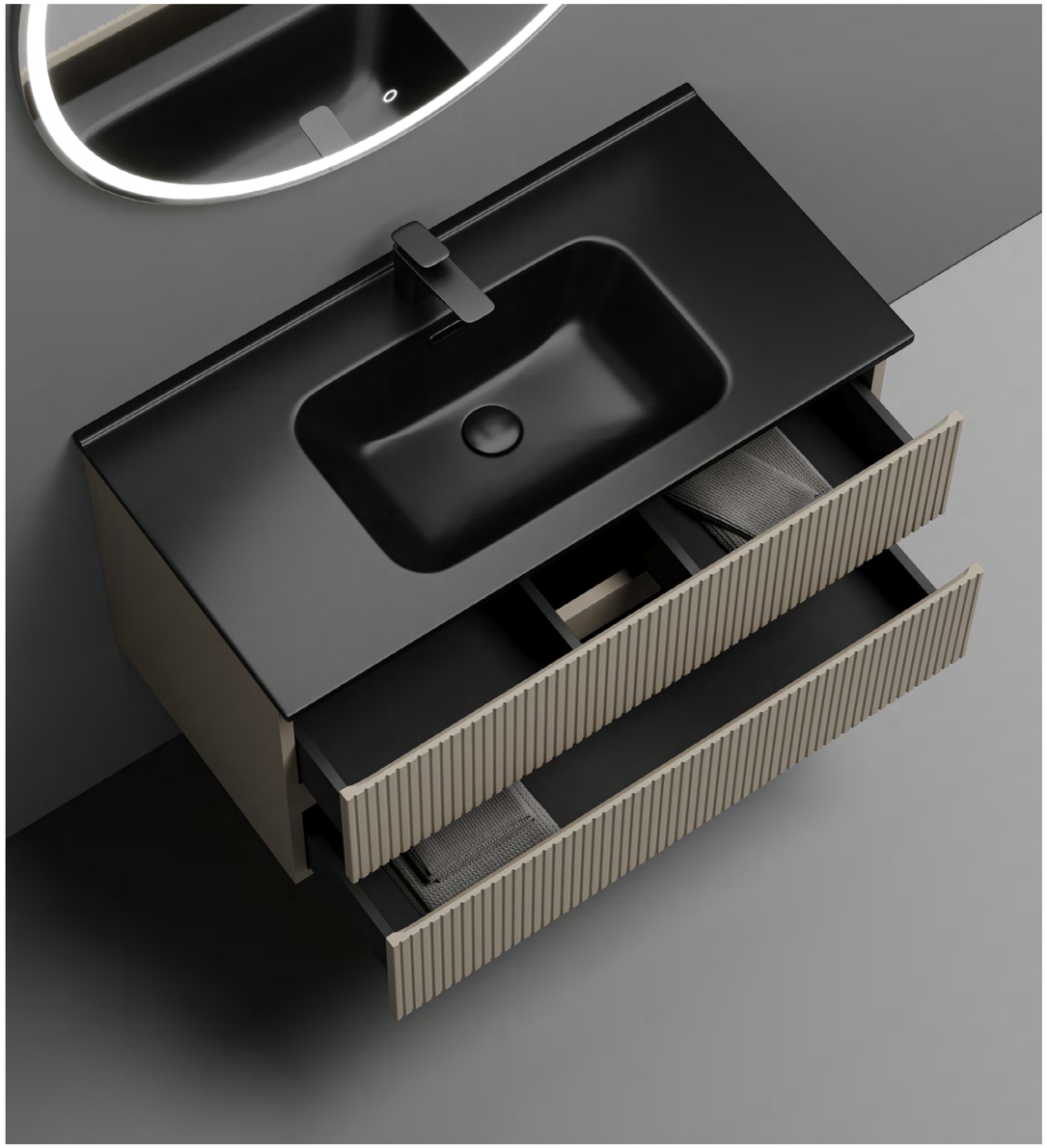

Тумба подвесная SNOB T / SNT90CE

Тумба подвесная с двумя ящиками, оснащенными доводчиками скрытого монтажа с системой Soft close (плавного закрывания)

Цвет: Beige Soft
890 x 445 x 500



Шкаф-пенал SNOB T / PSNT35CE

Шкаф-пенал подвесной, две дверцы,
петли с доводчиками, расположение петель R/L

Цвет: Beige Soft
350 x 350 x 1650





Тумба подвесная SNOB T / SNT100RSM

Тумба подвесная правая, с двумя ящиками, оснащенными доводчиками скрытого монтажа с системой Soft close (плавного закрывания)

Цвет: Doha Soft
1195 x 445 x 500





Тумба подвесная SNOB T / SNT80SM

Тумба подвесная правая, с двумя ящиками, оснащенными доводчиками скрытого монтажа с системой Soft close (плавного закрывания)

Цвет: Doha Soft
790 x 445 x 500



Тумба подвесная SNOB T / SNT90SM

Тумба подвесная с двумя ящиками, оснащенными доводчиками скрытого монтажа с системой Soft close (плавного закрывания)

Цвет: Doha Soft
890 x 445 x 500



Тумба подвесная SNOB T / SNT120SM

Тумба подвесная с двумя ящиками, оснащенными доводчиками скрытого монтажа с системой Soft close (плавного закрывания)

Цвет: Doha Soft
1195 x 445 x 500





Тумба подвесная SNOB T / SNT70SM

Тумба подвесная правая, с двумя ящиками, оснащенными доводчиками скрытого монтажа с системой Soft close (плавного закрывания)

Цвет: Doha Soft
690 x 445 x 500



Тумба подвесная SNOB T / SNT70SM

Тумба подвесная правая, с двумя ящиками, оснащенными доводчиками скрытого монтажа с системой Soft close (плавного закрывания)

Цвет: Doha Soft
690 x 445 x 500



Шкаф-пенал SNOB T / PSNT35SM

Шкаф-пенал подвесной, две дверцы,
петли с доводчиками, расположение петель R/L

Цвет: Doha Soft
350 x 350 x 1650



Тумба подвесная Snob T с двумя ящиками, оснащенными доводчиками скрытого монтажа с системой Soft close (плавного закрывания),
790 x 445 x 500 мм, Bianco, SNR80T

Столешница для ванной комнаты без отверстия под смеситель,
800 x 460 мм, TT80A1

Умывальник чаша накладная прямоугольная Element
600 x 380 x 140 мм, CN5025



Тумба подвесная Snob T с двумя ящиками, оснащенными доводчиками скрытого монтажа с системой Soft close (плавного закрывания),
995 x 445 x 500 мм, Bianco, SNT100W

Столешница для ванной комнаты с отверстием под смеситель,
1000 x 460 мм, TT100A2X

Умывальник чаша накладная круглая Element
355 x 355 x 125мм, CN6005



Тумба подвесная Snob T с двумя ящиками, оснащенными доводчиками скрытого монтажа с системой Soft close (плавного закрывания),
790 x 445 x 500 мм, Doha Soft, SNT80SM

Столешница для ванной комнаты без отверстия под смеситель,
800 x 460 мм, TT80A1

Умывальник чаша накладная круглая Element
415 x 415 x 135 мм, CN6013



Тумба подвесная Snob T с двумя ящиками, оснащенными доводчиками скрытого монтажа с системой Soft close (плавного закрывания),
995 x 445 x 500 мм, Beige Soft, SNT100CE

Столешница для ванной комнаты с отверстием под смеситель,
1000 x 460 мм, TT100A2X

Умывальник чаша накладная круглая Element
358 x 358 x 137 мм, CN6032

Bianco

Материал корпуса - МДФ, покрытие - ПВХ пленка
Материал фасада - МДФ, покрытие - ПВХ пленка

Тумба подвесная Snob T
с двумя ящиками,
оснащенными доводчиками
скрытого монтажа с системой
Soft close (плавного закрывания)

Размер: 590 x 450 x 500
Цвет: Bianco
SNT60W



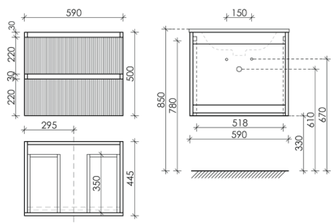

Цвета раковины:

Белый **Черный**

Совместима с раковинами:
CN7011, CN7011MB, CN7011WX, CN7011MBWX, CN7001, CN7001MB

Тумба подвесная Snob T
с двумя ящиками,
оснащенными доводчиками
скрытого монтажа с системой
Soft close (плавного закрывания)

Размер: 690 x 445 x 500
Цвет: Bianco
SNT70W



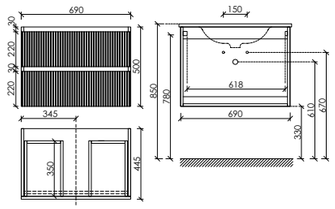

Цвета раковины:

Белый **Черный**

Совместима с раковинами:
CN7007, CN7007MB, CN7022, CN7022WX, CN7022MB, CN7022MBWX

Тумба подвесная Snob T
с двумя ящиками,
оснащенными доводчиками
скрытого монтажа с системой
Soft close (плавного закрывания)

Размер: 790 x 445 x 500
Цвет: Bianco
SNT80W



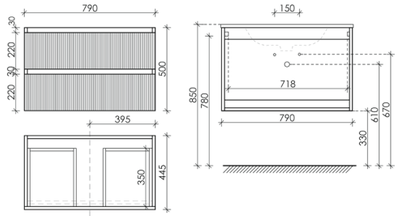

Цвета раковины:

Белый **Черный**

Совместима с раковинами:
CN7012, CN7012MB, CN7012WX, CN7012MBWX, CN7005, CN7005MB, CN7023, CN7023WX, CN7023MB, CN7023MBWX

Тумба подвесная Snob T
с двумя ящиками,
оснащенными доводчиками
скрытого монтажа с системой
Soft close (плавного закрывания)

Размер: 890 x 445 x 500
Цвет: Bianco
SNT90W



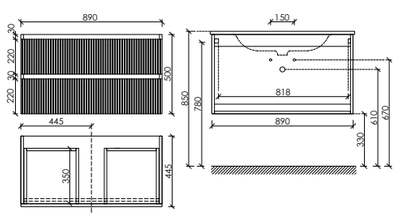

Цвета раковины:

Белый **Черный**

Совместима с раковинами:
CN7002, CN7002MB, CN7019, CN7019WX, CN7019MB, CN7019MBWX

Bianco

Материал корпуса - МДФ, покрытие - ПВХ пленка
Материал фасада - МДФ, покрытие - ПВХ пленка

Тумба подвесная Snob T
с двумя ящиками,
оснащенными доводчиками
скрытого монтажа с системой
Soft close (плавного закрывания)

Размер: 995 x 445 x 500
Цвет: Bianco
SNT100W



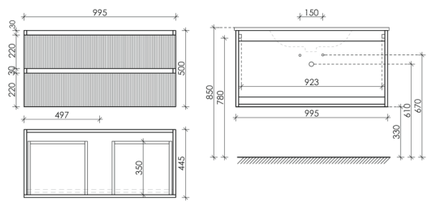

Цвета раковины:

Белый **Черный**

Совместима с раковинами:
CN7013, CN7013MB, CN7013WX, CN7013MBWX, CN7003, CN7003MB

Тумба подвесная Snob T
левая/правая с двумя ящиками,
оснащенными доводчиками
скрытого монтажа с системой
Soft close (плавного закрывания)

Размер: 995 x 445 x 500
Цвет: Bianco
SNT100LW
SNT100RW

Цвета раковины:

Белый **Черный**



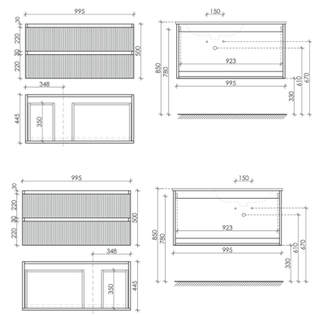

Совместима с раковинами:
SNT100LW: CN7014, CN7014MB
SNT100RW: CN7015, CN7015MB

Тумба подвесная Snob T
с двумя ящиками,
оснащенными доводчиками
скрытого монтажа с системой
Soft close (плавного закрывания)

Размер: 1195 x 445 x 500
Цвет: Bianco
SNT120W



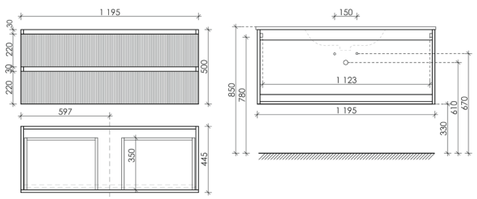

Цвета раковины:

Белый **Черный**

Совместима с раковинами:
CN7016, CN7016MB, CN7016WX, CN7016MBWX, CN7017, CN7017MB, CN7006, CN7006MB, CN7024, CN7024MB

Шкаф-пенал Snob T подвесной
две дверцы, петли с доводчиками,
расположение петель R/L

Размер: 350 x 350 x 1650
Цвет: Bianco
PSNT35W

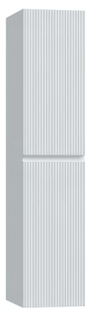

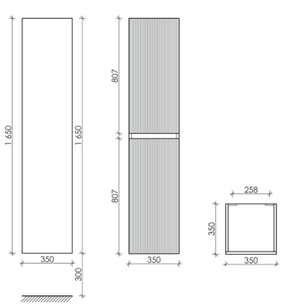

Подробная информация по подходящим раковинам на стр. 352-361

Beige Soft

Материал корпуса - МДФ, покрытие - ПВХ пленка
Материал фасада - МДФ, покрытие - ПВХ пленка

Тумба подвесная Snob T
с двумя ящиками,
оснащенными доводчиками
скрытого монтажа с системой
Soft close (плавного закрывания)

Размер: 590 x 450 x 500
Цвет: Beige Soft
SNT60CE



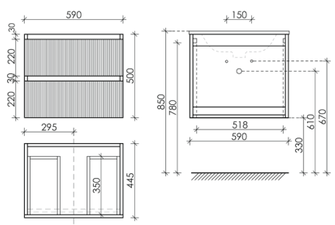

Цвета раковины:

Белый **Черный**

Совместима с раковинами:
CN7011, CN7011MB, CN7011WX, CN7011MBWX, CN7001, CN7001MB

Тумба подвесная Snob T
с двумя ящиками,
оснащенными доводчиками
скрытого монтажа с системой
Soft close (плавного закрывания)

Размер: 690 x 445 x 500
Цвет: Beige Soft
SNT70CE



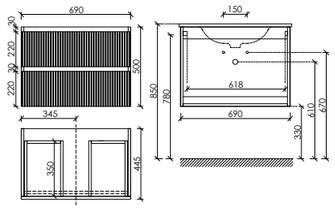

Цвета раковины:

Белый **Черный**

Совместима с раковинами:
CN7007, CN7007MB, CN7022, CN7022WX, CN7022MB, CN7022MBWX

Тумба подвесная Snob T
с двумя ящиками,
оснащенными доводчиками
скрытого монтажа с системой
Soft close (плавного закрывания)

Размер: 790 x 445 x 500
Цвет: Beige Soft
SNT80CE



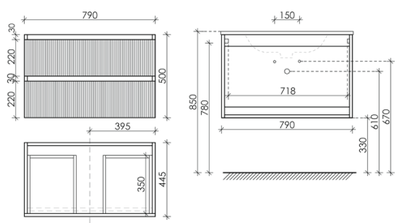

Цвета раковины:

Белый **Черный**

Совместима с раковинами:
CN7012, CN7012MB, CN7012WX, CN7012MBWX, CN7005, CN7005MB, CN7023, CN7023WX, CN7023MB, CN7023MBWX

Тумба подвесная Snob T
с двумя ящиками,
оснащенными доводчиками
скрытого монтажа с системой
Soft close (плавного закрывания)

Размер: 890 x 445 x 500
Цвет: Beige Soft
SNT90CE



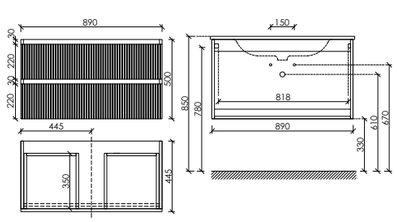

Цвета раковины:

Белый **Черный**

Совместима с раковинами:
CN7002, CN7002MB, CN7019, CN7019WX, CN7019MB, CN7019MBWX

Beige Soft

Материал корпуса - МДФ, покрытие - ПВХ пленка
Материал фасада - МДФ, покрытие - ПВХ пленка

Тумба подвесная Snob T
с двумя ящиками,
оснащенными доводчиками
скрытого монтажа с системой
Soft close (плавного закрывания)

Размер: 995 x 445 x 500
Цвет: Beige Soft
SNT100CE



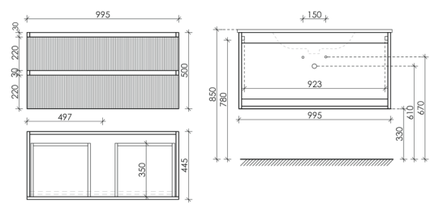

Цвета раковины:

Белый **Черный**

Совместима с раковинами:
CN7013, CN7013MB, CN7013WX, CN7013MBWX, CN7003, CN7003MB

Тумба подвесная Snob T
левая/правая с двумя ящиками,
оснащенными доводчиками
скрытого монтажа с системой
Soft close (плавного закрывания)

Размер: 995 x 445 x 500
Цвет: Beige Soft
SNT100LCE
SNT100RCE



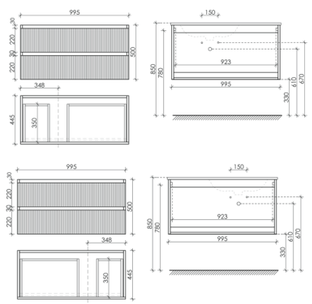

Цвета раковины:

Белый **Черный**

Совместима с раковинами:
SNT100LCE: CN7014, CN7014MB
SNT100RCE: CN7015, CN7015MB

Тумба подвесная Snob T
с двумя ящиками,
оснащенными доводчиками
скрытого монтажа с системой
Soft close (плавного закрывания)

Размер: 1195 x 445 x 500
Цвет: Beige Soft
SNT120CE



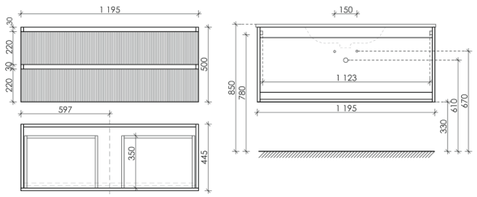

Цвета раковины:

Белый **Черный**

Совместима с раковинами:
CN7016, CN7016MB, CN7016WX, CN7016MBWX, CN7017, CN7017MB, CN7006, CN7006MB, CN7024, CN7024MB

Шкаф-пенал Snob T подвесной
две дверцы, петли с доводчиками,
расположение петель R/L

Размер: 350 x 350 x 1650
Цвет: Beige Soft
PSNT35CE

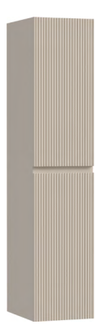

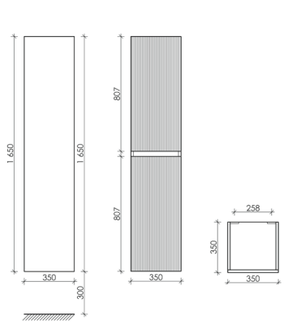

Подробная информация по подходящим раковинам на стр. 352-361

Doha Soft

Материал корпуса - МДФ, покрытие - ПВХ пленка
Материал фасада - МДФ, покрытие - ПВХ пленка

Тумба подвесная Snob T
с двумя ящиками,
оснащенными доводчиками
скрытого монтажа с системой
Soft close (плавного закрывания)

Размер: 590 x 450 x 500
Цвет: Doha Soft
SNT60SM



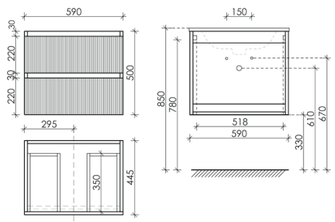

Цвета раковины:

Белый **Черный**

Совместима с раковинами:
CN7011, CN7011MB, CN7011WX, CN7011MBWX, CN7001, CN7001MB

Тумба подвесная Snob T
с двумя ящиками,
оснащенными доводчиками
скрытого монтажа с системой
Soft close (плавного закрывания)

Размер: 690 x 445 x 500
Цвет: Doha Soft
SNT70SM



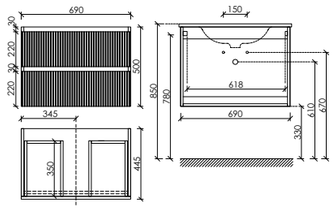

Цвета раковины:

Белый **Черный**

Совместима с раковинами:
CN7007, CN7007MB, CN7022, CN7022WX, CN7022MB, CN7022MBWX

Тумба подвесная Snob T
с двумя ящиками,
оснащенными доводчиками
скрытого монтажа с системой
Soft close (плавного закрывания)

Размер: 790 x 445 x 500
Цвет: Doha Soft
SNT80SM



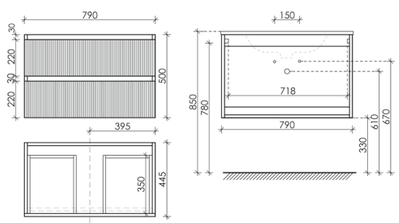

Цвета раковины:

Белый **Черный**

Совместима с раковинами:
CN7012, CN7012MB, CN7012WX, CN7012MBWX, CN7005, CN7005MB, CN7023, CN7023WX, CN7023MB, CN7023MBWX

Тумба подвесная Snob T
с двумя ящиками,
оснащенными доводчиками
скрытого монтажа с системой
Soft close (плавного закрывания)

Размер: 890 x 445 x 500
Цвет: Doha Soft
SNT90SM



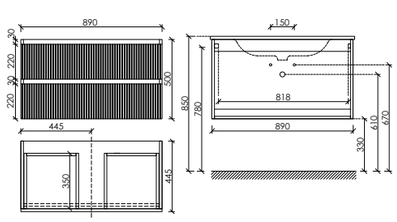

Цвета раковины:

Белый **Черный**

Совместима с раковинами:
CN7002, CN7002MB, CN7019, CN7019WX, CN7019MB, CN7019MBWX

Doha Soft

Материал корпуса - МДФ, покрытие - ПВХ пленка
Материал фасада - МДФ, покрытие - ПВХ пленка

Тумба подвесная Snob T
с двумя ящиками,
оснащенными доводчиками
скрытого монтажа с системой
Soft close (плавного закрывания)

Размер: 995 x 445 x 500
Цвет: Doha Soft
SNT100SM



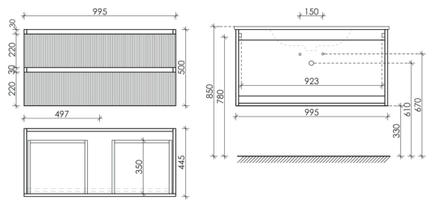

Цвета раковины:

Белый **Черный**

Совместима с раковинами:
CN7013, CN7013MB, CN7013WX, CN7013MBWX, CN7003, CN7003MB

Тумба подвесная Snob T
левая/правая с двумя ящиками,
оснащенными доводчиками
скрытого монтажа с системой
Soft close (плавного закрывания)

Размер: 995 x 445 x 500
Цвет: Doha Soft
SNT100LSM
SNT100RSM



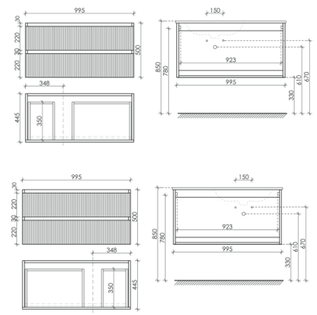

Цвета раковины:

Белый **Черный**

Совместима с раковинами:
SNT100LCE: CN7014, CN7014MB
SNT100RCE: CN7015, CN7015MB

Тумба подвесная Snob T
с двумя ящиками,
оснащенными доводчиками
скрытого монтажа с системой
Soft close (плавного закрывания)

Размер: 1195 x 445 x 500
Цвет: Doha Soft
SNT120SM



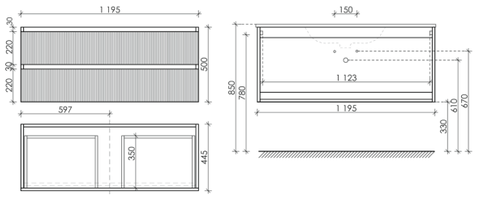

Цвета раковины:

Белый **Черный**

Совместима с раковинами:
CN7016, CN7016MB, CN7016WX, CN7016MBWX, CN7017, CN7017MB, CN7006, CN7006MB, CN7024, CN7024MB

Шкаф-пенал Snob T подвесной
две дверцы, петли с доводчиками,
расположение петель R/L

Размер: 350 x 350 x 1650
Цвет: Doha Soft
PSNT35SM



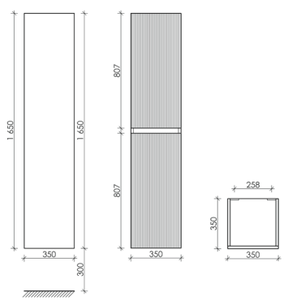

Подробная информация по подходящим раковинам на стр. 352-361

Bianco Цвет столешницы Black sky

Материал корпуса - МДФ, покрытие - ПВХ пленка
Материал фасада - МДФ, покрытие - ПВХ пленка

Тумба подвесная Snob T,
с двумя ящиками, оснащенными доводчиками

Размер: 790 x 445 x 500 мм
Цвет: Bianco
SNT80W

Столешница для ванной комнаты,
без отверстия под смеситель

Размер: 800 x 460 мм
Цвет: Black sky
TT80A1



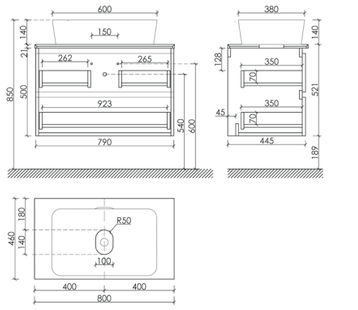

Совместима с раковинами:
CN2003, CN5004, CN5018, CN5024, CN5025, CN6008, CN6011, CN6013, CN6017, CN6022, CN6047

Тумба подвесная Snob T,
с двумя ящиками, оснащенными доводчиками

Размер: 995 x 445 x 500 мм
Цвет: Bianco
SNT100W

Столешница для ванной комнаты,
без отверстия под смеситель

Размер: 1000 x 460 мм
Цвет: Black sky
TT100A1



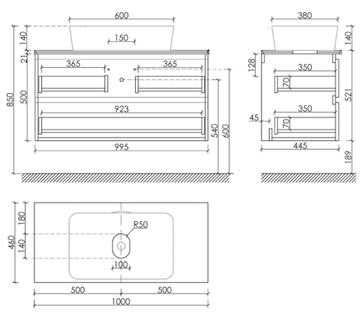

Совместима с раковинами:
CN2003, CN5004, CN5018, CN5024, CN5025, CN6008, CN6011, CN6013, CN6017, CN6022, CN6047

Тумба подвесная Snob T,
с двумя ящиками, оснащенными доводчиками

Размер: 790 x 445 x 500 мм
Цвет: Bianco
SNT80W

Столешница для ванной комнаты,
с отверстием под смеситель

Размер: 800 x 460 мм
Цвет: Black sky
TT80A1X



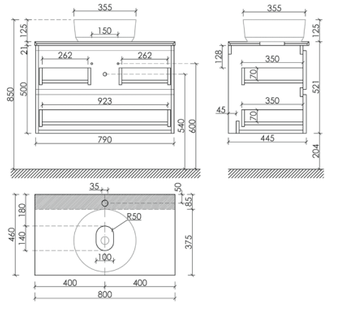

Совместима с раковинами:
CN5001, CN5005, CN5010, CN5021, CN5022, CN5023, CN6005, CN6009, CN6015, CN6018, CN6019, CN6032

Тумба подвесная Snob T,
с двумя ящиками, оснащенными доводчиками

Размер: 995 x 445 x 500 мм
Цвет: Bianco
SNT100W

Столешница для ванной комнаты,
с отверстием под смеситель

Размер: 1000 x 460 мм
Цвет: Black sky
TT100A1X



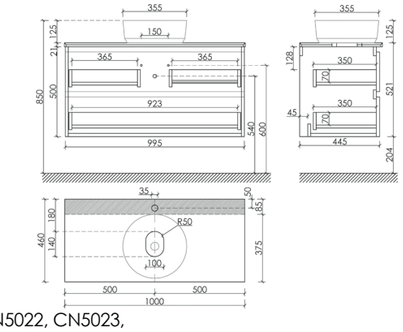

Совместима с раковинами:
CN5001, CN5005, CN5010, CN5021, CN5022, CN5023, CN6005, CN6009, CN6015, CN6018, CN6019, CN6032

Bianco Цвет столешницы Kreman

Материал корпуса - МДФ, покрытие - ПВХ пленка
Материал фасада - МДФ, покрытие - ПВХ пленка

Тумба подвесная Snob T,
с двумя ящиками, оснащенными доводчиками

Размер: 790 x 445 x 500 мм
Цвет: Bianco
SNT80W

Столешница для ванной комнаты,
без отверстия под смеситель

Размер: 800 x 460 мм
Цвет: Kreman
TT80A2



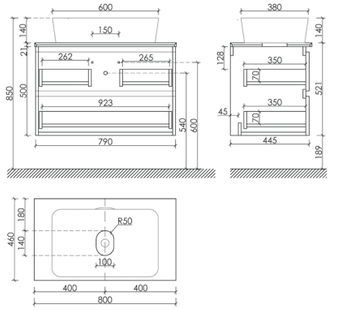

Совместима с раковинами:
CN2003, CN5004, CN5018, CN5024, CN5025, CN6008, CN6011, CN6013, CN6017, CN6022; CN6047

Тумба подвесная Snob T,
с двумя ящиками, оснащенными доводчиками

Размер: 995 x 445 x 500 мм
Цвет: Bianco
SNT100W

Столешница для ванной комнаты,
без отверстия под смеситель

Размер: 1000 x 460 мм
Цвет: Kreman
TT100A2



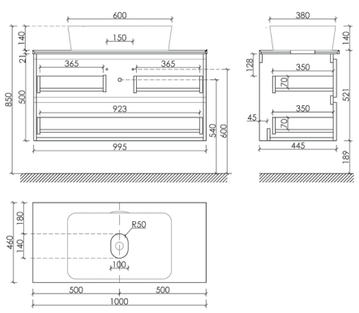

Совместима с раковинами:
CN2003, CN5004, CN5018, CN5024, CN5025, CN6008, CN6011, CN6013, CN6017, CN6022, CN6047

Тумба подвесная Snob T,
с двумя ящиками, оснащенными доводчиками

Размер: 790 x 445 x 500 мм
Цвет: Bianco
SNT80W

Столешница для ванной комнаты,
с отверстием под смеситель

Размер: 800 x 460 мм
Цвет: Kreman
TT80A2X



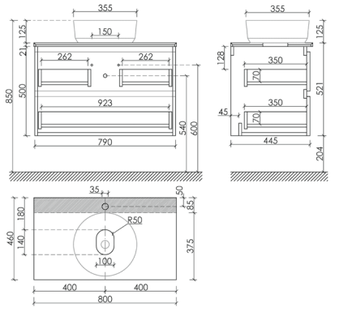

Совместима с раковинами:
CN5001, CN5005, CN5010, CN5021, CN5022, CN5023, CN6005, CN6009, CN6015, CN6018, CN6019, CN6032

Тумба подвесная Snob T,
с двумя ящиками, оснащенными доводчиками

Размер: 995 x 445 x 500 мм
Цвет: Bianco
SNT100W

Столешница для ванной комнаты,
с отверстием под смеситель

Размер: 1000 x 460 мм
Цвет: Kreman
TT100A2X



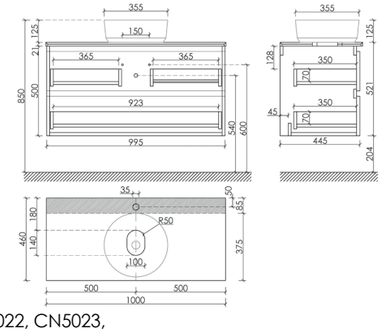

Совместима с раковинами:
CN5001, CN5005, CN5010, CN5021, CN5022, CN5023, CN6005, CN6009, CN6015, CN6018, CN6019, CN6032

Подробная информация по всем возможным сочетаниям тумб, раковин и столешниц смотрите на стр. 574

Beige Soft Цвет столешницы Black sky

Материал корпуса - МДФ, покрытие - ПВХ пленка
Материал фасада - МДФ, покрытие - ПВХ пленка

Тумба подвесная Snob T,
с двумя ящиками, оснащенными доводчиками

Размер: 790 x 445 x 500 мм
Цвет: Beige Soft
SNT80CE

Столешница для ванной комнаты,
без отверстия под смеситель

Размер: 800 x 460 мм
Цвет: Black sky
TT80A1



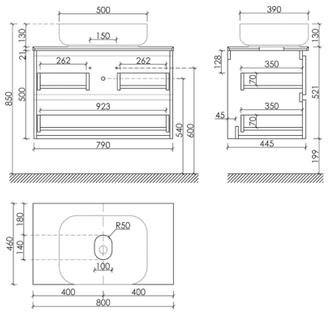

Совместима с раковинами:
CN2003, CN5004, CN5018, CN5024, CN5025, CN6008, CN6011, CN6013, CN6017, CN6022, CN6047

Тумба подвесная Snob T,
с двумя ящиками, оснащенными доводчиками

Размер: 995 x 445 x 500 мм
Цвет: Beige Soft
SNT100CE

Столешница для ванной комнаты,
без отверстия под смеситель

Размер: 1000 x 460 мм
Цвет: Black sky
TT100A1



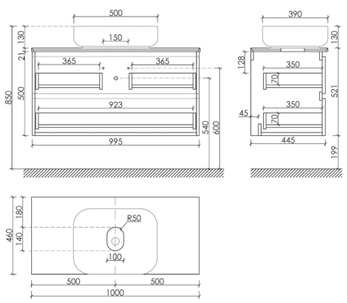

Совместима с раковинами:
CN2003, CN5004, CN5018, CN5024, CN5025, CN6008, CN6011, CN6013, CN6017, CN6022, CN6047

Тумба подвесная Snob T,
с двумя ящиками, оснащенными доводчиками

Размер: 790 x 445 x 500 мм
Цвет: Beige Soft
SNT80CE

Столешница для ванной комнаты,
с отверстием под смеситель

Размер: 800 x 460 мм
Цвет: Black sky
TT80A1X



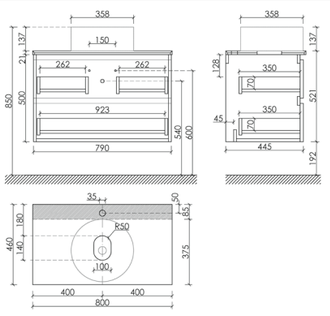

Совместима с раковинами:
CN5001, CN5005, CN5010, CN5021, CN5022, CN5023, CN6005, CN6009, CN6015, CN6018, CN6019, CN6032

Тумба подвесная Snob T,
с двумя ящиками, оснащенными доводчиками

Размер: 995 x 445 x 500 мм
Цвет: Beige Soft
SNT100CE

Столешница для ванной комнаты,
с отверстием под смеситель

Размер: 1000 x 460 мм
Цвет: Black sky
TT100A1X



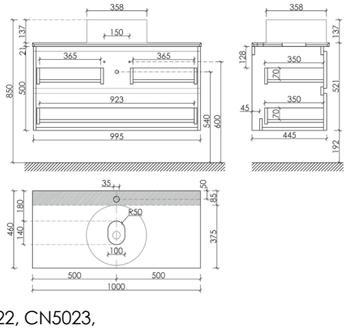

Совместима с раковинами:
CN5001, CN5005, CN5010, CN5021, CN5022, CN5023, CN6005, CN6009, CN6015, CN6018, CN6019, CN6032

Beige Soft Цвет столешницы Kreman

Материал корпуса - МДФ, покрытие - ПВХ пленка
Материал фасада - МДФ, покрытие - ПВХ пленка

Тумба подвесная Snob T,
с двумя ящиками, оснащенными доводчиками

Размер: 790 x 445 x 500 мм
Цвет: Beige Soft
SNT80CE

Столешница для ванной комнаты,
без отверстия под смеситель

Размер: 800 x 460 мм
Цвет: Kreman
TT80A2



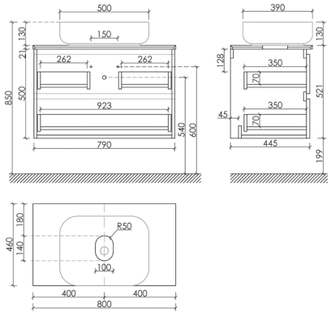

Совместима с раковинами:
CN2003, CN5004, CN5018, CN5024, CN5025, CN6008, CN6011, CN6013, CN6017, CN6022; CN6047

Тумба подвесная Snob T,
с двумя ящиками, оснащенными доводчиками

Размер: 995 x 445 x 500 мм
Цвет: Beige Soft
SNT100CE

Столешница для ванной комнаты,
без отверстия под смеситель

Размер: 1000 x 460 мм
Цвет: Kreman
TT100A2



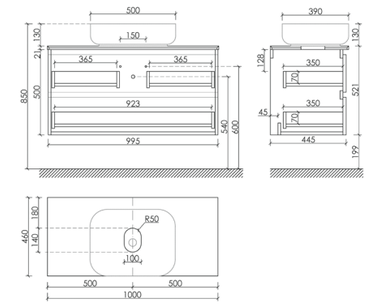

Совместима с раковинами:
CN2003, CN5004, CN5018, CN5024, CN5025, CN6008, CN6011, CN6013, CN6017, CN6022, CN6047

Тумба подвесная Snob T,
с двумя ящиками, оснащенными доводчиками

Размер: 790 x 445 x 500 мм
Цвет: Beige Soft
SNT80CE

Столешница для ванной комнаты,
с отверстием под смеситель

Размер: 800 x 460 мм
Цвет: Kreman
TT80A2X



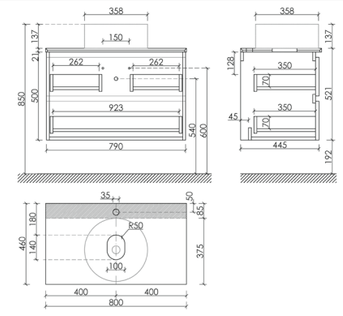

Совместима с раковинами:
CN5001, CN5005, CN5010, CN5021, CN5022, CN5023, CN6005, CN6009, CN6015, CN6018, CN6019, CN6032

Тумба подвесная Snob T,
с двумя ящиками, оснащенными доводчиками

Размер: 995 x 445 x 500 мм
Цвет: Beige Soft
SNT100CE

Столешница для ванной комнаты,
с отверстием под смеситель

Размер: 1000 x 460 мм
Цвет: Kreman
TT100A2X



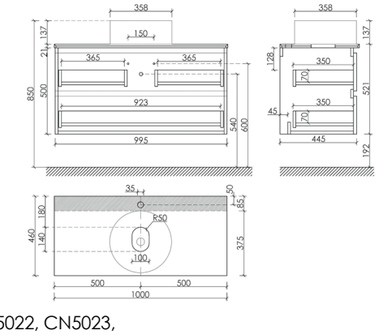

Совместима с раковинами:
CN5001, CN5005, CN5010, CN5021, CN5022, CN5023, CN6005, CN6009, CN6015, CN6018, CN6019, CN6032

Подробная информация по всем возможным сочетаниям тумб, раковин и столешниц смотрите на стр. 574

Doha Soft Цвет столешницы Black sky

Материал корпуса - МДФ, покрытие - ПВХ пленка
Материал фасада - МДФ, покрытие - ПВХ пленка

Тумба подвесная Snob T,
с двумя ящиками, оснащенными доводчиками

Размер: 790 x 445 x 500 мм
Цвет: Doha Soft
SNT80SM

Столешница для ванной комнаты,
без отверстия под смеситель

Размер: 800 x 460 мм
Цвет: Black sky
TT80A1



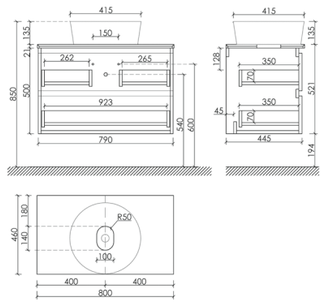

Совместима с раковинами:
CN2003, CN5004, CN5018, CN5024, CN5025, CN6008, CN6011, CN6013, CN6017, CN6022, CN6047

Тумба подвесная Snob T,
с двумя ящиками, оснащенными доводчиками

Размер: 995 x 445 x 500 мм
Цвет: Doha Soft
SNT100SM

Столешница для ванной комнаты,
без отверстия под смеситель

Размер: 1000 x 460 мм
Цвет: Black sky
TT100A1



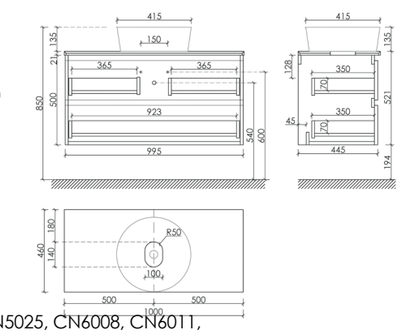

Совместима с раковинами:
CN2003, CN5004, CN5018, CN5024, CN5025, CN6008, CN6011, CN6013, CN6017, CN6022, CN6047

Тумба подвесная Snob T,
с двумя ящиками, оснащенными доводчиками

Размер: 790 x 445 x 500 мм
Цвет: Doha Soft
SNT80SM

Столешница для ванной комнаты,
с отверстием под смеситель

Размер: 800 x 460 мм
Цвет: Black sky
TT80A1X



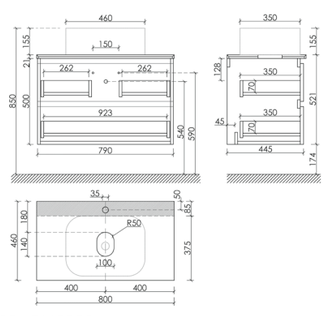

Совместима с раковинами:
CN5001, CN5005, CN5010, CN5021, CN5022, CN5023, CN6005, CN6009, CN6015, CN6018, CN6019, CN6032

Тумба подвесная Snob T,
с двумя ящиками, оснащенными доводчиками

Размер: 995 x 445 x 500 мм
Цвет: Doha Soft
SNT100SM

Столешница для ванной комнаты,
с отверстием под смеситель

Размер: 1000 x 460 мм
Цвет: Black sky
TT100A1X



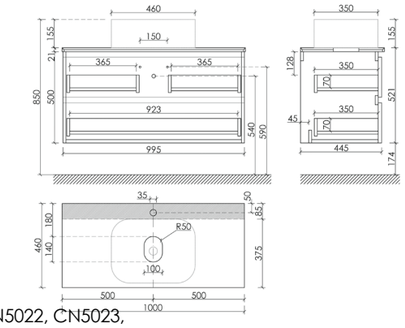

Совместима с раковинами:
CN5001, CN5005, CN5010, CN5021, CN5022, CN5023, CN6005, CN6009, CN6015, CN6018, CN6019, CN6032

Doha Soft Цвет столешницы Kreman

Материал корпуса - МДФ, покрытие - ПВХ пленка
Материал фасада - МДФ, покрытие - ПВХ пленка

Тумба подвесная Snob T,
с двумя ящиками, оснащенными доводчиками

Размер: 790 x 445 x 500 мм
Цвет: Doha Soft
SNT80SM

Столешница для ванной комнаты,
без отверстия под смеситель

Размер: 800 x 460 мм
Цвет: Kreman
TT80A2



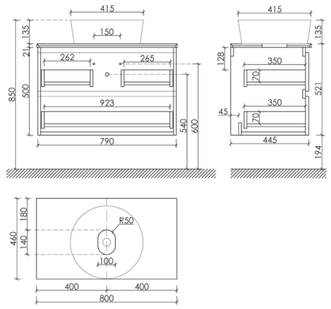

Совместима с раковинами:
CN2003, CN5004, CN5018, CN5024, CN5025, CN6008, CN6011, CN6013, CN6017, CN6022; CN6047

Тумба подвесная Snob T,
с двумя ящиками, оснащенными доводчиками

Размер: 995 x 445 x 500 мм
Цвет: Doha Soft
SNT100SM

Столешница для ванной комнаты,
без отверстия под смеситель

Размер: 1000 x 460 мм
Цвет: Kreman
TT100A2



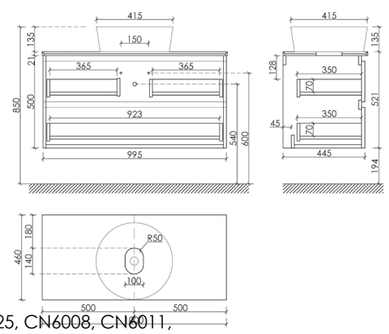

Совместима с раковинами:
CN2003, CN5004, CN5018, CN5024, CN5025, CN6008, CN6011, CN6013, CN6017, CN6022, CN6047

Тумба подвесная Snob T,
с двумя ящиками, оснащенными доводчиками

Размер: 790 x 445 x 500 мм
Цвет: Doha Soft
SNT80SM

Столешница для ванной комнаты,
с отверстием под смеситель

Размер: 800 x 460 мм
Цвет: Kreman
TT80A2X



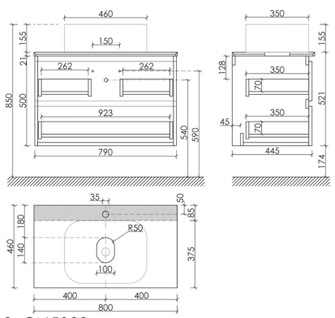

Совместима с раковинами:
CN5001, CN5005, CN5010, CN5021, CN5022, CN5023, CN6005, CN6009, CN6015, CN6018, CN6019, CN6032

Тумба подвесная Snob T,
с двумя ящиками, оснащенными доводчиками

Размер: 995 x 445 x 500 мм
Цвет: Doha Soft
SNT100SM

Столешница для ванной комнаты,
с отверстием под смеситель

Размер: 1000 x 460 мм
Цвет: Kreman
TT100A2X



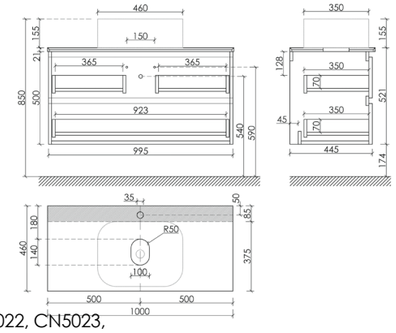

Совместима с раковинами:
CN5001, CN5005, CN5010, CN5021, CN5022, CN5023, CN6005, CN6009, CN6015, CN6018, CN6019, CN6032

Подробная информация по всем возможным сочетаниям тумб, раковин и столешниц смотрите на стр. 574

Коллекция VERY

Коллекция в неоклассическом стиле добавит в интерьер строгости и величия. Сдержанные цвета позволят сохранить чувство меры, а полная функциональность подарит необходимый комфорт. Мебель **VERY** – коллекция вне времени.

VERY





Тумба подвесная VERY / VR100LW

Тумба подвесная Very с одним ящиком, оснащенным доводчиками скрытого монтажа с системой Soft close (плавного закрывания)

Цвет: Bianco
995 x 445 x 406



Тумба подвесная VERY / VR100W

Тумба подвесная Very с одним ящиком, оснащенным доводчиками скрытого монтажа с системой Soft close (плавного закрывания)

Цвет: Bianco
995 x 445 x 406



Шкаф-пенал VERY / PVR35LW

Шкаф-пенал Very подвесной левый, две дверцы, петли с доводчиками, расположение петель L

Цвет: Bianco
350 x 300 x 1600

VERY





Тумба подвесная VERY / VR90W

Тумба подвесная Very с одним ящиком, оснащенным доводчиками скрытого монтажа с системой Soft close (плавного закрывания)

Цвет: Bianco
990 x 445 x 406



Тумба подвесная VERY / VR70W

Тумба подвесная Very с одним ящиком, оснащенным доводчиками скрытого монтажа с системой Soft close (плавного закрывания)

Цвет: Bianco
690 x 445 x 406



Тумба подвесная VERY / VR70W

Тумба подвесная Very с одним ящиком, оснащенным доводчиками скрытого монтажа с системой Soft close (плавного закрывания)

Цвет: Bianco
690 x 445 x 406

VERY





Тумба подвесная VERY / VR120CE

Тумба подвесная Very с одним ящиком, оснащенным доводчиками скрытого монтажа с системой Soft close (плавного закрывания)

Цвет: Beige Soft
1195 x 445 x 406

VERY





Тумба подвесная VERY / VR60CE

Тумба подвесная Very с одним ящиком, оснащенным доводчиками скрытого монтажа с системой Soft close (плавного закрывания)

Цвет: Beige Soft
590 x 445 x 406



Тумба подвесная VERY / VR100LCE

Тумба подвесная Very с одним ящиком, оснащенным доводчиками скрытого монтажа с системой Soft close (плавного закрывания), левая

Цвет: Beige Soft
995 x 445 x 406



Тумба подвесная VERY / VR100LCE

Тумба подвесная Very с одним ящиком, оснащенным доводчиками скрытого монтажа с системой Soft close (плавного закрывания), левая

Цвет: Beige Soft
995 x 445 x 406





Тумба подвесная VERY / VR90CE

Тумба подвесная Very с одним ящиком, оснащенным доводчиками скрытого монтажа с системой Soft close (плавного закрывания)

Цвет: Beige Soft
890 x 445 x 406



Тумба подвесная VERY / VR70CE

Тумба подвесная Very с одним ящиком, оснащенным доводчиками скрытого монтажа с системой Soft close (плавного закрывания), левая

Цвет: Beige Soft
690 x 445 x 406



Шкаф-пенал VERY / PVR35LCE
Шкаф-пенал Very подвесной левый, две дверцы, петли с доводчиками, расположение петель L

Цвет: Doha Soft
350 x 300 x 1600

VERY





Тумба подвесная VERY / VR80SM

Тумба подвесная Very с одним ящиком, оснащенным доводчиками скрытого монтажа с системой Soft close (плавного закрывания)

Цвет: Doha Soft
790 x 445 x 406

VERY





Тумба подвесная VERY / VR100RSM

Тумба подвесная Very с одним ящиком, оснащенным доводчиками скрытого монтажа с системой Soft close (плавного закрывания)

Цвет: Doha Soft
995 x 445 x 406



Тумба подвесная VERY / VR100SM

Тумба подвесная Very с одним ящиком, оснащенным доводчиками скрытого монтажа с системой Soft close (плавного закрывания)

Цвет: Doha Soft
995 x 445 x 406



Тумба подвесная VERY / VR80SM

Тумба подвесная Very с одним ящиком, оснащенным доводчиками скрытого монтажа с системой Soft close (плавного закрывания)

Цвет: Doha Soft
790 x 445 x 406





Тумба подвесная VERY / VR90SM

Тумба подвесная Very с одним ящиком, оснащенным доводчиками скрытого монтажа с системой Soft close (плавного закрывания)

Цвет: Doha Soft
890 x 445 x 406



Тумба подвесная VERY / VR90SM

Тумба подвесная Very с одним ящиком, оснащенным доводчиками скрытого монтажа с системой Soft close (плавного закрывания)

Цвет: Doha Soft
890 x 445 x 406



Шкаф-пенал VERY / PVR35RSM
Шкаф-пенал Very подвесной правый, две дверцы, петли с доводчиками, расположение петель R

Цвет: Doha Soft
350 x 300 x 1600



Тумба подвесная Very с двумя ящиками, оснащенными доводчиками скрытого монтажа с системой Soft close (плавного закрывания),
790 x 445 x 500 мм, Bianco, VR80W

Столешница для ванной комнаты без отверстия под смеситель,
800 x 460 мм, TT80A1

Умывальник чаша накладная овальная Element
520 x 395 x 130 мм, CN6017



Тумба подвесная Very с двумя ящиками, оснащенными доводчиками скрытого монтажа с системой Soft close (плавного закрывания),
995 x 445 x 500 мм, Beige Soft, VR100CE

Столешница для ванной комнаты с отверстием под смеситель,
1000 x 460 мм, TT100A2X

Умывальник чаша накладная овальная Element,
500 x 380 x 140 мм, CN5005



Тумба подвесная Very с двумя ящиками, оснащенными доводчиками скрытого монтажа с системой Soft close (плавного закрывания),
790 x 445 x 500 мм, Doha Soft, VR80SM

Столешница для ванной комнаты без отверстия под смеситель,
800 x 460 мм, TT80A1

Умывальник чаша накладная прямоугольная Element
590 x 400 x 145 мм, CN2003



Тумба подвесная Very с двумя ящиками, оснащенными доводчиками скрытого монтажа с системой Soft close (плавного закрывания),
995 x 445 x 500 мм, Doha Soft, VR100SM

Столешница для ванной комнаты с отверстием под смеситель,
1000 x 460 мм, TT100A2X

Умывальник чаша накладная овальная Element,
620 x 360 x 145 мм, CN6015

Bianco

Материал корпуса - МДФ, покрытие - ПВХ пленка
Материал фасада - МДФ, покрытие - ПВХ пленка

Тумба подвесная Very
с одним ящиком,
оснащенным доводчиками
скрытого монтажа
с системой Soft close
(плавного закрывания)

Размер: 590 x 445 x 406
Цвет: Bianco
VR60W



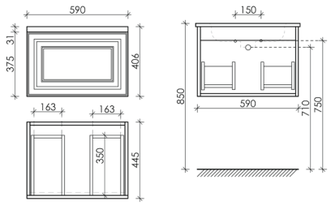

Цвета раковины:

Белый **Черный**

Совместима с раковинами:
CN7011, CN7011MB, CN7011WX, CN7011MBWX, CN7001, CN7001MB

Тумба подвесная Very
с одним ящиком,
оснащенным доводчиками
скрытого монтажа
с системой Soft close
(плавного закрывания)

Размер: 690 x 445 x 406
Цвет: Bianco
VR70W



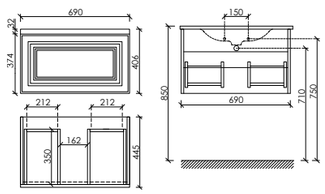

Цвета раковины:

Белый **Черный**

Совместима с раковинами:
CN7007, CN7007MB, CN7022, CN7022WX, CN7022MB, CN7022MBWX

Тумба подвесная Very
с одним ящиком,
оснащенным доводчиками
скрытого монтажа
с системой Soft close
(плавного закрывания)

Размер: 790 x 445 x 406
Цвет: Bianco
VR80W



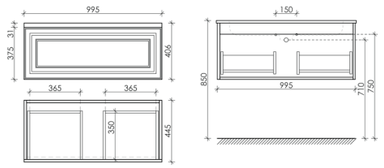

Цвета раковины:

Белый **Черный**

Совместима с раковинами:
CN7012, CN7012MB, CN7012WX, CN7012MBWX, CN7005, CN7005MB, CN7023, CN7023WX, CN7023MB, CN7023MBWX

Тумба подвесная Very
с одним ящиком,
оснащенным доводчиками
скрытого монтажа
с системой Soft close
(плавного закрывания)

Размер: 890 x 445 x 406
Цвет: Bianco
VR90W



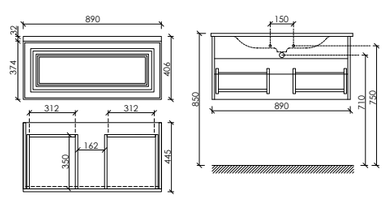

Цвета раковины:

Белый **Черный**

Совместима с раковинами:
CN7002, CN7002MB, CN7019, CN7019WX, CN7019MB, CN7019MBWX

Bianco

Материал корпуса - МДФ, покрытие - ПВХ пленка
Материал фасада - МДФ, покрытие - ПВХ пленка

Тумба подвесная Very
с одним ящиком,
оснащенным доводчиками
скрытого монтажа
с системой Soft close
(плавного закрывания)

Размер: 995 x 445 x 406
Цвет: Bianco
VR100W



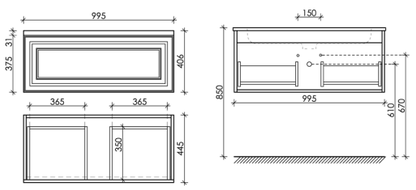

Цвета раковины:

Белый **Черный**

Совместима с раковинами:
CN7013, CN7013MB, CN7013WX, CN7013MBWX, CN7003, CN7003MB

Тумба подвесная Very
левая/правая с одним ящиком,
оснащенным доводчиками
скрытого монтажа
с системой Soft close
(плавного закрывания)

Размер: 995 x 445 x 406
Цвет: Bianco
VR100LW
VR100RW



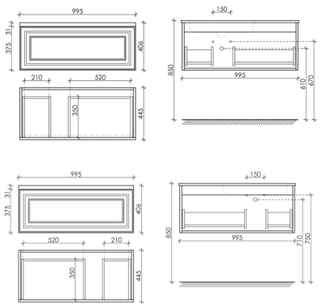

Цвета раковины:

Белый **Черный**

Совместима с раковинами:
VR100LW: CN7014, CN7014MB
VR100RW: CN7015, CN7015MB

Тумба подвесная Very
с одним ящиком,
оснащенным доводчиками
скрытого монтажа
с системой Soft close
(плавного закрывания)

Размер: 1195 x 445 x 406
Цвет: Bianco
VR120W

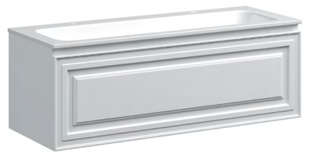

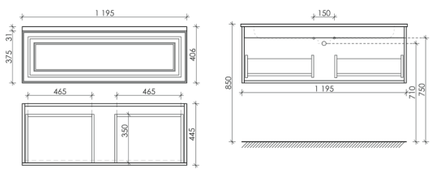

Цвета раковины:

Белый **Черный**

Совместима с раковинами:
CN7016, CN7016MB, CN7016WX, CN7016MBWX, CN7017, CN7017MB, CN7006, CN7006MB, CN7024, CN7024MB

Шкаф-пенал Very подвесной правый,
две дверцы, петли с доводчиками,
расположение петель R/L

Размер: 350 x 300 x 1600
Цвет: Bianco
PVR35RW – петли справа
PVR35LW – петли слева



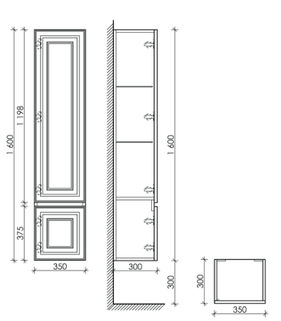

Подробная информация по подходящим раковинам на стр. 352-361

Beige Soft

Материал корпуса - МДФ, покрытие - ПВХ пленка
Материал фасада - МДФ, покрытие - ПВХ пленка

Тумба подвесная Very
с одним ящиком,
оснащенным доводчиками
скрытого монтажа
с системой Soft close
(плавного закрывания)

Размер: 590 x 445 x 406
Цвет: Beige Soft
VR60CE



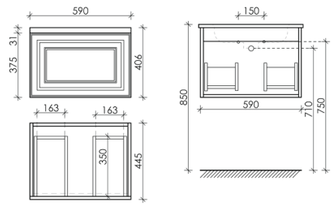

Цвета раковины:

Белый **Черный**

Совместима с раковинами:
CN7011, CN7011MB, CN7011WX, CN7011MBWX, CN7001, CN7001MB

Тумба подвесная Very
с одним ящиком,
оснащенным доводчиками
скрытого монтажа
с системой Soft close
(плавного закрывания)

Размер: 690 x 445 x 406
Цвет: Beige Soft
VR70CE



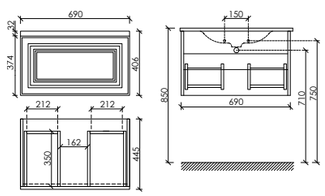

Цвета раковины:

Белый **Черный**

Совместима с раковинами:
CN7007, CN7007MB, CN7022, CN7022WX, CN7022MB, CN7022MBWX

Тумба подвесная Very
с одним ящиком,
оснащенным доводчиками
скрытого монтажа
с системой Soft close
(плавного закрывания)

Размер: 790 x 445 x 406
Цвет: Beige Soft
VR80CE



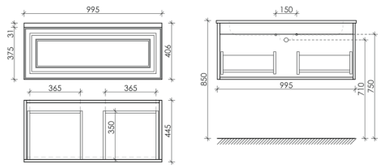

Цвета раковины:

Белый **Черный**

Совместима с раковинами:
CN7012, CN7012MB, CN7012WX, CN7012MBWX, CN7005, CN7005MB, CN7023, CN7023WX, CN7023MB, CN7023MBWX

Тумба подвесная Very
с одним ящиком,
оснащенным доводчиками
скрытого монтажа
с системой Soft close
(плавного закрывания)

Размер: 890 x 445 x 406
Цвет: Beige Soft
VR90CE



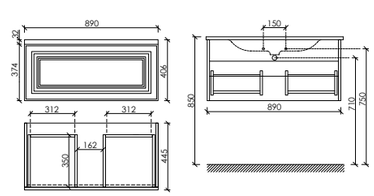

Цвета раковины:

Белый **Черный**

Совместима с раковинами:
CN7002, CN7002MB, CN7019, CN7019WX, CN7019MB, CN7019MBWX

Beige Soft

Материал корпуса - МДФ, покрытие - ПВХ пленка
Материал фасада - МДФ, покрытие - ПВХ пленка

Тумба подвесная Very
с одним ящиком,
оснащенным доводчиками
скрытого монтажа
с системой Soft close
(плавного закрывания)

Размер: 995 x 445 x 406
Цвет: Beige Soft
VR100CE



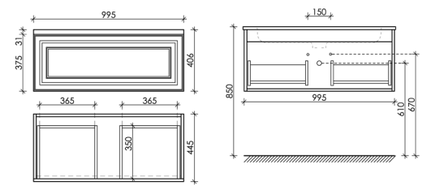

Цвета раковины:

Белый **Черный**

Совместима с раковинами:
CN7013, CN7013MB, CN7013WX, CN7013MBWX, CN7003, CN7003MB

Тумба подвесная Very
левая/правая с одним ящиком,
оснащенным доводчиками
скрытого монтажа
с системой Soft close
(плавного закрывания)

Размер: 995 x 445 x 406
Цвет: Beige Soft
VR100LCE
VR100RCE

Цвета раковины:



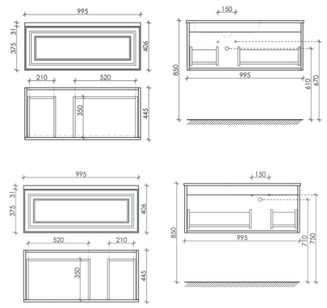

Совместима с раковинами:
VR100LCE: CN7014, CN7014MB
VR100RCE: CN7015, CN7015MB

Тумба подвесная Very
с одним ящиком,
оснащенным доводчиками
скрытого монтажа
с системой Soft close
(плавного закрывания)

Размер: 1195 x 445 x 406
Цвет: Beige Soft
VR120CE



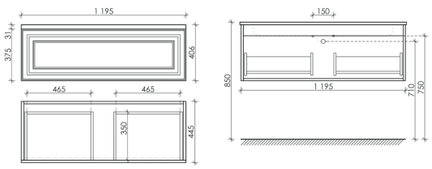

Цвета раковины:

Белый **Черный**

Совместима с раковинами:
CN7016, CN7016MB, CN7016WX, CN7016MBWX, CN7017, CN7017MB, CN7006, CN7006MB, CN7024, CN7024MB

Шкаф-пенал Very подвесной правый,
две дверцы, петли с доводчиками,
расположение петель R/L

Размер: 350 x 300 x 1600
Цвет: Beige Soft
PVR35RCE – петли справа
PVR35LCE – петли слева



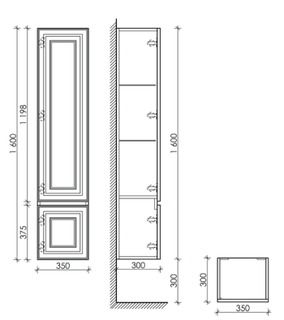

Подробная информация по подходящим раковинам на стр. 352-361

Doha Soft

Материал корпуса - МДФ, покрытие - ПВХ пленка
Материал фасада - МДФ, покрытие - ПВХ пленка

Тумба подвесная Very
с одним ящиком,
оснащенным доводчиками
скрытого монтажа
с системой Soft close
(плавного закрывания)

Размер: 590 x 445 x 406
Цвет: Doha Soft
VR60SM



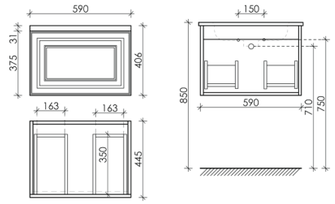

Цвета раковины:

Белый **Черный**

Совместима с раковинами:
CN7011, CN7011MB, CN7011WX, CN7011MBWX, CN7001, CN7001MB

Тумба подвесная Very
с одним ящиком,
оснащенным доводчиками
скрытого монтажа
с системой Soft close
(плавного закрывания)

Размер: 690 x 445 x 406
Цвет: Doha Soft
VR70SM



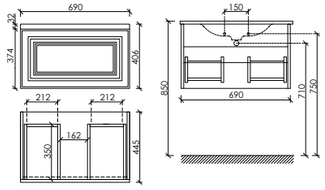

Цвета раковины:

Белый **Черный**

Совместима с раковинами:
CN7007, CN7007MB, CN7022, CN7022WX, CN7022MB, CN7022MBWX

Тумба подвесная Very
с одним ящиком,
оснащенным доводчиками
скрытого монтажа
с системой Soft close
(плавного закрывания)

Размер: 790 x 445 x 406
Цвет: Doha Soft
VR80SM



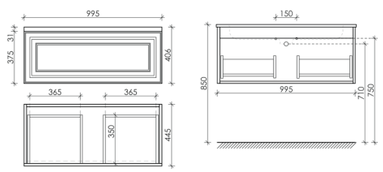

Цвета раковины:

Белый **Черный**

Совместима с раковинами:
CN7012, CN7012MB, CN7012WX, CN7012MBWX, CN7005, CN7005MB, CN7023, CN7023WX, CN7023MB, CN7023MBWX

Тумба подвесная Very
с одним ящиком,
оснащенным доводчиками
скрытого монтажа
с системой Soft close
(плавного закрывания)

Размер: 890 x 445 x 406
Цвет: Doha Soft
VR90SM



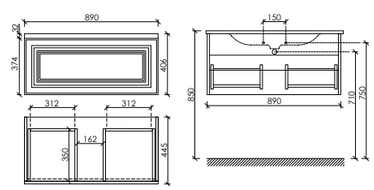

Цвета раковины:

Белый **Черный**

Совместима с раковинами:
CN7002, CN7002MB, CN7019, CN7019WX, CN7019MB, CN7019MBWX

Doha Soft

Материал корпуса - МДФ, покрытие - ПВХ пленка
Материал фасада - МДФ, покрытие - ПВХ пленка

Тумба подвесная Very
с одним ящиком,
оснащенным доводчиками
скрытого монтажа
с системой Soft close
(плавного закрывания)

Размер: 995 x 445 x 406
Цвет: Doha Soft
VR100SM



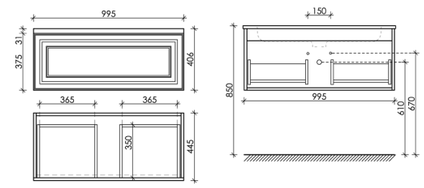

Цвета раковины:

Белый **Черный**

Совместима с раковинами:
CN7013, CN7013MB, CN7013WX, CN7013MBWX, CN7003, CN7003MB

Тумба подвесная Very
левая/правая с одним ящиком,
оснащенным доводчиками
скрытого монтажа
с системой Soft close
(плавного закрывания)

Размер: 995 x 445 x 406
Цвет: Doha Soft
VR100LSM
VR100RSM



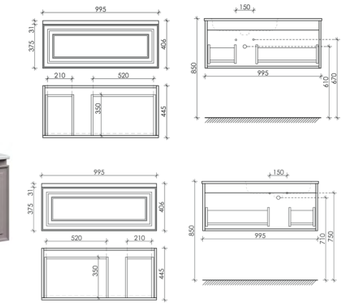

Цвета раковины:

Белый **Черный**

Совместима с раковинами:
VR100LSM: CN7014, CN7014MB
VR100RSM: CN7015, CN7015MB

Тумба подвесная Very
с одним ящиком,
оснащенным доводчиками
скрытого монтажа
с системой Soft close
(плавного закрывания)

Размер: 1195 x 445 x 406
Цвет: Doha Soft
VR120SM



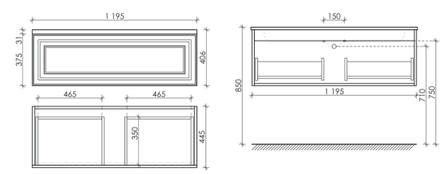

Цвета раковины:

Белый **Черный**

Совместима с раковинами:
CN7016, CN7016MB, CN7016WX, CN7016MBWX, CN7017, CN7017MB, CN7006, CN7006MB, CN7024, CN7024MB

Шкаф-пенал Very подвесной правый,
две дверцы, петли с доводчиками,
расположение петель R/L

Размер: 350 x 300 x 1600
Цвет: Doha Soft
PVR35RSM – петли справа
PVR35LSM – петли слева



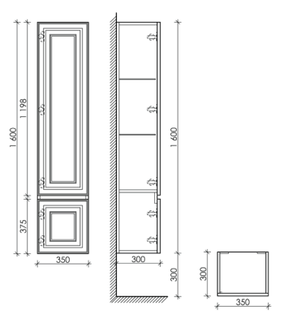

Подробная информация по подходящим раковинам на стр. 352-361

Bianco Цвет столешницы Black sky

Материал корпуса - МДФ, покрытие - ПВХ пленка
Материал фасада - МДФ, покрытие - ПВХ пленка

Тумба подвесная Very,
с двумя ящиками, оснащенными доводчиками

Размер: 790 x 445 x 500 мм
Цвет: Bianco
VR80W

Столешница для ванной комнаты,
без отверстия под смеситель

Размер: 800 x 460 мм
Цвет: Black sky
TT80A1



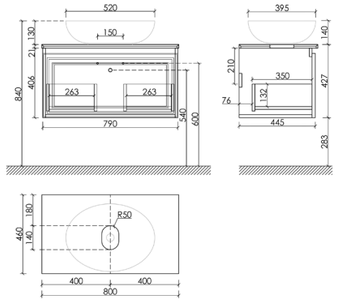

Совместима с раковинами:
CN2003, CN5004, CN5018, CN5024, CN5025, CN6008, CN6011, CN6013, CN6017, CN6022, CN6047

Тумба подвесная Very,
с двумя ящиками, оснащенными доводчиками

Размер: 995 x 445 x 500 мм
Цвет: Bianco
VR100W

Столешница для ванной комнаты,
без отверстия под смеситель

Размер: 1000 x 460 мм
Цвет: Black sky
TT100A1



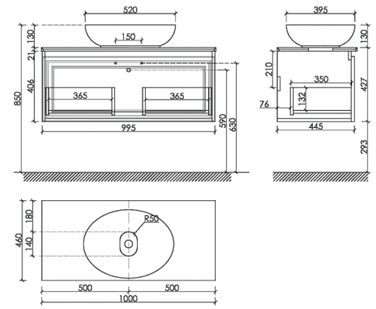

Совместима с раковинами:
CN2003, CN5004, CN5018, CN5024, CN5025, CN6008, CN6011, CN6013, CN6017, CN6022, CN6047

Тумба подвесная Very,
с двумя ящиками, оснащенными доводчиками

Размер: 790 x 445 x 500 мм
Цвет: Bianco
VR80W

Столешница для ванной комнаты,
с отверстием под смеситель

Размер: 800 x 460 мм
Цвет: Black sky
TT80A1X



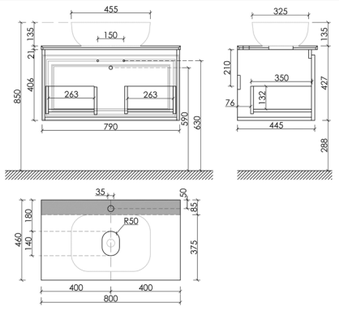

Совместима с раковинами:
CN5001, CN5005, CN5010, CN5021, CN5022, CN5023, CN6005, CN6009, CN6015, CN6018, CN6019, CN6032

Тумба подвесная Very,
с двумя ящиками, оснащенными доводчиками

Размер: 995 x 445 x 500 мм
Цвет: Bianco
VR100W

Столешница для ванной комнаты,
с отверстием под смеситель

Размер: 1000 x 460 мм
Цвет: Black sky
TT100A1X



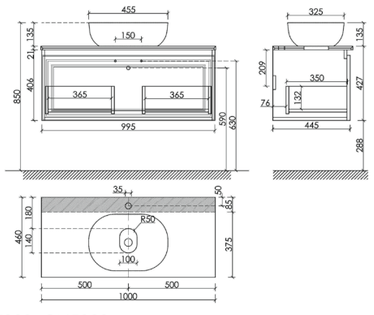

Совместима с раковинами:
CN5001, CN5005, CN5010, CN5021, CN5022, CN5023, CN6005, CN6009, CN6015, CN6018, CN6019, CN6032

Bianco Цвет столешницы Kreman

Материал корпуса - МДФ, покрытие - ПВХ пленка
Материал фасада - МДФ, покрытие - ПВХ пленка

Тумба подвесная Very,
с двумя ящиками, оснащенными доводчиками

Размер: 790 x 445 x 500 мм
Цвет: Bianco
VR80W

Столешница для ванной комнаты,
без отверстия под смеситель

Размер: 800 x 460 мм
Цвет: Kreman
TT80A2



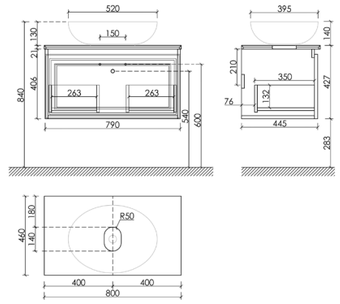

Совместима с раковинами:
CN2003, CN5004, CN5018, CN5024, CN5025, CN6008, CN6011, CN6013, CN6017, CN6022; CN6047

Тумба подвесная Very,
с двумя ящиками, оснащенными доводчиками

Размер: 995 x 445 x 500 мм
Цвет: Bianco
VR100W

Столешница для ванной комнаты,
без отверстия под смеситель

Размер: 1000 x 460 мм
Цвет: Kreman
VR100W



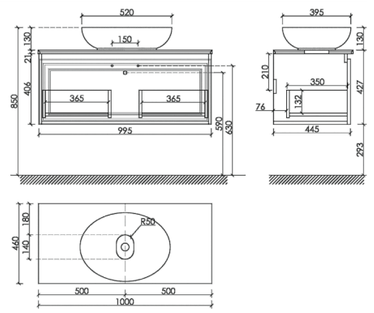

Совместима с раковинами:
CN2003, CN5004, CN5018, CN5024, CN5025, CN6008, CN6011, CN6013, CN6017, CN6022, CN6047

Тумба подвесная Very,
с двумя ящиками, оснащенными доводчиками

Размер: 790 x 445 x 500 мм
Цвет: Bianco
VR80W

Столешница для ванной комнаты,
с отверстием под смеситель

Размер: 800 x 460 мм
Цвет: Kreman
TT80A2X



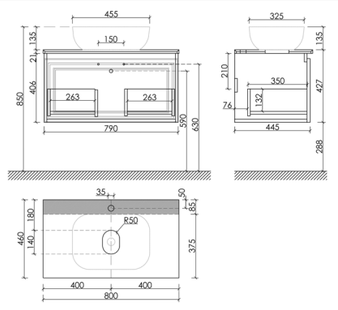

Совместима с раковинами:
CN5001, CN5005, CN5010, CN5021, CN5022, CN5023, CN6005, CN6009, CN6015, CN6018, CN6019, CN6032

Тумба подвесная Very,
с двумя ящиками, оснащенными доводчиками

Размер: 995 x 445 x 500 мм
Цвет: Bianco
VR100W

Столешница для ванной комнаты,
с отверстием под смеситель

Размер: 1000 x 460 мм
Цвет: Kreman
TT100A2X



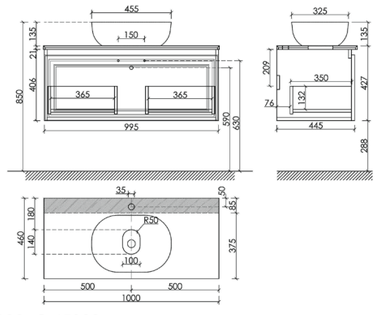

Совместима с раковинами:
CN5001, CN5005, CN5010, CN5021, CN5022, CN5023, CN6005, CN6009, CN6015, CN6018, CN6019, CN6032

Подробная информация по всем возможным сочетаниям тумб, раковин и столешниц смотрите на стр. 574

Beige Soft Цвет столешницы Black sky

Материал корпуса - МДФ, покрытие - ПВХ пленка
Материал фасада - МДФ, покрытие - ПВХ пленка

Тумба подвесная Very,
с двумя ящиками, оснащенными доводчиками

Размер: 790 x 445 x 500 мм
Цвет: Beige Soft
VR80CE

Столешница для ванной комнаты,
без отверстия под смеситель

Размер: 800 x 460 мм
Цвет: Black sky
TT80A1



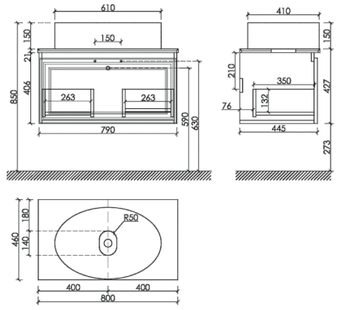

Совместима с раковинами:
CN2003, CN5004, CN5018, CN5024, CN5025, CN6008, CN6011, CN6013, CN6017, CN6022, CN6047

Тумба подвесная Very,
с двумя ящиками, оснащенными доводчиками

Размер: 995 x 445 x 500 мм
Цвет: Beige Soft
VR100CE

Столешница для ванной комнаты,
без отверстия под смеситель

Размер: 1000 x 460 мм
Цвет: Black sky
TT100A1



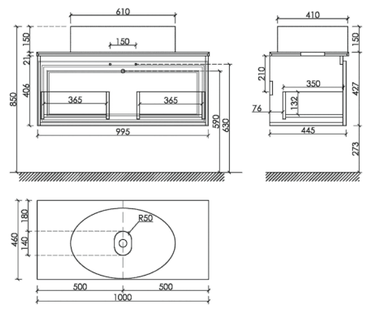

Совместима с раковинами:
CN2003, CN5004, CN5018, CN5024, CN5025, CN6008, CN6011, CN6013, CN6017, CN6022, CN6047

Тумба подвесная Very,
с двумя ящиками, оснащенными доводчиками

Размер: 790 x 445 x 500 мм
Цвет: Beige Soft
VR80CE

Столешница для ванной комнаты,
с отверстием под смеситель

Размер: 800 x 460 мм
Цвет: Bianco
TT80A1X



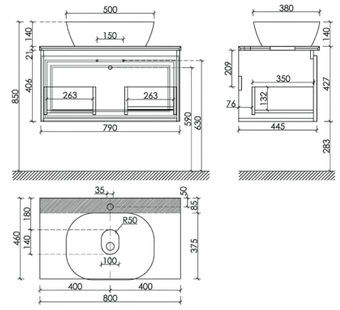

Совместима с раковинами:
CN5001, CN5005, CN5010, CN5021, CN5022, CN5023, CN6005, CN6009, CN6015, CN6018, CN6019, CN6032

Тумба подвесная Very,
с двумя ящиками, оснащенными доводчиками

Размер: 995 x 445 x 500 мм
Цвет: Beige Soft
VR100CE

Столешница для ванной комнаты,
с отверстием под смеситель

Размер: 1000 x 460 мм
Цвет: Black sky
TT100A1X



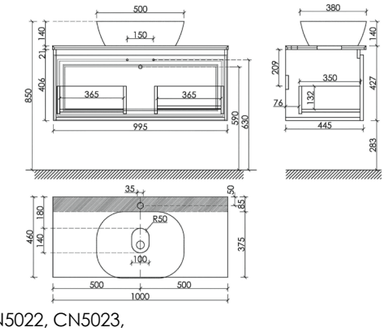

Совместима с раковинами:
CN5001, CN5005, CN5010, CN5021, CN5022, CN5023, CN6005, CN6009, CN6015, CN6018, CN6019, CN6032

Beige Soft Цвет столешницы Kreman

Материал корпуса - МДФ, покрытие - ПВХ пленка
Материал фасада - МДФ, покрытие - ПВХ пленка

Тумба подвесная Very,
с двумя ящиками, оснащенными доводчиками

Размер: 790 x 445 x 500 мм
Цвет: Beige Soft
VR80CE

Столешница для ванной комнаты,
без отверстия под смеситель

Размер: 800 x 460 мм
Цвет: Kreman
TT80A2



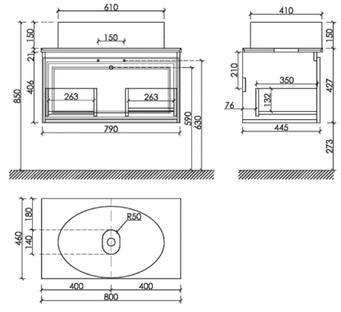

Совместима с раковинами:
CN2003, CN5004, CN5018, CN5024, CN5025, CN6008, CN6011, CN6013, CN6017, CN6022; CN6047

Тумба подвесная Very,
с двумя ящиками, оснащенными доводчиками

Размер: 995 x 445 x 500 мм
Цвет: Beige Soft
VR100CE

Столешница для ванной комнаты,
без отверстия под смеситель

Размер: 1000 x 460 мм
Цвет: Kreman
VR100W



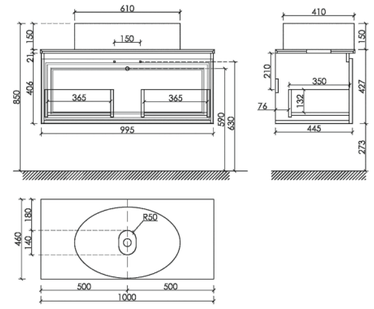

Совместима с раковинами:
CN2003, CN5004, CN5018, CN5024, CN5025, CN6008, CN6011, CN6013, CN6017, CN6022, CN6047

Тумба подвесная Very,
с двумя ящиками, оснащенными доводчиками

Размер: 790 x 445 x 500 мм
Цвет: Beige Soft
VR80CE

Столешница для ванной комнаты,
с отверстием под смеситель

Размер: 800 x 460 мм
Цвет: Kreman
TT80A2X



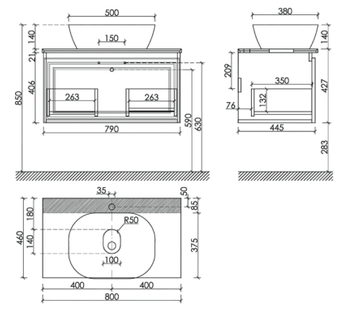

Совместима с раковинами:
CN5001, CN5005, CN5010, CN5021, CN5022, CN5023, CN6005, CN6009, CN6015, CN6018, CN6019, CN6032

Тумба подвесная Very,
с двумя ящиками, оснащенными доводчиками

Размер: 995 x 445 x 500 мм
Цвет: Beige Soft
VR100CE

Столешница для ванной комнаты,
с отверстием под смеситель

Размер: 1000 x 460 мм
Цвет: Kreman
TT100A2X



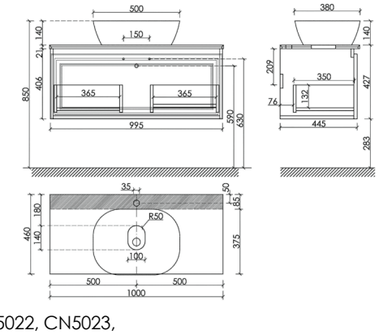

Совместима с раковинами:
CN5001, CN5005, CN5010, CN5021, CN5022, CN5023, CN6005, CN6009, CN6015, CN6018, CN6019, CN6032

Подробная информация по всем возможным сочетаниям тумб, раковин и столешниц смотрите на стр. 574

Doha Soft Цвет столешницы Black sky

Тумба подвесная Very,
с двумя ящиками, оснащенными доводчиками

Размер: 790 x 445 x 500 мм
Цвет: Doha Soft
VR80SM

Столешница для ванной комнаты,
без отверстия под смеситель

Размер: 800 x 460 мм
Цвет: Black sky
TT80A1



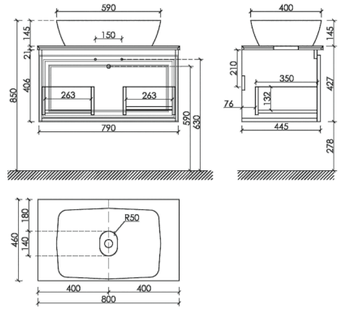

Совместима с раковинами:
CN2003, CN5004, CN5018, CN5024, CN5025, CN6008, CN6011, CN6013, CN6017, CN6022, CN6047

Тумба подвесная Very,
с двумя ящиками, оснащенными доводчиками

Размер: 995 x 445 x 500 мм
Цвет: Doha Soft
VR100SM

Столешница для ванной комнаты,
без отверстия под смеситель

Размер: 1000 x 460 мм
Цвет: Black sky
TT100A1



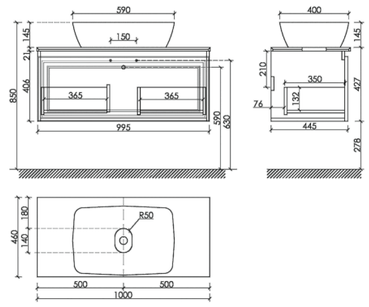

Совместима с раковинами:
CN2003, CN5004, CN5018, CN5024, CN5025, CN6008, CN6011, CN6013, CN6017, CN6022, CN6047

Тумба подвесная Very,
с двумя ящиками, оснащенными доводчиками

Размер: 790 x 445 x 500 мм
Цвет: Doha Soft
VR80SM

Столешница для ванной комнаты,
с отверстием под смеситель

Размер: 800 x 460 мм
Цвет: Bianco
TT80A1X



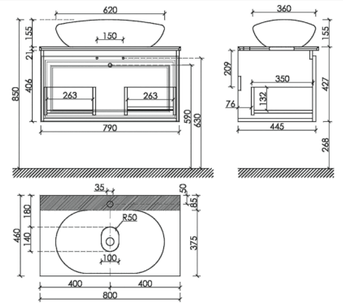

Совместима с раковинами:
CN5001, CN5005, CN5010, CN5021, CN5022, CN5023, CN6005, CN6009, CN6015, CN6018, CN6019, CN6032

Тумба подвесная Very,
с двумя ящиками, оснащенными доводчиками

Размер: 995 x 445 x 500 мм
Цвет: Doha Soft
VR100SM

Столешница для ванной комнаты,
с отверстием под смеситель

Размер: 1000 x 460 мм
Цвет: Black sky
TT100A1X



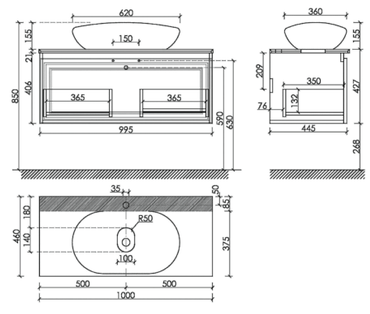

Совместима с раковинами:
CN5001, CN5005, CN5010, CN5021, CN5022, CN5023, CN6005, CN6009, CN6015, CN6018, CN6019, CN6032

Doha Soft Цвет столешницы Kreman

Тумба подвесная Very,
с двумя ящиками, оснащенными доводчиками

Размер: 790 x 445 x 500 мм
Цвет: Doha Soft
VR80SM

Столешница для ванной комнаты,
без отверстия под смеситель

Размер: 800 x 460 мм
Цвет: Kreman
TT80A2



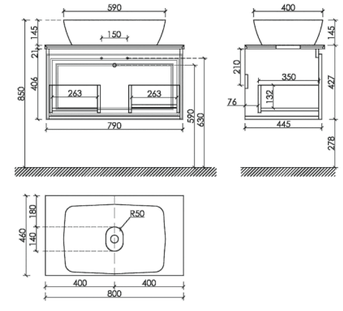

Совместима с раковинами:
CN2003, CN5004, CN5018, CN5024, CN5025, CN6008, CN6011, CN6013, CN6017, CN6022; CN6047

Тумба подвесная Very,
с двумя ящиками, оснащенными доводчиками

Размер: 995 x 445 x 500 мм
Цвет: Doha Soft
VR100SM

Столешница для ванной комнаты,
без отверстия под смеситель

Размер: 1000 x 460 мм
Цвет: Kreman
VR100W



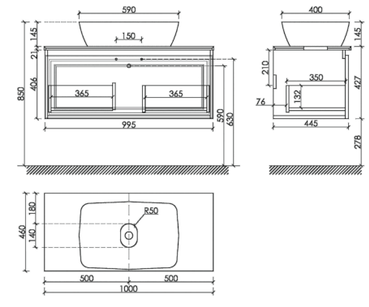

Совместима с раковинами:
CN2003, CN5004, CN5018, CN5024, CN5025, CN6008, CN6011, CN6013, CN6017, CN6022, CN6047

Тумба подвесная Very,
с двумя ящиками, оснащенными доводчиками

Размер: 790 x 445 x 500 мм
Цвет: Doha Soft
VR80SM

Столешница для ванной комнаты,
с отверстием под смеситель

Размер: 800 x 460 мм
Цвет: Kreman
TT80A2X



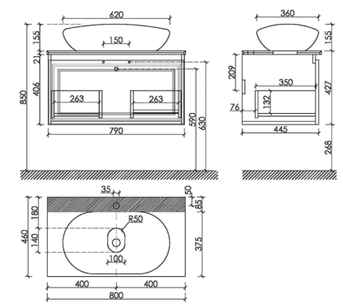

Совместима с раковинами:
CN5001, CN5005, CN5010, CN5021, CN5022, CN5023, CN6005, CN6009, CN6015, CN6018, CN6019, CN6032

Тумба подвесная Very,
с двумя ящиками, оснащенными доводчиками

Размер: 995 x 445 x 500 мм
Цвет: Doha Soft
VR100SM

Столешница для ванной комнаты,
с отверстием под смеситель

Размер: 1000 x 460 мм
Цвет: Kreman
TT100A2X



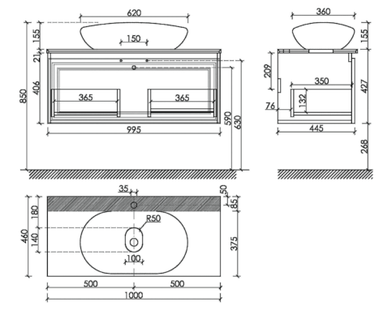

Совместима с раковинами:
CN5001, CN5005, CN5010, CN5021, CN5022, CN5023, CN6005, CN6009, CN6015, CN6018, CN6019, CN6032

Подробная информация по всем возможным сочетаниям тумб, раковин и столешниц смотрите на стр. 574



Коллекция MINI

Коллекция MINI – оптимальный выбор для миниатюрных ванных комнат. Универсальный дизайн в трёх цветах предлагает продуманные решения. Подвесные тумбы представлены в двух вариантах – с открыванием направо и налево.



Тумба подвесная MINI / MN35WR

Тумба подвесная с распашной дверцей,
внутри 1 полка, правая, плавное закрывание

355 x 205 x 500



Тумба подвесная MINI / MN35WR

Тумба подвесная с распашной дверцей,
внутри 1 полка, правая, плавное закрывание

355 x 205 x 500



Тумба подвесная MINI / MN35EGR

Тумба подвесная с распашной дверцей,
внутри 1 полка, правая, плавное закрывание

355 x 205 x 500



Тумба подвесная MINI / MN35EGR

Тумба подвесная с распашной дверцей,
внутри 1 полка, правая, плавное закрывание

355 x 205 x 500

Материал корпуса - ЛДСП, покрытие ламинат | Материал фасада - ЛДСП, покрытие ламинат

Тумба подвесная Mini
с распашной дверцей,
внутри 1 полка,
плавное закрывание

Размер: 355 x 205 x 500
Цвет: Дуб чарльстон

правая
MN35ECHR
левая
MN35ECHL

Дуб чарльстон



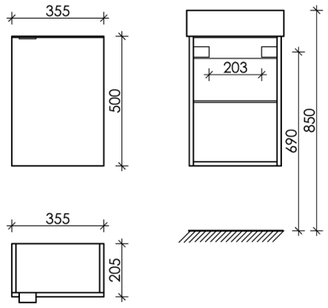

Совместима с раковинами:
MN35ECHR: CN5007
MN35ECHL: CN5008

Тумба подвесная Mini
с распашной дверцей,
внутри 1 полка,
плавное закрывание

Размер: 355 x 205 x 500
Цвет: Белый глянцевый

правая
MN35WR
левая
MN35WL

Белый глянцевый



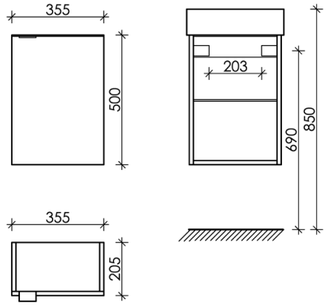

Совместима с раковинами:
MN35WR: CN5007
MN35WL: CN5008

Тумба подвесная Mini
с распашной дверцей,
внутри 1 полка,
плавное закрывание

Размер: 355 x 205 x 500
Цвет: Дуб натуральный

правая
MN35EGR
левая
MN35EGL

Дуб натуральный



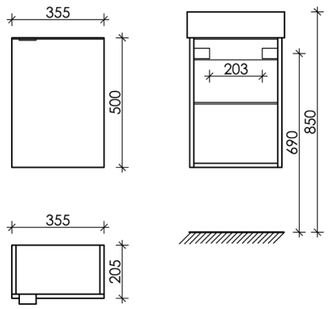

Совместима с раковинами:
MN35EGR: CN5007
MN35EGL: CN5008

Подробная информация по подходящим раковинам на стр. 350

Раковина накладная прямоугольная Element
(отверстие под смеситель R)
Element

Размер: 375 x 215 x 100
Цвет: Белый
CN5007



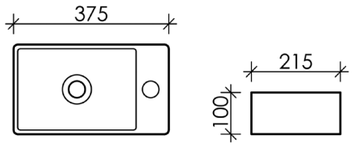

Раковина накладная прямоугольная Element
(отверстие под смеситель L)

Размер: 375 x 215 x 100
Цвет: Белый
CN5008



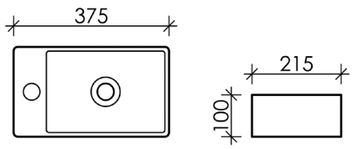



РАКОВИНЫ











ELEMENT — это раковины, которые придадут вашему интерьеру особое очарование и стиль. Прямоугольная форма и строгие линии идеально сочетаются с лаконичностью современных интерьеров, но также добавляют элегантности в богатые, классические оформления. Белый глянец создаёт лёгкость и чистоту, тогда как чёрный матовый добавляет роскоши и глубины. Раковины Element — это символ тонкого вкуса, который сочетается с функциональностью и способностью идеально вписаться в любой стиль, от простого до самого изысканного.

Раковина накладная прямоугольная Element

Размер: 610 x 465 x 180

С отверстием под смеситель

- Белый, CN7001
- Черный матовый, CN7001MB



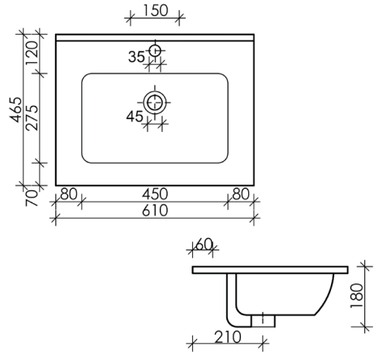

Раковина накладная прямоугольная Element

Размер: 710 x 465 x 180

С отверстием под смеситель

- Белый, CN7007
- Черный матовый, CN7007MB



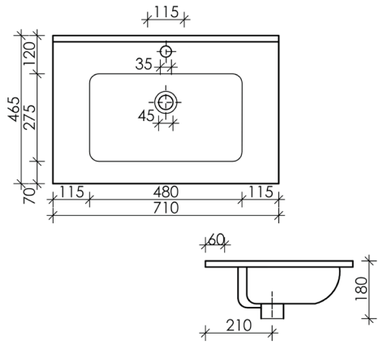

Раковина накладная прямоугольная Element

Размер: 810 x 465 x 180

С отверстием под смеситель

- Белый, CN7005
- Черный матовый, CN7005MB



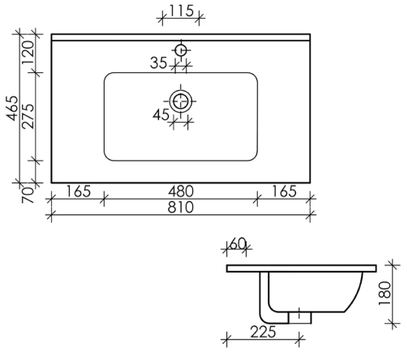

Раковина накладная прямоугольная Element

Размер: 910 x 465 x 180

С отверстием под смеситель

- Белый, CN7002
- Черный матовый, CN7002MB



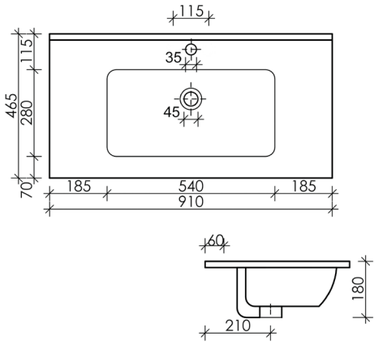

Раковина накладная прямоугольная Element

Размер: 1010 x 465 x 180

С отверстием под смеситель

- Белый, CN7003
- Черный матовый, CN7003MB



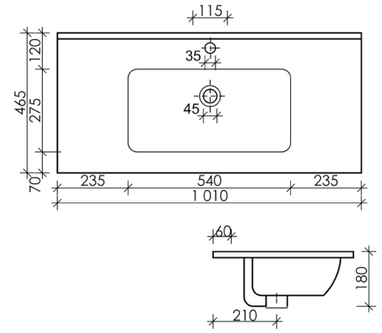

Раковина накладная прямоугольная Element

Размер: 1210 x 465 x 180

С отверстием под смеситель

- Белый, CN7004
- Черный матовый, CN7004MB



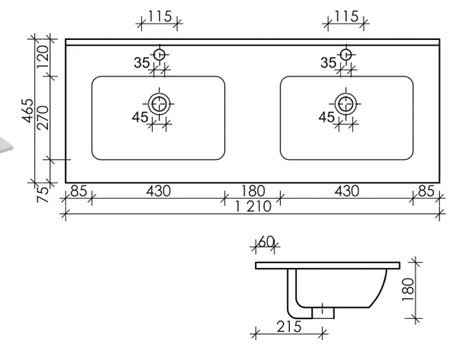

Раковина накладная прямоугольная Element

Размер: 1210 x 465 x 180

С отверстием под смеситель

- Белый, CN7006
- Черный матовый, CN7006MB



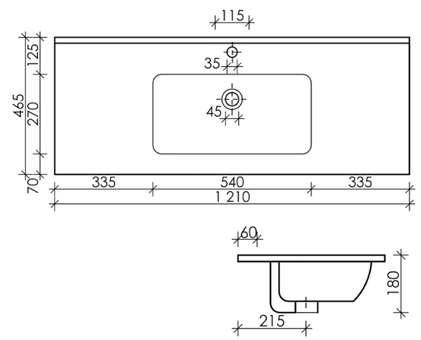

Подробная информация по всем возможным сочетаниям тумб, раковин и столешниц смотрите на стр. 574

РАКОВИНЫ



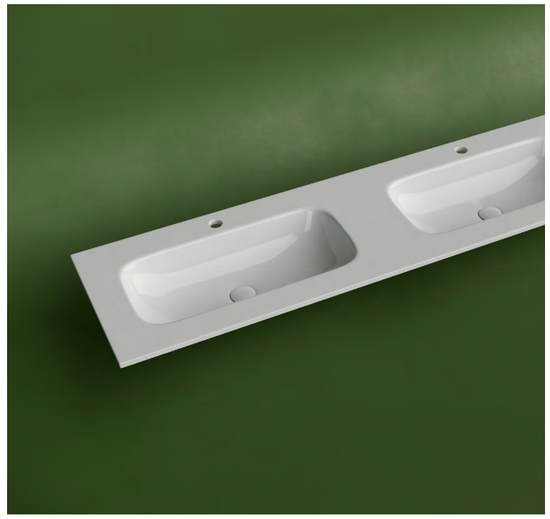







Коллекция GRACE – стильные и функциональные раковины для установки на мебель, выполненные из качественной керамики. Прямоугольная форма и большие размеры чаши обеспечивают максимальный комфорт при использовании, позволяя легко выполнять водные процедуры. Дополнительная полочка предназначена для установки смесителя и позволяет держать все необходимое под рукой.

Раковина накладная прямоугольная Grace

Размер: 610 x 457 x 137

С отверстием под смеситель

- Белый, CN7011
- Черный матовый, CN7011MB

Без отверстия под смеситель

- Белый, CN7011WX
- Черный матовый, CN7011MBWX



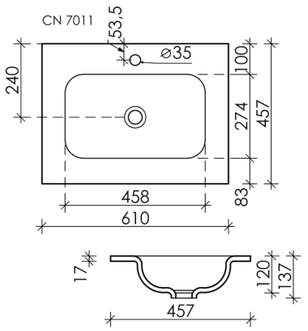

Раковина накладная прямоугольная Grace

Размер: 810 x 457 x 137

С отверстием под смеситель

- Белый, CN7012
- Черный, CN7012MB

Без отверстия под смеситель

- Белый, CN7012WX
- Черный матовый, CN7012MBWX



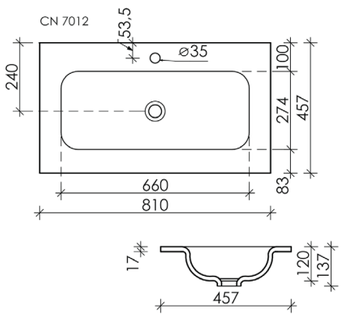

Раковина накладная, прямоугольная Grace

Размер: 910 x 457 x 137

С отверстием под смеситель

- Белый, CN7019
- Черный матовый, CN7019MB

Без отверстия под смеситель

- Белый, CN7019WX
- Черный матовый, CN7019MBWX



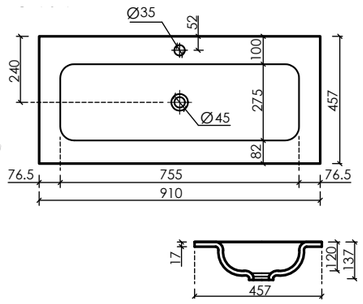

Раковина накладная, прямоугольная Grace

Размер: 1010 x 457 x 137

С отверстием под смеситель

- Белый, CN7013
- Черный матовый, CN7013MB

Без отверстия под смеситель

- Белый, CN7013WX
- Черный матовый, CN7013MBWX



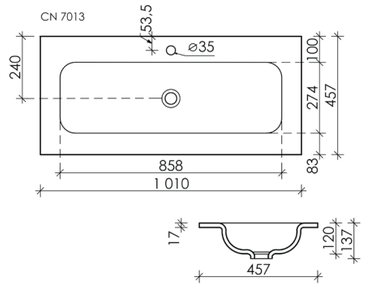

Раковина накладная прямоугольная Grace
чаша слева

Размер: 1010 x 457 x 137

С отверстием под смеситель

- Белый, CN7014
- Черный матовый, CN7014MB



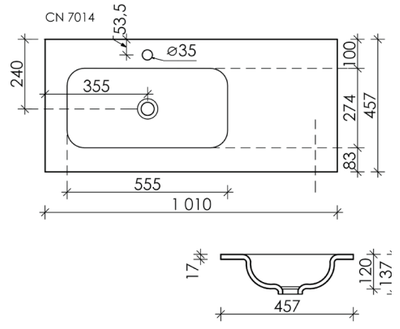

Раковина накладная, прямоугольная Grace
чаша справа

Размер: 1010 x 457 x 137

С отверстием под смеситель

- Белый, CN7015
- Черный матовый, CN7015MB



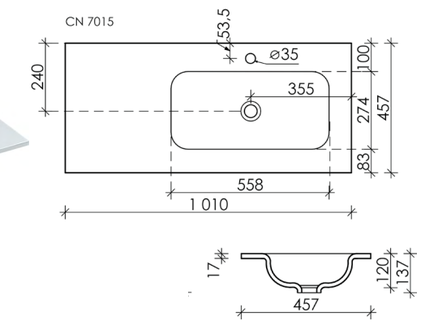

Раковина накладная, прямоугольная Grace

Размер: 1210 x 457 x 137

С отверстием под смеситель

- Белый, CN7016
- Черный матовый, CN7016MB

Без отверстия под смеситель

- Белый, CN7016WX
- Черный матовый, CN7016MBWX



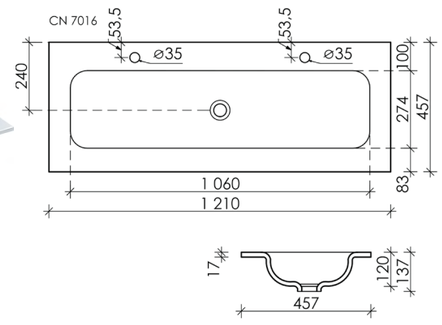

Раковина накладная, прямоугольная Grace

Размер: 1210 x 457 x 137

С отверстием под смеситель

- Белый, CN7017
- Черный матовый, CN7017MB



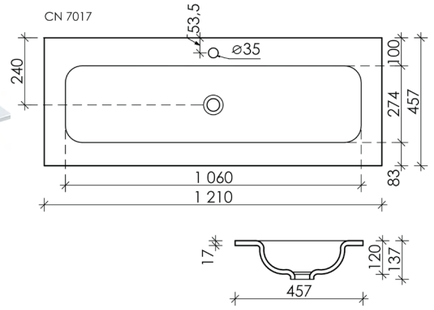

Подробная информация по всем возможным сочетаниям тумб, раковин и столешниц смотрите на стр. 574

Раковина накладная прямоугольная Grace
чаша слева

Размер: 1210 x 457 x 137

С отверстием под смеситель

Белый, CN7020



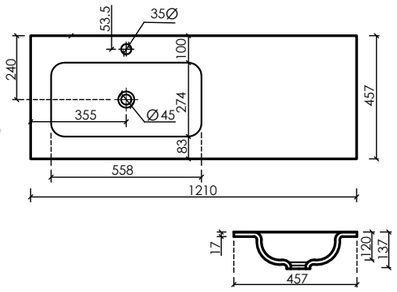

Раковина накладная прямоугольная Grace
чаша справа

Размер: 1210 x 457 x 137

С отверстием под смеситель

Белый, CN7021



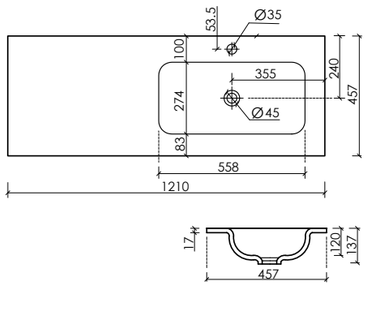

Раковина накладная, прямоугольная Grace

Размер: 1210 x 457 x 137

С тремя отверстиями под смеситель

Белый, CN7024

Черный матовый, CN7024MB



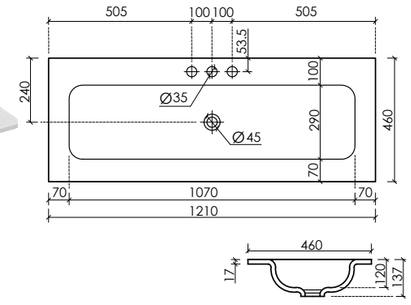

Раковина накладная, прямоугольная Grace
с двумя чашами

Размер: 1410 x 457 x 137

С отверстием под смеситель

Белый, CN7022

Черный матовый, CN7022MB



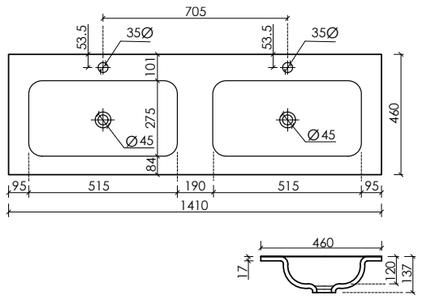

Без отверстия под смеситель

Белый, CN7022WX

Черный матовый, CN7022MBWX

Раковина накладная, прямоугольная Grace
с двумя чашами

Размер: 1610 x 457 x 137

С отверстием под смеситель

Белый, CN7023

Черный матовый, CN7023MB



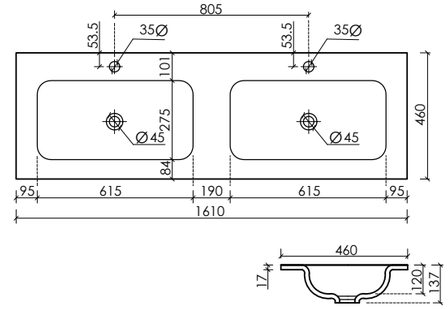

Без отверстия под смеситель

Белый, CN7023WX

Черный матовый, CN7023MBWX

Подробная информация по всем возможным сочетаниям тумб, раковин и столешниц смотрите на стр. 574



Столешница
для ванной комнаты
без отверстия
под смеситель

Размер: 800 x 460 x 21
Цвет: Black sky
TT80A1



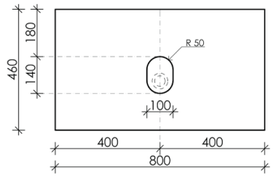

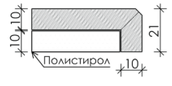

Совместима с раковинами:
CN2003, CN5004, CN5018, CN5024, CN5025, CN6008,
CN6011, CN6013, CN6017, CN6022, CN6047

Столешница
для ванной комнаты
с отверстием
под смеситель

Размер: 800 x 460 x 21
Цвет: Black sky
TT80A1X

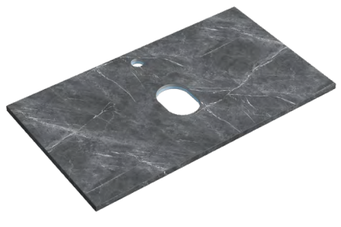

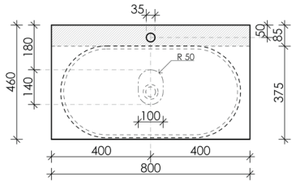

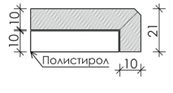

Совместима с раковинами:
CN5001, CN5005, CN5010, CN5021, CN5022, CN5023
CN6005, CN6009, CN6015, CN6018, CN6019, CN6032



Столешница
для ванной комнаты
без отверстия
под смеситель

Размер: 800 x 460 x 21
Цвет: Kreman
TT80A2



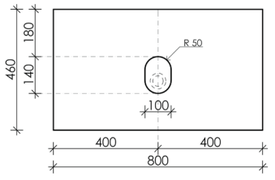

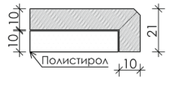

Совместима с раковинами:
CN2003, CN5004, CN5018, CN5024, CN5025, CN6008,
CN6011, CN6013, CN6017, CN6022, CN6047

Столешница
для ванной комнаты
с отверстием
под смеситель

Размер: 800 x 460 x 21
Цвет: Kreman
TT80A2X



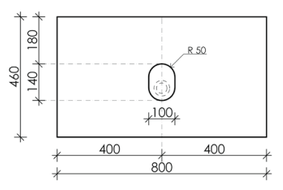



Совместима с раковинами:
CN5001, CN5005, CN5010, CN5021, CN5022, CN5023
CN6005, CN6009, CN6015, CN6018, CN6019, CN6032

Подробная информация по всем возможным сочетаниям тумб, раковин и столешниц смотрите на стр. 574

Столешница
для ванной комнаты
без отверстия
под смеситель

Размер: 1000 x 460 x 21
Цвет: Black sky
TT100A1



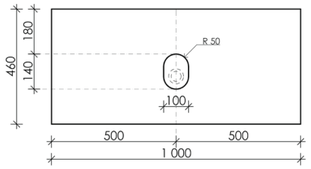

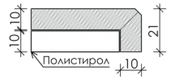

Совместима с раковинами:
CN2003, CN5004, CN5018, CN5024, CN5025, CN6008,
CN6011, CN6013, CN6017, CN6022, CN6047

Столешница
для ванной комнаты
с отверстием
под смеситель

Размер: 1000 x 460 x 21
Цвет: Black sky
TT100A1X



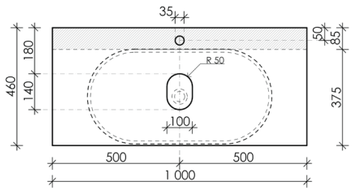

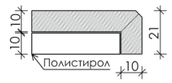

Совместима с раковинами:
CN5001, CN5005, CN5010, CN5021, CN5022, CN5023,
CN6005, CN6009, CN6015, CN6018, CN6019, CN6032

Столешница
для ванной комнаты
с отверстием
под смеситель

Размер: 1390 x 460 x 21
Цвет: Black sky
TT140A1X



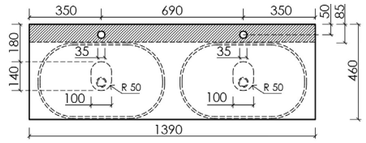

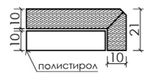

Совместима с раковинами:
CN6009, CN6009MW, CN6009MH, CN6009MDH,
CN05043, CN6009MC

Столешница
для ванной комнаты
с отверстием
под смеситель

Размер: 1590 x 460 x 21
Цвет: Black sky
TT160A1X



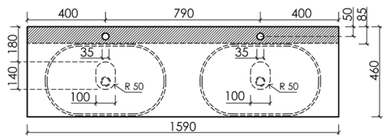

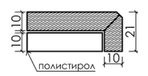

Совместима с раковинами:
CN6009, CN6009MW, CN6009MH, CN6009MDH,
CN05043, CN6009MC

Столешница
для ванной комнаты
без отверстия
под смеситель

Размер: 1000 x 460 x 21
Цвет: Kreman
TT100A2



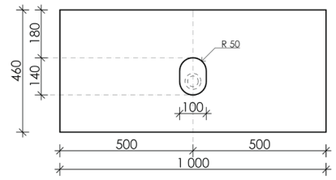

Совместима с раковинами:
CN2003, CN5004, CN5018, CN5024, CN5025, CN6008,
CN6011, CN6013, CN6017, CN6022, CN6047

Столешница
для ванной комнаты
с отверстием
под смеситель

Размер: 1000 x 460 x 21
Цвет: Kreman
TT100A2X



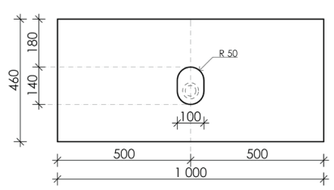

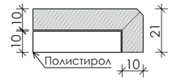

Совместима с раковинами:
CN5001, CN5005, CN5010, CN5021, CN5022, CN5023,
CN6005, CN6009, CN6015, CN6018, CN6019, CN6032

Столешница
для ванной комнаты
с отверстием
под смеситель

Размер: 1390 x 460 x 21
Цвет: Kreman
TT140A2X



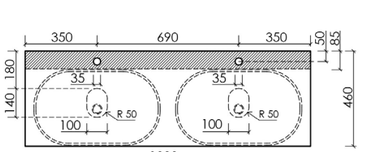

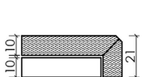

Совместима с раковинами:
CN6009, CN6009MW, CN6009MH, CN6009MDH,
CN05043, CN6009MC

Столешница
для ванной комнаты
с отверстием
под смеситель

Размер: 1590 x 460 x 21
Цвет: Kreman
TT160A2X



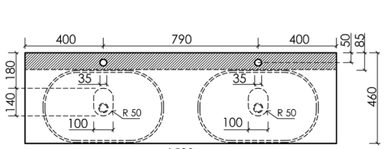



Совместима с раковинами:
CN6009, CN6009MW, CN6009MH, CN6009MDH,
CN05043, CN6009MC

Подробная информация по всем возможным сочетаниям тумб, раковин и столешниц смотрите на стр. 376

ЗЕРКАЛА И ЗЕРКАЛЬНЫЕ ШКАФЫ





Зеркала с подсветкой и зеркальные шкафы — стильные и функциональные решения для ванной комнаты, сочетающие в себе практичность и эстетику. Эти элементы, выполненные из прочных и качественных материалов, служат долгие годы, сохраняя безупречный внешний вид. Зеркала с подсветкой обеспечивают идеальное дополнительное освещение для ежедневных ритуалов, а зеркальные шкафы предлагают удобное место для хранения, не занимая лишнего пространства. Подходящие как для современных, так и для классических интерьеров, они придают ванной комнате завершённый, утончённый вид, делая её более уютной и практичной.





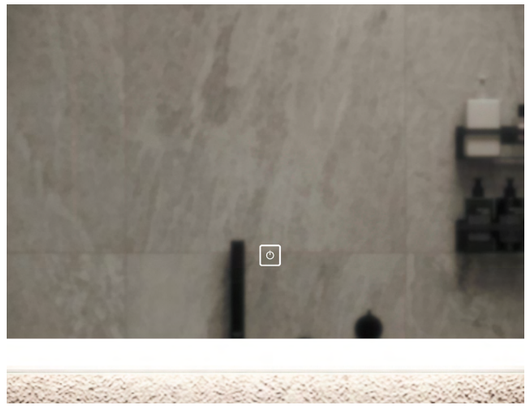

Описание	Ширина, высота, мм	Артикул	
Зеркало для ванной комнаты Arcadia, LED подсветка, диммируемый сенсорный выключатель, пластиковый светопропускающий короб	600 x 800	AR600	
Зеркало для ванной комнаты Arcadia, LED подсветка, диммируемый сенсорный выключатель, пластиковый светопропускающий короб	700 x 800	AR700	
Зеркало для ванной комнаты Arcadia, LED подсветка, диммируемый сенсорный выключатель, пластиковый светопропускающий короб	800 x 700	AR800	
Зеркало для ванной комнаты Arcadia, LED подсветка, диммируемый сенсорный выключатель, пластиковый светопропускающий короб	900 x 700	AR900	
Зеркало для ванной комнаты Arcadia, LED подсветка, диммируемый сенсорный выключатель, пластиковый светопропускающий короб	1000 x 700	AR1000	
Зеркало для ванной комнаты Arcadia, LED подсветка, диммируемый сенсорный выключатель, пластиковый светопропускающий короб	1200 x 700	AR1200	

ARCADIA 1.0

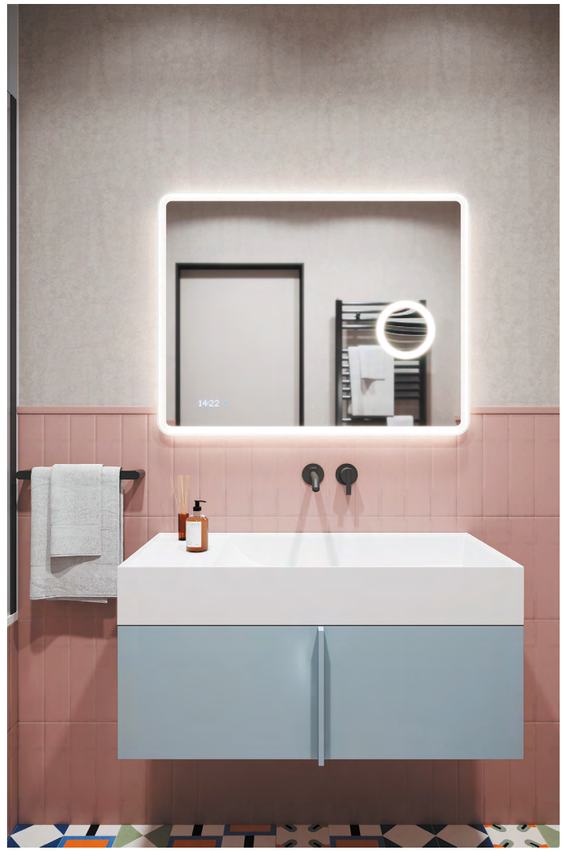





Описание	Ширина, высота, мм	Артикул	
Зеркало для ванной комнаты Arcadia 1.0, LED подсветка, диммируемый сенсорный выключатель, встроенное увеличительное зеркало (линза) с 3-кратным увеличением, дополнительная подсветка вокруг линзы, встроенные часы, пластиковый светопропускающий короб	900 x 700	AR1.900	
Зеркало для ванной комнаты Arcadia 1.0, LED подсветка, диммируемый сенсорный выключатель, встроенное увеличительное зеркало (линза) с 3-кратным увеличением, дополнительная подсветка вокруг линзы, встроенные часы, пластиковый светопропускающий короб	1000 x 700	AR1.1000	

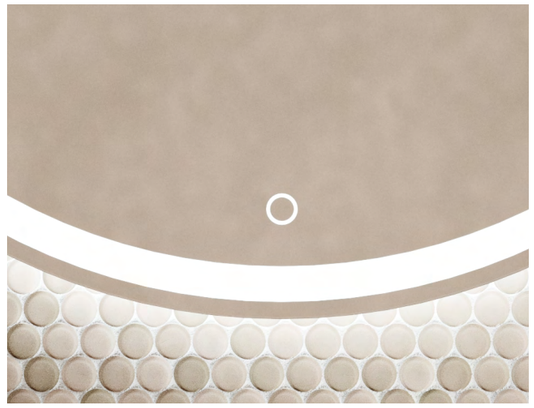



Описание	Ширина, высота, мм	Артикул	
Зеркало для ванной комнаты Bella, LED подсветка, диммируемый сенсорный выключатель, пластиковый светопропускающий короб	600 x 600	BE600	
Зеркало для ванной комнаты Bella, LED подсветка, диммируемый сенсорный выключатель, пластиковый светопропускающий короб	700 x 700	BE700	
Зеркало для ванной комнаты Bella, LED подсветка, диммируемый сенсорный выключатель, пластиковый светопропускающий короб	800 x 800	BE800	
Зеркало для ванной комнаты Bella, LED подсветка, диммируемый сенсорный выключатель, пластиковый светопропускающий короб	900 x 900	BE900	
Зеркало для ванной комнаты Bella, LED подсветка, диммируемый сенсорный выключатель, пластиковый светопропускающий короб	1000 x 1000	BE1000	
Зеркало для ванной комнаты Bella, LED подсветка, диммируемый сенсорный выключатель, пластиковый светопропускающий короб	1200 x 1200	BE1200	







Описание	Ширина, высота, мм	Артикул	
Зеркало для ванной комнаты City, LED подсветка, диммируемый сенсорный выключатель, пластиковый светопропускающий кор об, ширина пескоструйной полосы 30 мм, отступ от края полотна 5 мм	600 x 800	CI600	
Зеркало для ванной комнаты City, LED подсветка, диммируемый сенсорный выключатель, пластиковый светопропускающий кор об, ширина пескоструйной полосы 30 мм, отступ от края полотна 5 мм	700 x 800	CI700	
Зеркало для ванной комнаты City, LED подсветка, диммируемый сенсорный выключатель, пластиковый светопропускающий короб, ширина пескоструйной полосы 30 мм, отступ от края полотна 5 мм	800 x 700	CI800	
Зеркало для ванной комнаты City, LED подсветка, диммируемый сенсорный выключатель, пластиковый светопропускающий короб, ширина пескоструйной полосы 30 мм, отступ от края полотна 5 мм	900 x 700	CI900	
Зеркало для ванной комнаты City, LED подсветка, диммируемый сенсорный выключатель, пластиковый светопропускающий короб, ширина пескоструйной полосы 30 мм, отступ от края полотна 5 мм	1000 x 700	CI1000	
Зеркало для ванной комнаты City, LED подсветка, диммируемый сенсорный выключатель, пластиковый светопропускающий короб, ширина пескоструйной полосы 30 мм, отступ от края полотна 5 мм	1200 x 700	CI1200	







Описание	Ширина, высота, мм	Артикул	
Зеркало для ванной комнаты City 2.0, LED подсветка, сенсорный выключатель, МФП, пластиковый светопропускающий короб, ширина пескоструйной полосы 30 мм, отступ от края полотна 5 мм	900 x 700	CI2.900	







Описание	Диаметр, мм	Артикул	
Зеркало для ванной комнаты Dames, LED подсветка, диаметр 650 мм, диммируемый сенсорный выключатель, ремень из натуральной кожи черного цвета	650	DA650	
Зеркало для ванной комнаты Dames, LED подсветка, диаметр 650 мм, диммируемый сенсорный выключатель, ремень из натуральной кожи белого цвета	650	DA650W	











Описание	Ширина, высота, мм	Артикул	
Зеркальный шкаф для ванной комнаты Evoke, с LED подсветкой, встроенной розеткой 220V, разъемами USB и TYPE-C и управлением на движение руки **Материал корпуса:** Алюминий	600x700x136	SC8060	
Зеркальный шкаф для ванной комнаты Evoke, с LED подсветкой, встроенной розеткой 220V, разъемами USB и TYPE-C и управлением на движение руки **Материал корпуса:** Алюминий	800x700x136	SC8080	
Зеркальный шкаф для ванной комнаты Evoke, с LED подсветкой, встроенной розеткой 220V, разъемами USB и TYPE-C и управлением на движение руки **Материал корпуса:** Алюминий	900x700x136	SC8090	
Зеркальный шкаф для ванной комнаты Evoke, с LED подсветкой, встроенной розеткой 220V, разъемами USB и TYPE-C и управлением на движение руки **Материал корпуса:** Алюминий	1000x700x136	SC80100	





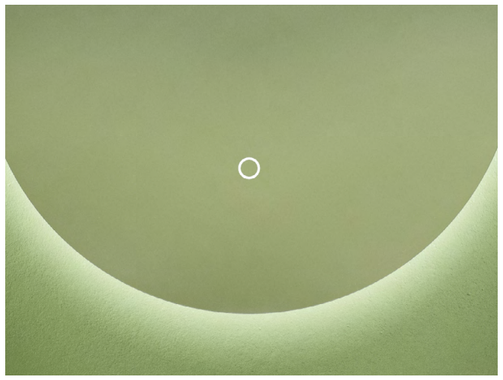

Описание	Ширина, высота, мм	Артикул	
Зеркало для ванной комнаты Oval, фоновая LED подсветка, сенсорное управление на прикосновение	450x900	OV45C	
Зеркало для ванной комнаты Oval, фоновая LED подсветка, сенсорное управление на прикосновение	550x1050	OV55C	





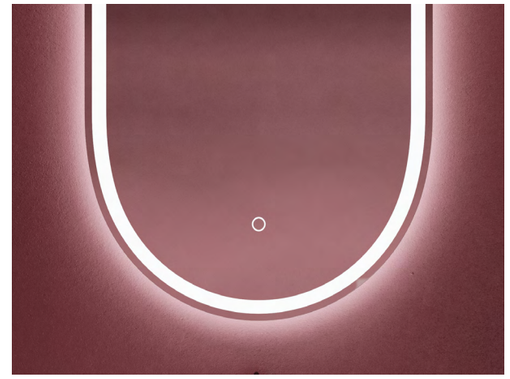

Описание	Ширина, высота, мм	Артикул	
Зеркало для ванной комнаты Oval, фронтальная LED подсветка, сенсорное управление на прикосновение	450x900	OV45F	
Зеркало для ванной комнаты Oval, фронтальная LED подсветка, сенсорное управление на прикосновение	550x1050	OV55F	







Описание	Ширина, высота, мм	Артикул	
Зеркало для ванной комнаты Palace, LED подсветка, диммируемый сенсорный выключатель	700 x 800	PA700	
Зеркало для ванной комнаты Palace, LED подсветка, диммируемый сенсорный выключатель	900 x 700	PA900	
Зеркало для ванной комнаты Palace, LED подсветка, диммируемый сенсорный выключатель	1000 x 700	PA1000	
Зеркало для ванной комнаты Palace, LED подсветка, диммируемый сенсорный выключатель	1200 x 700	PA1200	



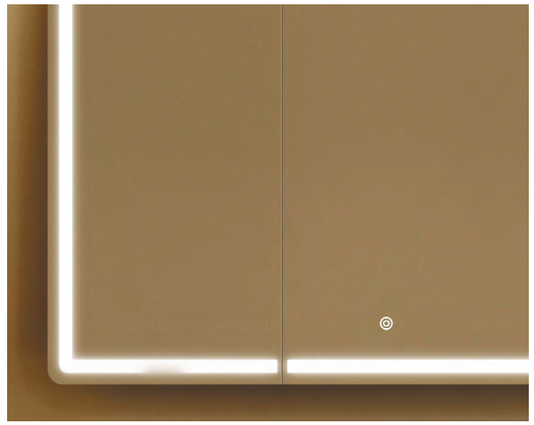



Описание	Ширина, высота, мм	Артикул	
Зеркальный шкаф для ванной комнаты Mirror с LED подсветкой **Цвет:** Дуб чарльстон	590 x 150 x 740	MI60ECH	
Зеркальный шкаф для ванной комнаты Mirror с LED подсветкой **Цвет:** Дуб чарльстон	690 x 150 x 740	MI70ECH	
Зеркальный шкаф для ванной комнаты Mirror с LED подсветкой **Цвет:** Дуб чарльстон	790 x 150 x 740	MI80ECH	
Зеркальный шкаф для ванной комнаты Mirror с LED подсветкой **Цвет:** Дуб чарльстон	890 x 150 x 740	MI90ECH	
Зеркальный шкаф для ванной комнаты Mirror с LED подсветкой **Цвет:** Дуб чарльстон	990 x 150 x 740	MI100ECH	
Зеркальный шкаф для ванной комнаты Mirror с LED подсветкой **Цвет:** Дуб чарльстон	1190 x 150x 740	MI120ECH	







Описание	Ширина, высота, мм	Артикул	
Зеркальный шкаф для ванной комнаты Mirror с LED подсветкой **Цвет:** Дуб галифакс натуральный	590 x 150 x 740	MI60EG	
Зеркальный шкаф для ванной комнаты Mirror с LED подсветкой **Цвет:** Дуб галифакс натуральный	690 x 150 x 740	MI70EG	
Зеркальный шкаф для ванной комнаты Mirror с LED подсветкой **Цвет:** Дуб галифакс натуральный	790 x 150 x 740	MI80EG	
Зеркальный шкаф для ванной комнаты Mirror с LED подсветкой **Цвет:** Дуб галифакс натуральный	890 x 150 x 740	MI90EG	
Зеркальный шкаф для ванной комнаты Mirror с LED подсветкой **Цвет:** Дуб галифакс натуральный	990 x 150 x 740	MI100EG	
Зеркальный шкаф для ванной комнаты Mirror с LED подсветкой **Цвет:** Дуб галифакс натуральный	1190 x 150x 740	MI120EG	

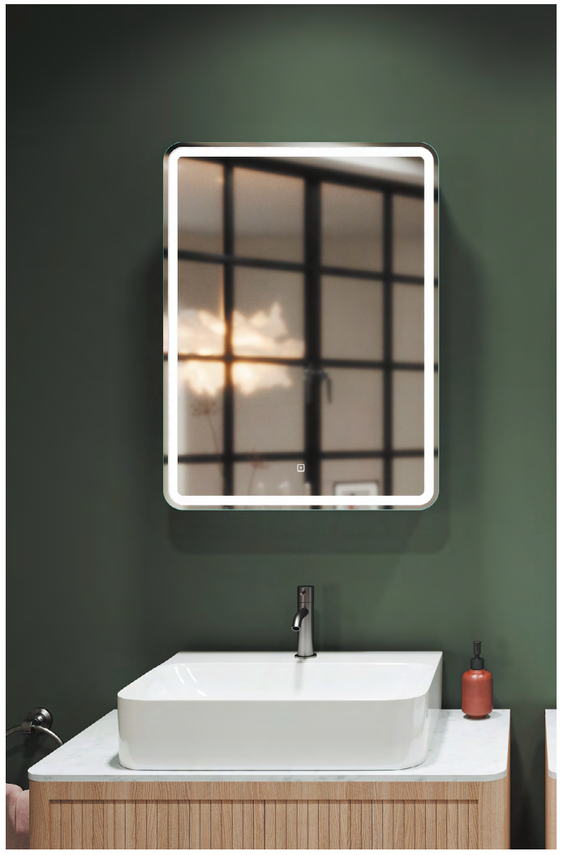





Описание	ШГВ, мм	Артикул
Зеркальный шкаф для ванной комнаты Diva LED подсветка, правый, сенсорный выключатель, 2 полки стекло, петли справа	600 x 150 x 800	DI600







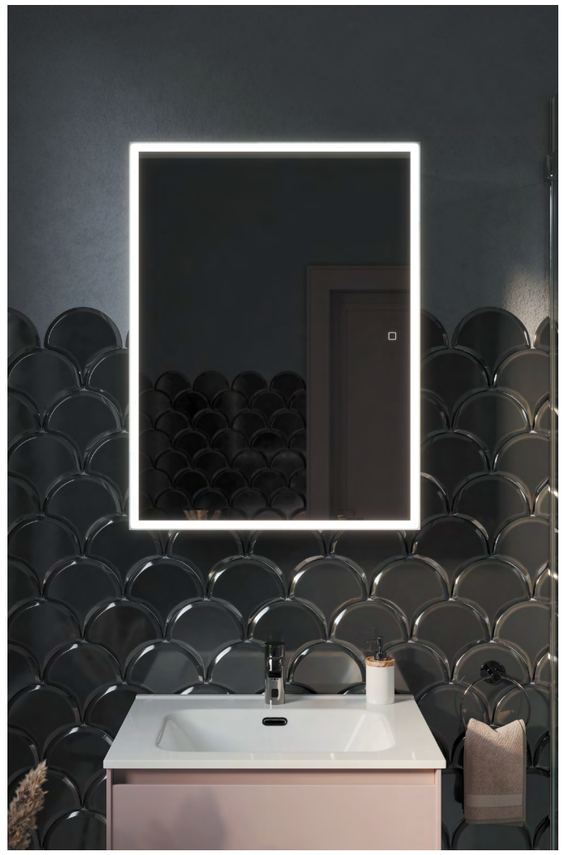

Описание	ШГВ, мм	Артикул
Зеркальный шкаф для ванной комнаты Cube LED подсветка, сенсорное включение справа по центру, реверсивные крепления, 2 полки из стекла, без розетки, петли Firmax	600 x 140 x 800	CU600









Описание	Диаметр, мм	Артикул	
Зеркало для ванной комнаты Sfera LED подсветка, выключатель Touch, сенсор диммируемый	600	SF600	
Зеркало для ванной комнаты Sfera LED подсветка, выключатель Touch, сенсор диммируемый	700	SF700	
Зеркало для ванной комнаты Sfera LED подсветка, выключатель Touch, сенсор диммируемый	800	SF800	
Зеркало для ванной комнаты Sfera LED подсветка, выключатель Touch, сенсор диммируемый	900	SF900	
Зеркало для ванной комнаты Sfera LED подсветка, выключатель Touch, сенсор диммируемый	1000	SF1000	







Описание	ШГВ, мм	Артикул	
Зеркальный шкаф для ванной комнаты Hilton, корпус из анодированного алюминия, фасады выполнены из безопасного 2-стороннего зеркального полотна по технологии триплекс, фурнитура Blum, LED светильник, внутренняя розетка с выключателем	600 x 148 x 740	Z600	
Зеркальный шкаф для ванной комнаты Hilton, корпус из анодированного алюминия, фасады выполнены из безопасного 2-стороннего зеркального полотна по технологии триплекс, фурнитура Blum, LED светильник, внутренняя розетка с выключателем	800 x 148 x 740	Z800	
Зеркальный шкаф для ванной комнаты Hilton, корпус из анодированного алюминия, фасады выполнены из безопасного 2-стороннего зеркального полотна по технологии триплекс, фурнитура Blum, LED светильник, внутренняя розетка с выключателем	900 x 148 x 740	Z900	
Зеркальный шкаф для ванной комнаты Hilton, корпус из анодированного алюминия, фасады выполнены из безопасного 2-стороннего зеркального полотна по технологии триплекс, фурнитура Blum, LED светильник, внутренняя розетка с выключателем	1000 x 148 x 740	Z1000	
Зеркальный шкаф для ванной комнаты Hilton, корпус из анодированного алюминия, фасады выполнены из безопасного 2-стороннего зеркального полотна по технологии триплекс, фурнитура Blum, LED светильник, внутренняя розетка с выключателем	1200 x 148 x 740	Z1200	





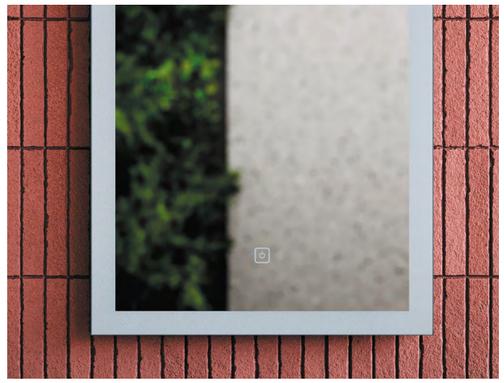

Описание	ШГВ, мм	Артикул	
Зеркало для ванной комнаты Polo, LED подсветка, сенсорный выключатель, пластиковый светопропускающий короб	350 x 800	PL35	







Описание	ШГВ, мм	Артикул	
Зеркало для ванной комнаты Solo, LED подсветка, сенсорный выключатель, пластиковый светопропускающий короб	350 x 800	SL35	



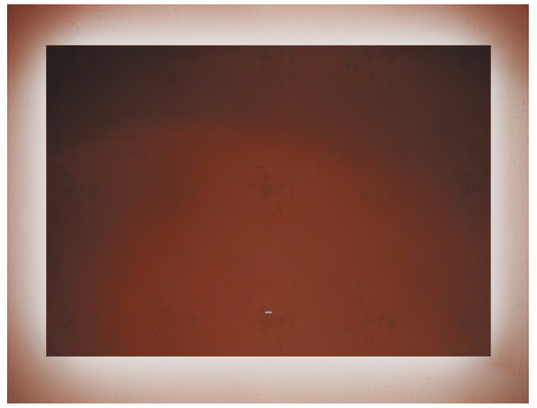



Описание	Диаметр, мм	Артикул	
Зеркало для ванной комнаты Square с подсветкой	600 x 800	SQ600	
Зеркало для ванной комнаты Square с подсветкой	700 x 800	SQ700	
Зеркало для ванной комнаты Square с подсветкой	800 x 700	SQ800	
Зеркало для ванной комнаты Square с подсветкой	900 x 700	SQ900	
Зеркало для ванной комнаты Square с подсветкой	1000 x 700	SQ1000	
Зеркало для ванной комнаты Square с подсветкой	1200 x 700	SQ1200	

ВАННЫ ОТДЕЛЬНОСТОЯЩИЕ





Ванна – не просто функциональная деталь, но и важная часть дизайна вашей ванной комнаты.
Наши модели, выполненные из прочного литьевого акрила JUMEI (6 мм), с металлическим каркасом, предлагают широкий выбор форм и вариантов установки: свободностоящая, пристенная или угловая. Утончённые линии и эргономичный дизайн обеспечивают как эстетическое наслаждение, так и комфортное использование. Пропускная способность стока в 53 литра в минуту позволяет быстро отводить воду, создавая максимальное удобство в эксплуатации. Независимо от стиля вашего интерьера, наши ванны станут его настоящим украшением.

MIMI





Изысканная глубокая ванна для ценителей комфорта. Удобный эргономичный силуэт чаши создан для полного расслабления и релакса. Роскошный дизайн для любого интерьера. Простая установка и легкий уход.



Ванна Mimi / FB01

Ванна Mimi акриловая отдельностоящая
Слив-перелив, донный клапан «Click-Clack» в комплекте, хром

1700 x 800 x 590





Описание

Ванна Mimi акриловая отдельностоящая
Слив-перелив, донный клапан «Click-Clack» в комплекте, хром

Цвет: белый
Размер: 1700 x 800 x 590
Артикул FB01



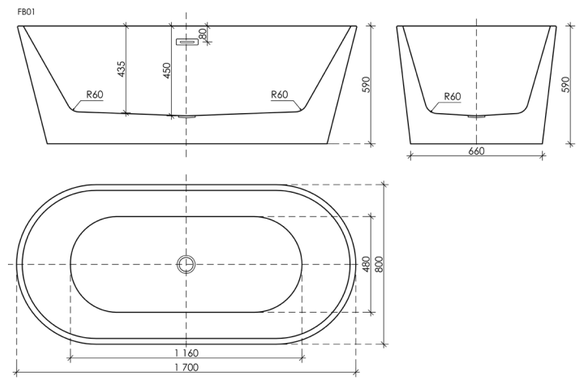

FLO





Роскошная ванна овальной формы для эстетов. Оптимальная глубина при компактном размере. Идеальные пропорции для получения истинного наслаждения от каждой минуты. Стильные крышки слива и перелива.



Ванна Flo / FB02

Ванна Flo акриловая отдельностоящая
Слив-перелив, донный клапан «Click-Clack» в комплекте, хром

1700 x 800 x 580





Описание

Ванна Flo акриловая отдельностоящая
Слив-перелив, донный клапан «Click-Clack» в комплекте, хром

Цвет: белый
Размер: 1700 x 800 x 580
Артикул FB02



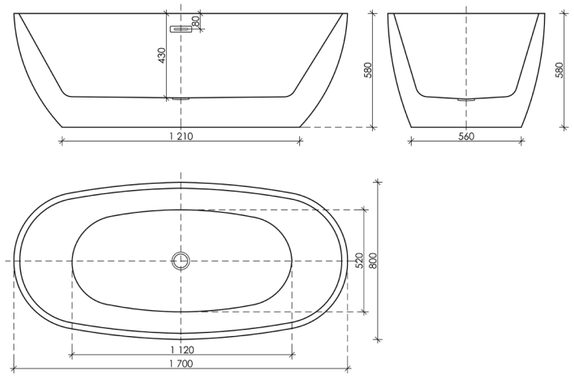

FUSION





Стильная ванна премиум-класса. Идеальное решение для ванных комнат любого типа.
Эргономичная форма для полноценного комфорта и расслабления. Элегантный дизайн и ничего лишнего.



Ванна Fusion / FB03

Ванна Fusion акриловая отдельностоящая.
Слив-перелив, донный клапан «Click-Clack» в комплекте, хром

1700 x 800 x 580





Описание

Ванна Fusion акриловая отдельностоящая
Слив-перелив, донный клапан «Click-Clack» в комплекте, хром

Цвет: белый
Размер: 1700 x 800 x 580
Артикул FB03



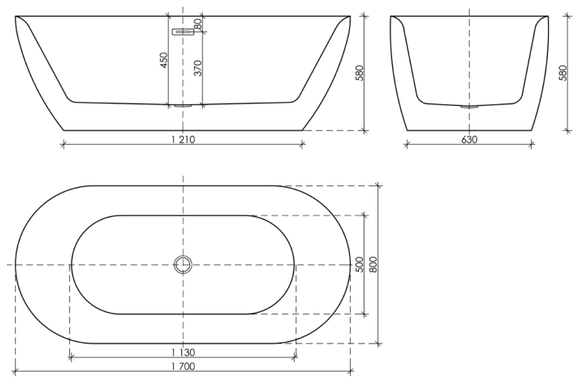



Современная ванна классического овального силуэта. Максимальный комфорт и удовольствие от каждого мгновения. Сдержанная, лаконичная форма, которая станет украшением Вашей ванной комнаты.



Ванна Fiori / FB04

Ванна Fiori акриловая отдельностоящая
Слив-перелив, донный клапан «Click-Clack» в комплекте, хром

1700 x 800 x 580





Описание

Ванна Fiori акриловая отдельностоящая
Слив-перелив, донный клапан «Click-Clack» в комплекте, хром

Цвет: белый
Размер: 1700 x 800 x 580
Артикул FB04



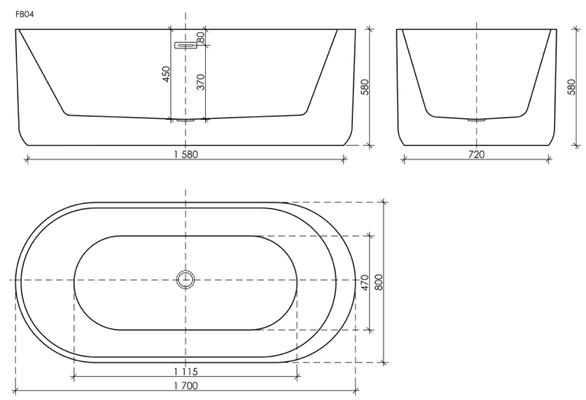

DAMA





Оригинальная ванна прямоугольного формата для практичных людей. Изящный силуэт, который станет украшением Вашей ванной комнаты и привнесет в атмосферу оттенок изысканности и великолепия.



Ванна Dama / FB05

Ванна Dama акриловая отдельностоящая
Слив-перелив, донный клапан «Click-Clack» в комплекте, хром

1700 x 800 x 580





Описание

Ванна Dama акриловая отдельностоящая
Слив-перелив, донный клапан «Click-Clack» в комплекте, хром

Цвет: белый
Размер: 1700 x 800 x 580
Артикул FB05



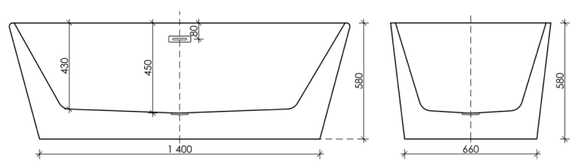

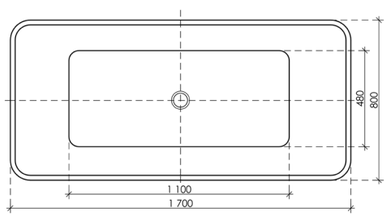



Овальная ванна удлиненного формата. Увеличенный размер для максимального комфорта и полного расслабления. Высокий подголовник эргономичного силуэта позволит полностью раствориться в приятных ощущениях.



Ванна Perla / FB06

Ванна Perla акриловая отдельностоящая
Слив-перелив, донный клапан «Click-Clack» в комплекте, хром

1700 x 720 x 720





Описание

Ванна Perla акриловая отдельностоящая
Слив-перелив, донный клапан «Click-Clack» в комплекте, хром

Цвет: белый
Размер: 1700 x 720 x 720
Артикул FB06



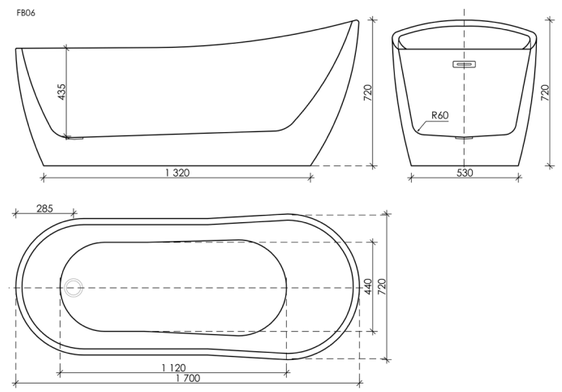

SINGLE



Удобная ванна для отличного отдыха. Максимальная глубина при минимальном размере. Практичный боковой слив позволит наслаждаться приятными ощущениями вдвоем. Стильный дизайн для любого интерьера ванной.



Ванна Single / FB07

Ванна Single акриловая отдельностоящая
Слив-перелив, донный клапан «Click-Clack» в комплекте, хром

1800 x 850 x 580





Описание

Ванна Single акриловая отдельностоящая
Слив-перелив, донный клапан «Click-Clack» в комплекте, хром

Цвет: белый
Размер: 1800 x 850 x 580
Артикул FB07



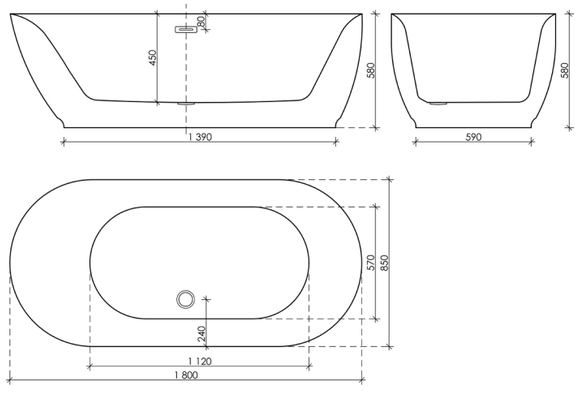

VIVA



Невероятно красивая овальная ванна в современном стиле. Непередаваемые ощущения комфорта и полного релакса. Модель идеально впишется в любой интерьер и станет центральным звеном композиции декора.



Ванна Viva / FB08

Ванна Viva акриловая отдельностоящая
Слив-перелив, донный клапан «Click-Clack» в комплекте, хром

1700 x 800 x 600





Описание

Ванна Viva акриловая отдельностоящая
Слив-перелив, донный клапан «Click-Clack» в комплекте, хром

Цвет: белый
Размер: 1700 x 800 x 600
Артикул FB08



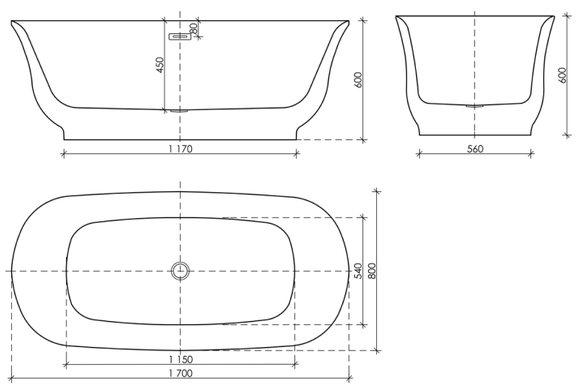

NEO



Экстравагантная ванна прямоугольной формы для смелых личностей. Роскошь и стильный дизайн. Практичный боковой слив позволит принимать ванну вдвоем. Непередаваемые ощущения комфорта и полного релакса.



Ванна Neo / FB09

Ванна Neo акриловая отдельностоящая.
Слив-перелив, донный клапан «Click-Clack» в комплекте, хром

1700 x 800 x 580





Описание

Ванна Neo акриловая отдельностоящая
Слив-перелив, донный клапан «Click-Clack» в комплекте, хром

Цвет: белый
Размер: 1700 x 800 x 580
Артикул FB09



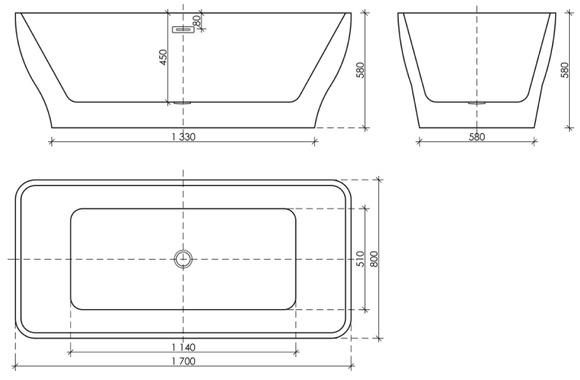

FIRST



Великолепная ванна для полного комфорта. Установка вплотную к стене максимально экономит свободное пространство ванной комнаты, а удобный бортик служит элегантной полочкой для самого необходимого.



Ванна First / FB10

Ванна First акриловая отдельностоящая.
Слив-перелив, донный клапан «Click-Clack» в комплекте, хром

1700 x 800 x 580





Описание

Ванна First акриловая отдельностоящая пристенная
Слив-перелив, донный клапан «Click-Clack» в комплекте, хром

Цвет: белый
Размер: 1700 x 800 x 580
Артикул FB10



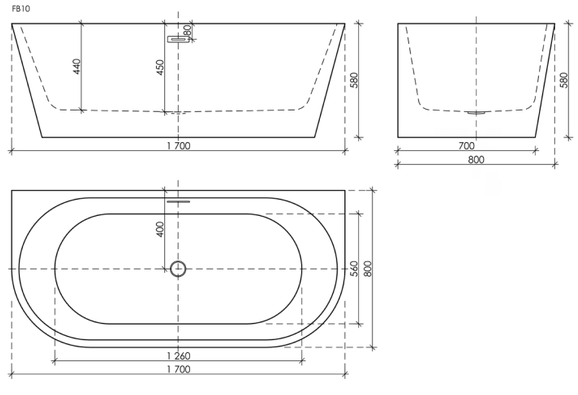

VENETO L





Изысканная угловая ванна, которая может использоваться также и в качестве чаши для душевой кабины.
Модель легко монтируется в угол с левой стороны помещения. Увеличенный объем для полного комфорта.



Ванна Veneto L / FB11

Ванна Veneto L акриловая отдельностоящая, пристенная, угловая
Слив-перелив, донный клапан «Click-Clack» в комплекте, хром

1700 x 800 x 600





Описание

Ванна Veneto L акриловая отдельностоящая,
пристенная, угловая, слив-перелив,
донный клапан «Click-Clack» в комплекте, хром

Цвет: белый
Размер: 1700 x 800 x 600
Артикул FB11



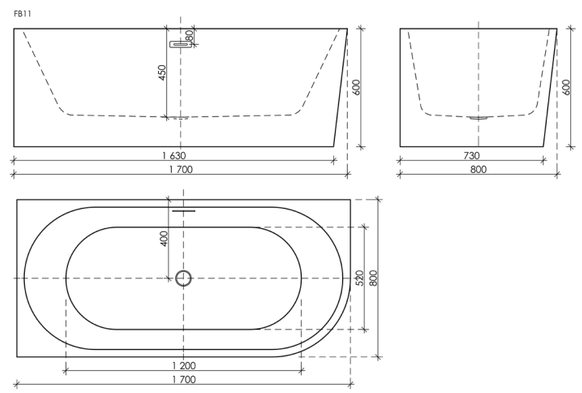



Изысканная угловая ванна, которая может использоваться также и в качестве чаши для душевой кабины.
Модель легко монтируется в угол с правой стороны помещения. Увеличенный объем для полного комфорта.



Ванна Veneto R / FB12

Ванна Veneto R акриловая отдельностоящая, пристенная, угловая
Слив-перелив, донный клапан «Click-Clack» в комплекте, хром

1700 x 800 x 600



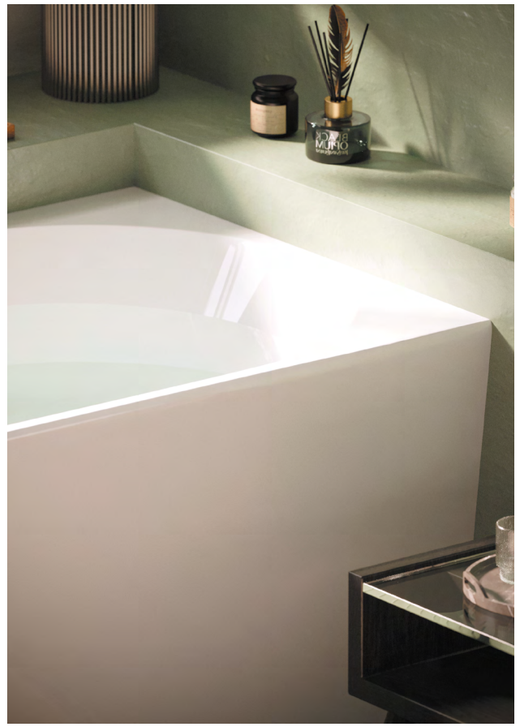

Описание

Ванна Veneto R акриловая отдельностоящая,
пристенная, угловая, слив-перелив,
донный клапан «Click-Clack» в комплекте, хром

Цвет: белый
Размер: 1700 x 800 x 600
Артикул FB12



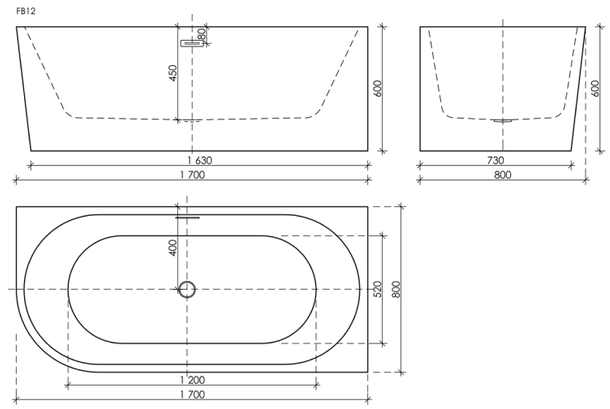

SPACE



Изящная ванна эргономичного силуэта для создания атмосферы изысканности и роскоши в любой ванной комнате. Мягкие изгибы, дублирующие форму тела, обеспечат максимальное расслабление и полный комфорт.



Ванна Space / FB13

Ванна Space акриловая отдельностоящая
Слив-перелив, донный клапан «Click-Clack» в комплекте, хром

1700 x 800 x 600





Описание

Ванна Space акриловая отдельностоящая
Слив-перелив, донный клапан «Click-Clack» в комплекте, хром

Цвет: белый
Размер: 1700 x 800 x 600
Артикул FB13



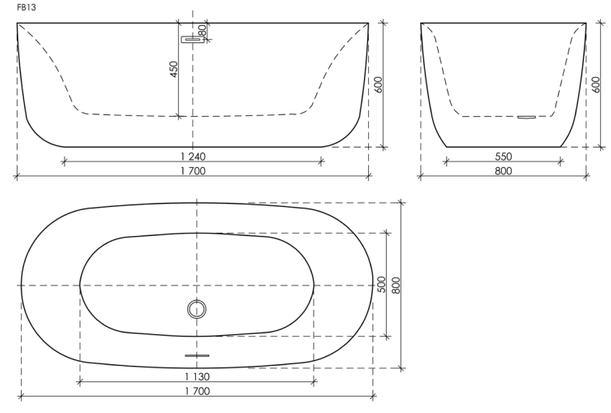

SQUARE



Непревзойденная по красоте ванна в геометрически правильных пропорциях. Пристенный формат монтажа по максимуму экономит пространство ванной комнаты, а широкий бортик служит практичной подставкой.



Ванна Square / FB14

Ванна Square акриловая отдельностоящая
Слив-перелив, донный клапан «Click-Clack» в комплекте, хром

1700 x 750 x 580





Описание

Ванна Square акриловая отдельностоящая
Слив-перелив, донный клапан «Click-Clack» в комплекте, хром

Цвет: белый

Размер: 1700 x 750 x 580

Артикул FB14



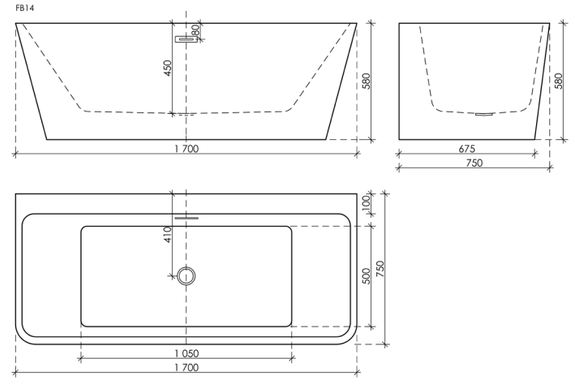



Роскошная акриловая ванна классического силуэта с расширенным участком бортика, который можно использовать в качестве полочки. Базовая модель для любого стиля. Практичное боковое расположение слива.



Ванна Sigma / FB15

Ванна Sigma акриловая отдельностоящая
Слив-перелив, донный клапан «Click-Clack» в комплекте, хром

1700 x 800 x 580





Описание

Ванна Sigma акриловая отдельностоящая
Слив-перелив, донный клапан «Click-Clack» в комплекте, хром

Цвет: белый
Размер: 1700 x 800 x 580
Артикул FB15



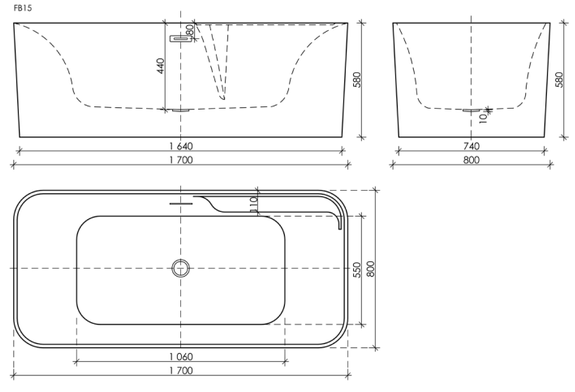

OMEGA





Овальная ванна в минималистском стиле. Оригинальное расширение внутренней части бортика в виде дизайнерской полочки позволит вам расположить все необходимое под рукой.



Ванна Omega / FB16

Ванна Omega акриловая отдельностоящая
Слив-перелив, донный клапан «Click-Clack» в комплекте, хром

1700 x 800 x 580





Описание

Ванна Omega акриловая отдельностоящая
Слив-перелив, донный клапан «Click-Clack» в комплекте, хром

Цвет: белый
Размер: 1700 x 800 x 580
Артикул FB16



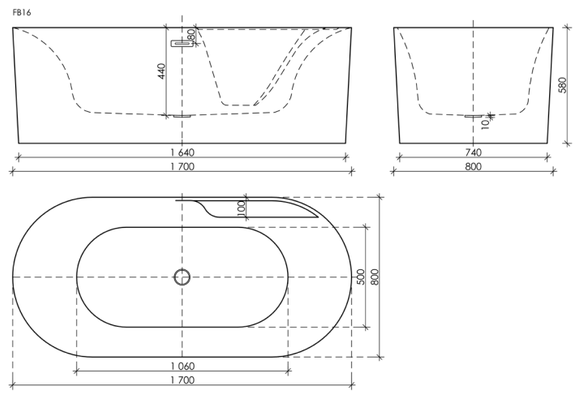

JAZZ



Невероятно удобная ванна дарит полное расслабление за счет увеличенной высоты подголовника.
Универсальный эргономичный силуэт позволяет легко вписать ее в любой интерьер комнаты.



Ванна Jazz / FB17

Ванна Jazz акриловая отдельностоящая
Слив-перелив, донный клапан «Click-Clack» в комплекте, хром

1700 x 800 x 740





Описание

Ванна Jazz акриловая отдельностоящая
Слив-перелив, донный клапан «Click-Clack» в комплекте, хром

Цвет: белый
Размер: 1700 x 800 x 740
Артикул FB17



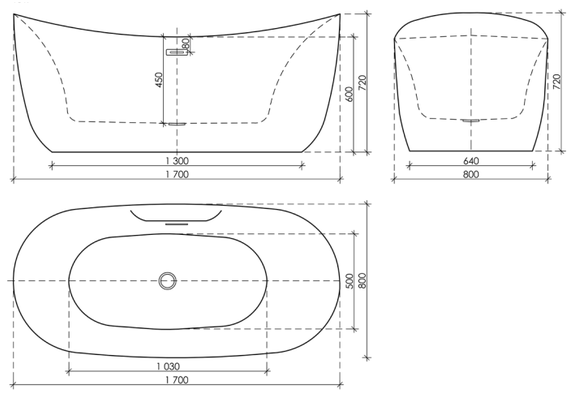



Эстетичная дизайнерская ванна в изящном минималистском стиле с интегрированной системой слива-перелива. Плавные линии природного силуэта чаши способствуют максимальной экономии пространства комнаты.



Ванна Avocado / FB18

Ванна Avocado акриловая отдельностоящая
Слив-перелив, донный клапан «Click-Clack» в комплекте, хром

1700 x 800 x 600





Описание

Ванна Avocado акриловая отдельностоящая
Слив-перелив, донный клапан «Click-Clack» в комплекте, хром

Цвет: белый
Размер: 1700 x 800 x 600
Артикул FB18



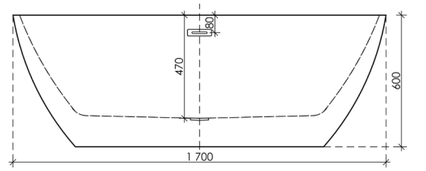

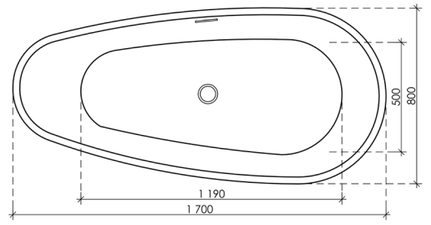

ДУШЕВЫЕ СИСТЕМЫ







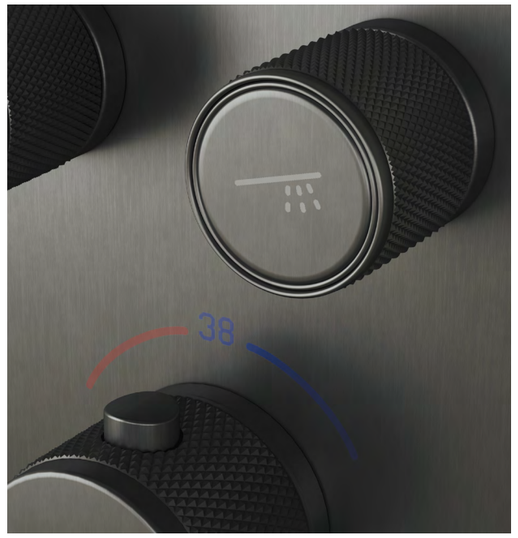

Душевые системы доступны с разными вариантами установки. Вы можете выбрать стандартные душевые колонны для внешнего монтажа или скрытые модели для внутреннего монтажа, которые обеспечат максимальный комфорт при принятии душа. Все системы оснащены многофункциональными лейками, шлангами с защитой от скручивания и быстрыми настройками температуры воды.









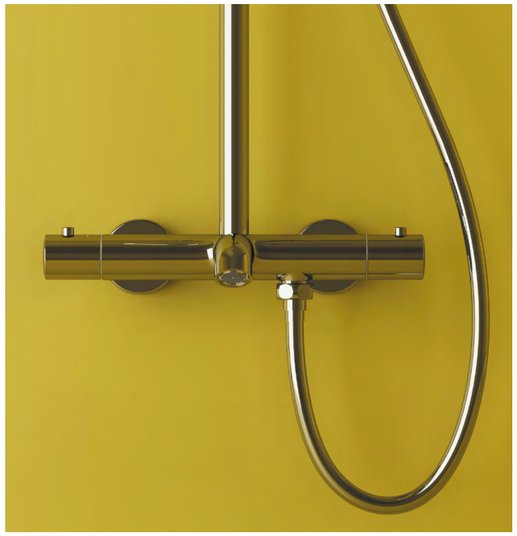

Душевая стойка Game / SC3001CH

Душевая стойка для душа / ванны с термостатическим смесителем, изливом, верхним, ручным душем и шлангом в комплекте

Цвет: Хром

Подробная информация на стр. 508











Душевая стойка Game / SC3001MB

Душевая стойка Game для душа и ванны с термостатическим смесителем, изливом, верхним и ручным душем

Цвет: Черный матовый

Подробная информация на стр. 508









Душевая стойка Game / SC3002CH

Душевая стойка для душа с термостатическим смесителем, верхним, ручным душем и шлангом в комплекте

Цвет: Хром

Подробная информация на стр. 508











Душевая стойка Game / SC3002MB

Душевая стойка для душа с термостатическим смесителем, верхним, ручным душем и шлангом в комплекте

Цвет: Черный матовый

Подробная информация на стр. 508









Душевая стойка Select / SC3003CH

Душевой комплект встраиваемый для душа, с внутренней частью, верхним, ручным душем и шлангом в комплекте

Цвет: Хром

Подробная информация на стр. 509









Душевая стойка Select / SC3003MB

Душевой комплект встраиваемый для душа, с внутренней частью, верхним, ручным душем и шлангом в комплекте

Цвет: Черный матовый

Подробная информация на стр. 509





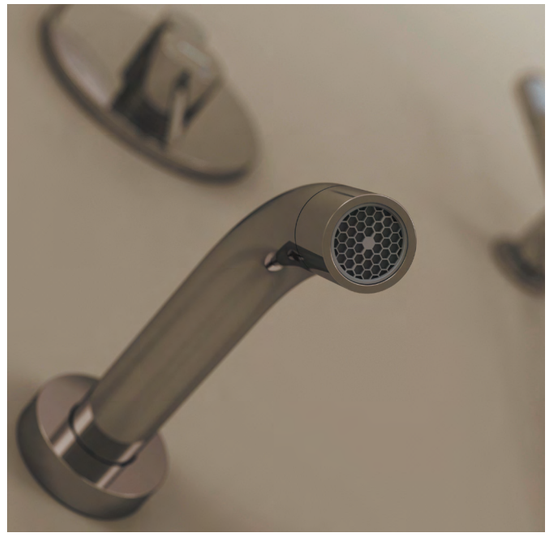



Душевая стойка Select / SC3004CH

Душевой комплект встраиваемый для душа, с внутренней частью, верхним, ручным душем и шлангом в комплекте

Цвет: Хром

Подробная информация на стр. 509









Душевая стойка Select / SC3004MB

Душевой комплект встраиваемый для душа, с внутренней частью, верхним, ручным душем и шлангом в комплекте

Цвет: Черный матовый

Подробная информация на стр. 509











Душевая стойка Vos / SC6100GG

Душевая стойка с термостатическим смесителем, верхним, ручным душем и шлангом в комплекте

Цвет: Воронненая сталь

Подробная информация на стр. 510

VOS









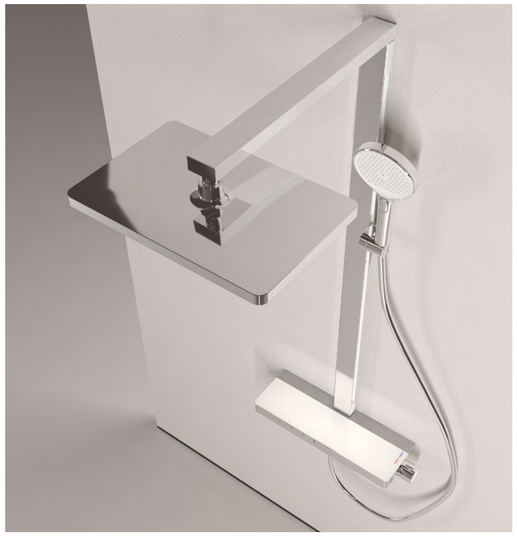

Душевая стойка Vos / SC6100CH

Душевая стойка с термостатическим смесителем, верхним, ручным душем и шлангом в комплекте

Цвет: Хром

Подробная информация на стр. 510

VOS



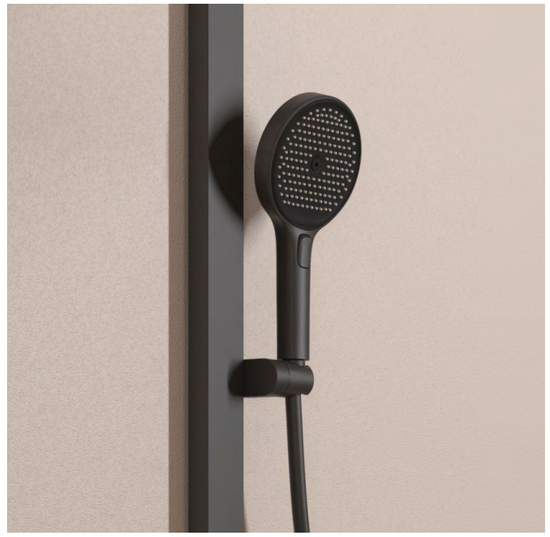







Душевая стойка Vos / SC6100MB

Душевая стойка с термостатическим смесителем, верхним, ручным душем и шлангом в комплекте

Цвет: Черный матовый

Подробная информация на стр. 510











Душевой комплект Space / SC3006GMG

Душевой комплект встраиваемый, с термостатическим смесителем, верхним, ручным душем и шлангом в комплекте

Цвет: Вороненая сталь

Подробная информация на стр. 511









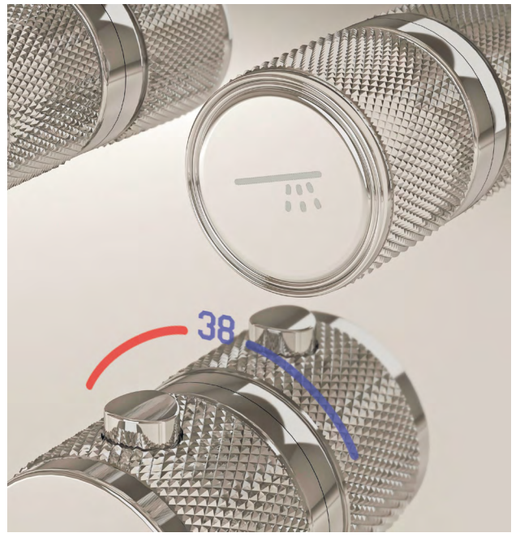

Душевой комплект Space / SC3006CH

Душевой комплект встраиваемый,
с термостатическим смесителем, верхним,
ручным душем и шлангом в комплекте

Цвет: Хром

Подробная информация на стр. 511

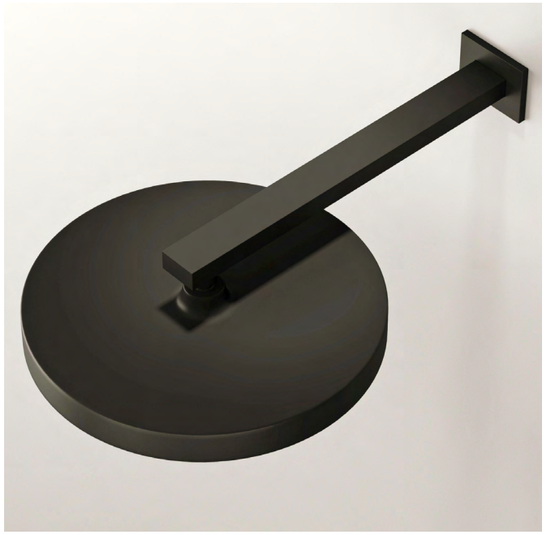





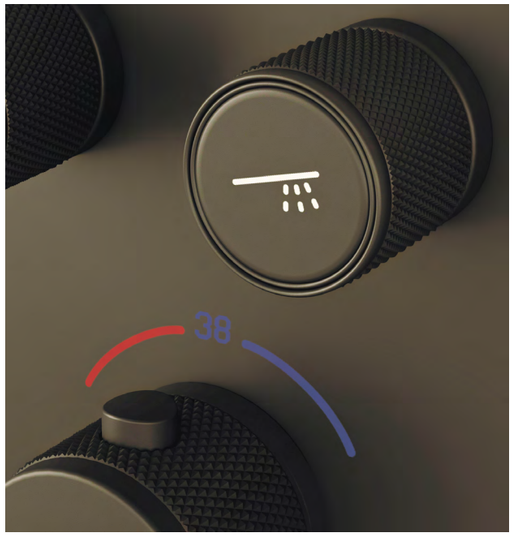

Душевой комплект Space / SC3006MB

Душевой комплект встраиваемый,
с термостатическим смесителем, верхним,
ручным душем и шлангом в комплекте

Цвет: Черный матовый

Подробная информация на стр. 511

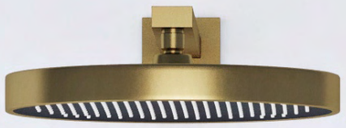





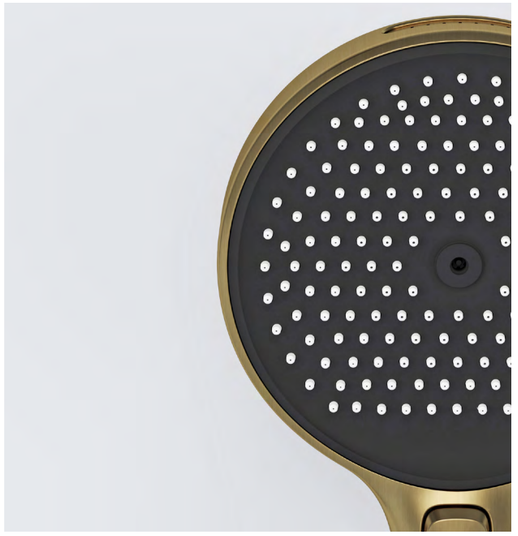



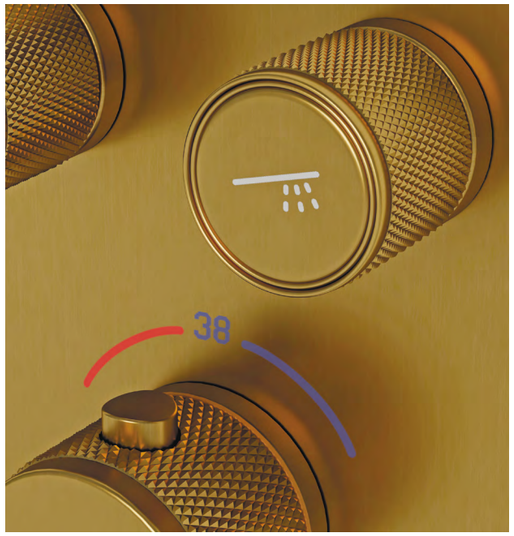

Душевой комплект Space / SC3006BG

Душевой комплект встраиваемый,
с термостатическим смесителем, верхним,
ручным душем и шлангом в комплекте

Цвет: Башированное золото

Подробная информация на стр. 511











Душевой комплект Link / SC3005CH

Душевой комплект встраиваемый, с термостатическим смесителем, верхним, ручным душем и шлангом в комплекте

Цвет: Хром

Подробная информация на стр. 512



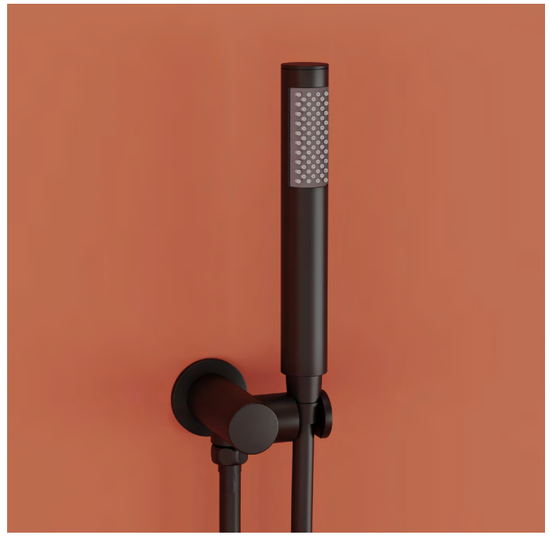







Душевой комплект Link / SC3005MB

Душевой комплект встраиваемый, с термостатическим смесителем, верхним, ручным душем и шлангом в комплекте

Цвет: Черный матовый

Подробная информация на стр. 512

Душевая стойка Game
для душа /ванны
с термостатическим
смесителем, изливом,
верхним, ручным душем
и шлангом в комплекте

Цвет: Хром
SC3001CH



SC3001CH

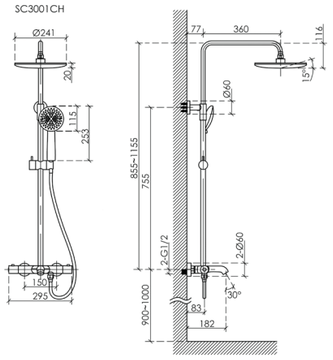

Душевая стойка Game
для душа и ванны
с термостатическим
смесителем, изливом,
верхним и ручным душем

Цвет: Черный матовый
SC3001MB



SC3001MB

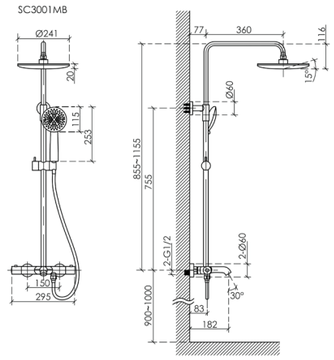

Душевая стойка Game
для душа
с термостатическим
смесителем, верхним,
ручным душем и шлангом
в комплекте

Цвет: Хром
SC3002CH



SC3002CH

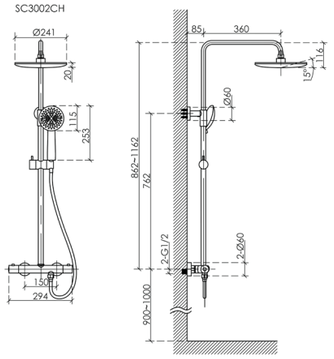

Душевая стойка Game
для душа
с термостатическим
смесителем, верхним,
ручным душем и шлангом
в комплекте

Цвет: Черный матовый
SC3002MB



SC3002MB

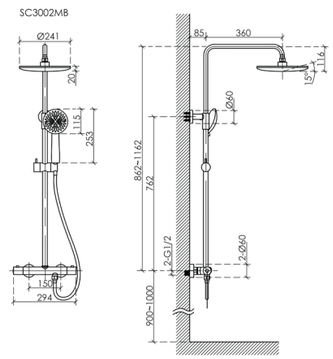

Душевой комплект Select
встраиваемый для душа,
с внутренней частью,
верхним, ручным
душем и шлангом
в комплекте

Цвет: Хром
SC3003CH



SC3003CH

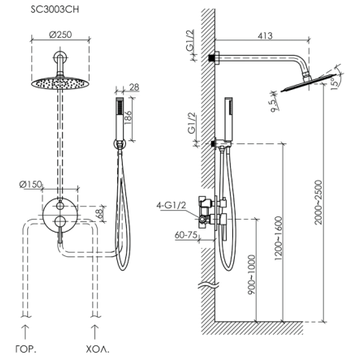

Душевой комплект Select
встраиваемый для душа,
с внутренней частью,
верхним, ручным
душем и шлангом
в комплекте

Цвет: Черный матовый
SC3003MB



SC3003MB

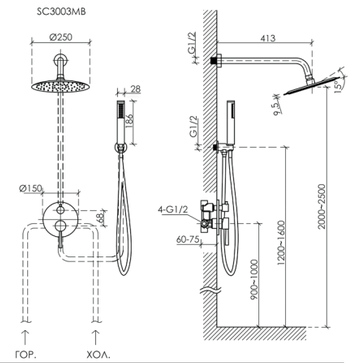

Душевой комплект Select
встраиваемый для ванны/
душа, с внутренней частью,
верхним, ручным
душем, изливом
и шлангом в комплекте

Цвет: Хром
SC3004CH



SC3004CH

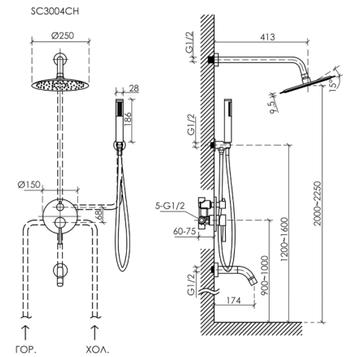

Душевой комплект Select
встраиваемый для ванны/
душа, с внутренней частью,
верхним, ручным
душем, изливом
и шлангом в комплекте

Цвет: Черный матовый
SC3004MB



SC3004MB

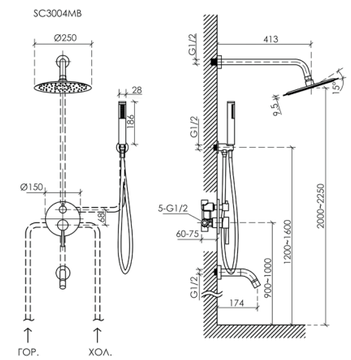

Душевая стойка Vos
с термостатическим смесителем, верхним, ручным душем и шлангом в комплекте

Цвет: Вороненая сталь
SC6100GG



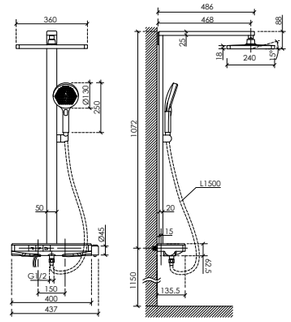

Душевая стойка Vos
с термостатическим смесителем, верхним, ручным душем и шлангом в комплекте

Цвет: Хром
SC6100CH



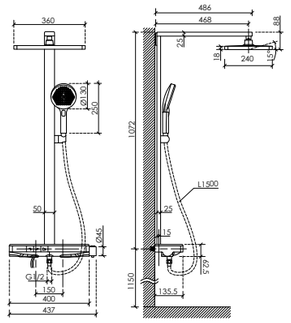

Душевая стойка Vos
с термостатическим смесителем, верхним, ручным душем и шлангом в комплекте

Цвет: Черный матовый
SC6100MB



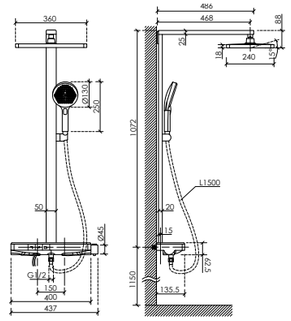

Душевой комплект Space
встраиваемый, с термостатическим смесителем, верхним, ручным душем и шлангом в комплекте,

Цвет: Вороненая сталь
SC3006GMG



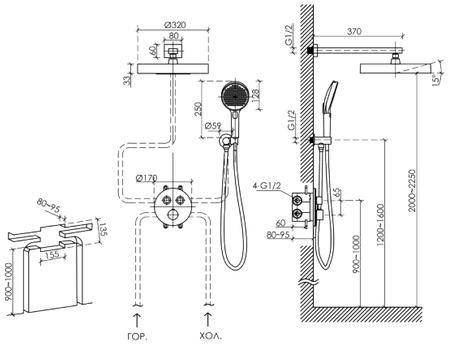

Душевой комплект Space
встраиваемый, с термостатическим смесителем, верхним, ручным душем и шлангом в комплекте,

Цвет: Хром
SC3006CH



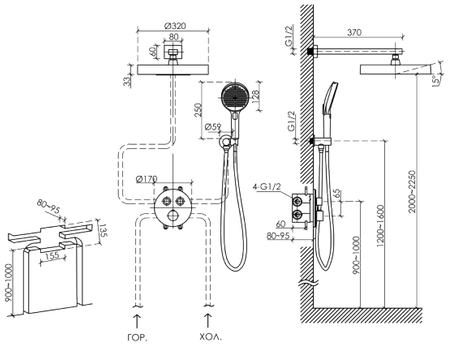

Душевой комплект Space
встраиваемый, с термостатическим смесителем, верхним, ручным душем и шлангом в комплекте,

Цвет: Черный матовый
SC3006MB



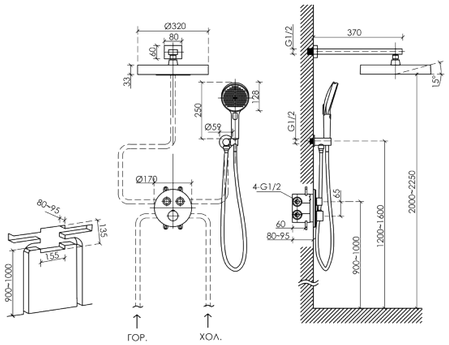

Душевой комплект Space
встраиваемый, с термостатическим смесителем, верхним, ручным душем и шлангом в комплекте,

Цвет: Баширированное золото
SC3006BG



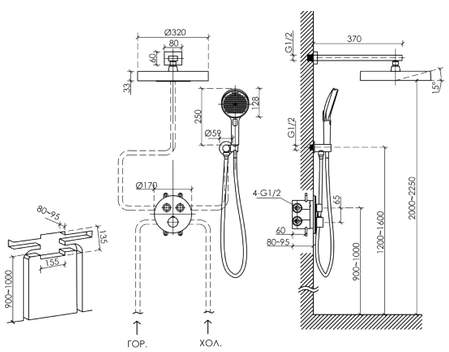

Душевой комплект Link
встраиваемый,
с термостатическим
смесителем, верхним,
ручным душем и шлангом
в комплекте

Цвет: Хром
SC3005CH



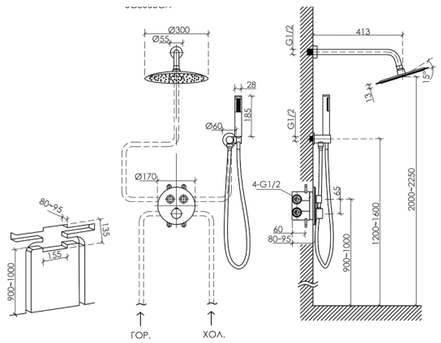

Душевой комплект Link
встраиваемый,
с термостатическим
смесителем, верхним,
ручным душем и шлангом
в комплекте

Цвет: Черный матовый
SC3005MB



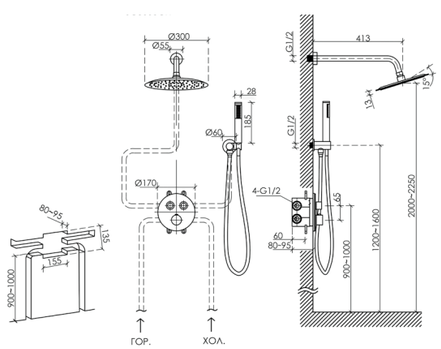

Душевая стойка Kanedo
с термостатическим
смесителем, с квадратным
верхним, ручным душем
и шлангом в комплекте

Цвет: Хром
SC7100MB



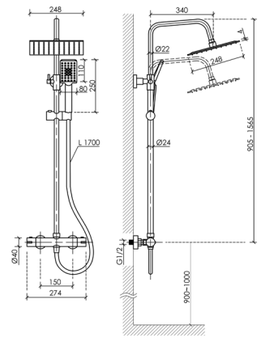

Душевая стойка Kanedo
с термостатическим
смесителем, с квадратным
верхним, ручным душем
и шлангом в комплекте

Цвет: Черный матовый
SC7100MB



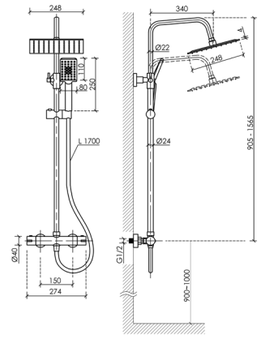

Душевая стойка Kanedo
с термостатическим
смесителем, с круглым
верхним, ручным душем
и шлангом в комплекте

Цвет: Хром
SC7200CH



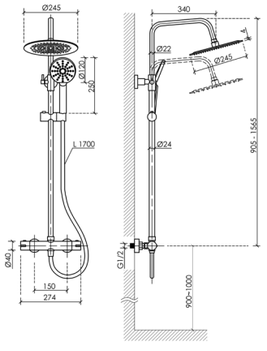

Душевая стойка Kanedo
с термостатическим
смесителем, с круглым
верхним, ручным душем
и шлангом в комплекте,

Цвет: Черный матовый
SC7200MB



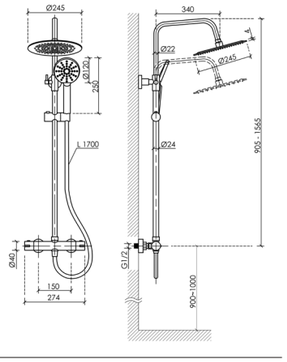

ДУШЕВЫЕ ЛЕЙКИ



Погрузитесь в мир красоты и функциональности с новыми душевыми лейками коллекций NOK, LOTUS, LUNA и MAGIC, которые сочетают в себе дизайн и качество и создают атмосферу уюта и комфорта в ванной комнате.

Душевая лейка Nok round,
кнопочное управление, диаметр 130 мм,
3 режима

Цвет: хром/черный матовый
SC6001CH-B





Душевая лейка Nok round,
кнопочное управление, диаметр 130 мм,
3 режима

Цвет: черный матовый
SC6001MB





Душевая лейка Nok round,
кнопочное управление, диаметр 130 мм,
3 режима

Цвет: воронёная сталь/черный матовый
SC6001GG





Душевая лейка Nok round,
кнопочное управление, диаметр 130 мм,
3 режима

Цвет: хром/белый
SC6001CH-W





Душевая лейка Nok square,
кнопочное управление, 125x125 мм,
3 режима

Цвет: хром/черный матовый
SC6002CH-B





Душевая лейка Nok square,
кнопочное управление, 125x125 мм,
3 режима

Цвет: черный матовый
SC6002MB





Душевая лейка Nok square,
кнопочное управление, 125x125 мм,
3 режима

Цвет: воронёная сталь/черный матовый
SC6002GG





Душевая лейка Nok square,
кнопочное управление, 125x125 мм,
3 режима

Цвет: хром/белый
SC6002CH-W





Душевая лейка Lotus,
диаметр 115 мм,
3 режима

Цвет: Хром
SC6003CH



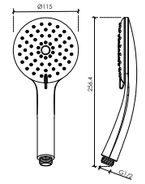

Душевая лейка Lotus,
диаметр 115 мм,
3 режима

Цвет: Черный матовый
SC6003MB



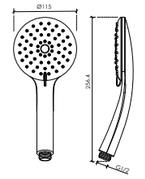

Душевая лейка Luna,
кнопочное управление, диаметр 120 мм,
3 режима

Цвет: хром/белый
SC6004CH



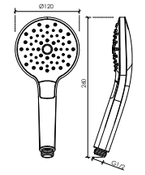

Душевая лейка Magic,
кнопочное управление, 110 x110 мм,
3 режима

Цвет: хром/белый
SC6005CH





ГИГИЕНИЧЕСКИЕ ДУШИ



Две коллекции гигиенических душей – это функциональные смесители с продуманным дизайном. Компактный монтаж в одно отверстие помогает эффективно использовать пространство. Лейка оснащена кнопкой для легкого включения и отключения воды, а стильная ручка, выполненная в минималистичном стиле, надежно ложится в руку и предотвращает скольжение. Плавное регулирование температуры и напора обеспечивает комфорт при каждом использовании.







Описание

Гигиенический душ Start
со смесителем, с внутренней частью, встраиваемый, настенный

85,5 x 135 x 190 см

Длина шланга: 120 см

Размер лейки: 20 мм

Цвет: Хром глянцевый

SC1001CH

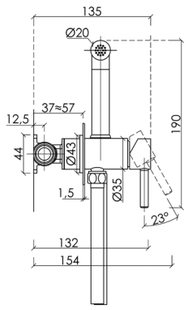

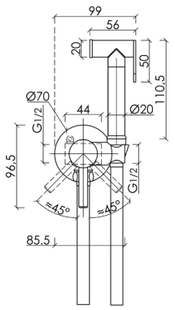









Описание

Гигиенический душ Start
со смесителем, с внутренней частью, встраиваемый, настенный

85,5 x 135 x 190 см

Длина шланга: 120 см

Размер лейки: 20 мм

Цвет: Черный матовый

SC1001MB

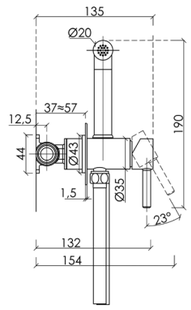

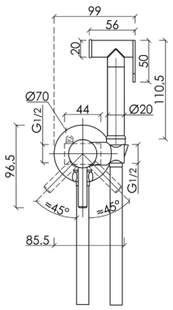







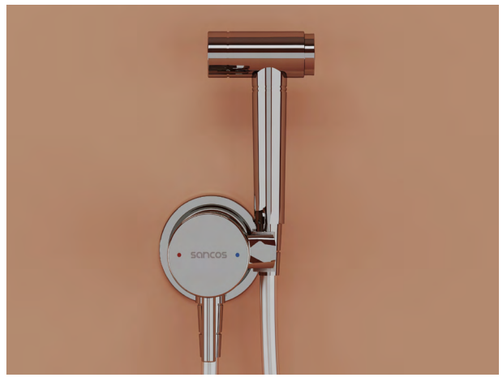

Описание

Гигиенический душ Atom
со смесителем, с внутренней частью, встраиваемый, настенный

80 x min 154/max 176 x 196 см

Длина шланга: 120 см
Размер лейки: 26 мм
Цвет: Хром глянцевый
SC2001CH



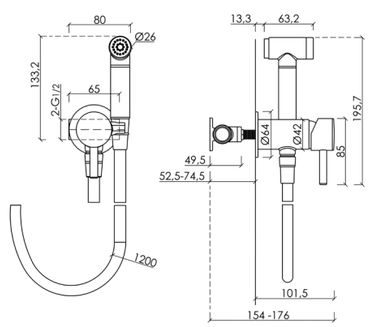







Описание

Гигиенический душ Atom
со смесителем, с внутренней частью, встраиваемый, настенный

80 x min 154/max 176 x 196 см

Длина шланга: 120 см
Размер лейки: 26 мм
Цвет: Черный матовый
SC2001MB



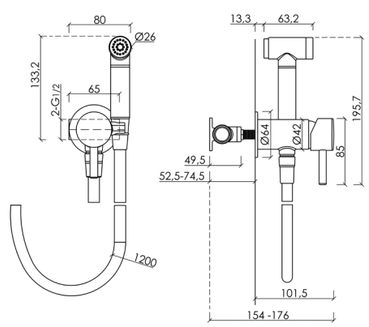



Современные кухонные смесители с возможностью подключения фильтра для воды — это инновационный способ организации пространства на кухне. Управление одной ручкой для подачи фильтрованной и обычной воды помогает сэкономить время и силы. Гибкий шланг позволяет наливать воду за пределами мойки, а поворотный на 360 градусов излив обеспечивает доступ к труднодоступным зонам. Надежная фиксация на магнитном держателе добавляет удобства. Все смесители оснащены двумя режимами подачи воды: обычная струя и распыление, переключаемые с помощью кнопки на изливе. Доступны различные варианты отделки: черный матовый, браширированный никель, полированное и браширированное золото, нержавеющая сталь.

**Смеситель для кухни Imola
с гибким изливом**

Цвет: Башированное золото / белый



Цвет: Башированное золото / белый



Цвет: Вороненая сталь



Цвет: Хром / черный



Цвет: Матовый черный / черный

Коллекция Imola – смесители для кухни с гибким силиконовым изливом и надежным магнитным креплением. Функция подключения потока фильтрованной воды к основному изливу. Аэратор контроля направления потока для смягчения воды. 4 варинта отделки корпуса.



Смеситель для кухни Imola с гибким изливом и возможностью подключения фильтра для воды

Гибкий излив из силикона
Излив для фильтрованной воды интегрирован в держатель основного излива
Магнитный держатель излива
Возможность поворота излива на 360°
2 режима потока воды (душ и стандартная струя) переключаются кнопкой на изливе
Картридж 35 мм, Sedal (Испания)
Пластиковый аэратор, смягчающий воду и препятствующий разбрызгиванию воды
Функция «Холодный старт». Для включения и регулировки воды нужно отклонить ручку смесителя вправо и повернуть ее на себя. Ход ручки вниз на 90° настраивает максимальную температуру

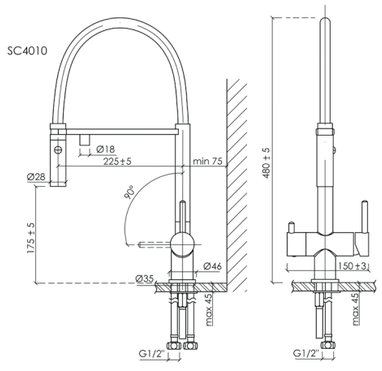

sancos.su

Смеситель для кухни Imola
с гибким изливом и возможностью подключения фильтра для воды

Высота излива: 175 мм
Длина излива: 225 мм
SC4010BG



Цвет

Браширование золото / белый

Смеситель для кухни Imola
с гибким изливом и возможностью подключения фильтра для воды

Высота излива: 175 мм
Длина излива: 225 мм
SC4010GG



Цвет

Вороненая сталь

Смеситель для кухни Imola
с гибким изливом и возможностью подключения фильтра для воды

Высота излива: 175 мм
Длина излива: 225 мм
SC4010CH



Цвет

Хром / черный

Смеситель для кухни Imola
с гибким изливом и возможностью подключения фильтра для воды

Высота излива: 175 мм
Длина излива: 225 мм
SC4010MB



Цвет

Матовый черный / черный

Смеситель для кухни Moro
с гибким изливом

Цвет: Вороненая сталь

MORO



Цвет: Вороненая сталь



Цвет: Хром



Цвет: Брашированное золото



Цвет: Матовый черный / черный

Современные смесители для кухни. Ручки в концептуальном геометричном дизайне для максимально точной настройки температуры и силы потока воды. Излив для фильтрованной воды интегрирован в держатель основного излива. Магнитный фиксатор излива добавляет комфорта и функциональности.

Смеситель для кухни Moro
с гибким изливом



Смеситель для кухни Moro с гибким изливом и возможностью подключения фильтра для воды

Возможность подключения фильтра для воды
Излив для фильтрованной воды интегрирован в держатель основного излива
Магнитный держатель излива
Гибкий излив из силикона
Возможность поворота излива на 360°
Картридж 35 мм, Sedal (Испания)
Пластиковый аэратор, смягчающий воду и препятствующий разбрызгиванию воды
Функция «Холодный старт». Для включения и регулировки воды нужно отклонить ручку смесителя вправо и повернуть ее на себя. Ход ручки вниз на 90° настраивает максимальную температуру

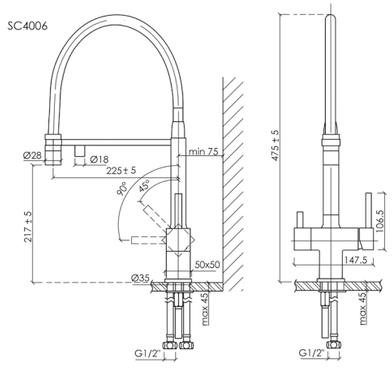

sancos.su

Смеситель для кухни Moro
с гибким изливом и возможностью подключения фильтра для воды

Высота излива: 175 мм
Длина излива: 225 мм
SC4006GG



Цвет

Вороненая сталь

Смеситель для кухни Moro
с гибким изливом и возможностью подключения фильтра для воды

Высота излива: 175 мм
Длина излива: 225 мм
SC4006CH



Цвет

Хром

Смеситель для кухни Moro
с гибким изливом и возможностью подключения фильтра для воды

Высота излива: 175 мм
Длина излива: 225 мм
SC4006BG



Цвет

Брашированное золото

Смеситель для кухни Moro
с гибким изливом и возможностью подключения фильтра для воды

Высота излива: 175 мм
Длина излива: 225 мм
SC4006MB



Цвет

Матовый черный

**Смеситель для кухни Garda
с гибким изливом**

Цвет: Хром

GARDA



Цвет: Хром



Цвет: Брашированное золото



Цвет: Матовый черный



Цвет: Брашированный никель

Дизайнерские смесители для кухни в нескольких вариантах отделки. Гибкий излив из высококачественного силикона с встроенным держателем излива фильтрованной воды.

**Смеситель для кухни Garda
с гибким изливом**



Смеситель для кухни Garda с гибким изливом и возможностью подключения фильтра для воды

Гибкий излив из силикона
Возможность поворота излива на 360°
Магнитный держатель излива
Возможность подключения фильтра для воды
Излив для фильтрованной воды интегрирован в держатель основного излива
Функция «Холодный старт». Для включения и регулировки воды нужно отклонить ручку смесителя вправо и повернуть ее на себя. Ход ручки вниз на 90° настраивает максимальную температуру
Пластиковый аэратор, смягчающий воду и препятствующий разбрызгиванию воды

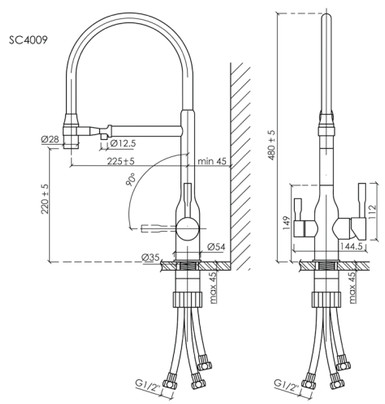

sancos.su

Смеситель для кухни Garda
с гибким изливом и возможностью подключения фильтра для воды

Высота излива: 175 мм
Длина излива: 225 мм
SC4009CH



Цвет

Хром

Смеситель для кухни Garda
с гибким изливом и возможностью подключения фильтра для воды

Высота излива: 175 мм
Длина излива: 225 мм
SC4009BG



Цвет

Брашированное золото

Смеситель для кухни Garda
с гибким изливом и возможностью подключения фильтра для воды

Высота излива: 175 мм
Длина излива: 225 мм
SC4009MB



Цвет

Матовый черный

Смеситель для кухни Garda
с гибким изливом и возможностью подключения фильтра для воды

Высота излива: 175 мм
Длина излива: 225 мм
SC4009BN



Цвет

Брашированный никель

Смеситель для кухни Loro
с гибким изливом

Цвет: Брашированное золото

LORO



Цвет: Брашированное золото



Цвет: Матовый черный



Цвет: Вороненая сталь



Цвет: Хром

Эстетичные смесители для кухни в геометрическом дизайне. Возможность подключения фильтра для воды со встроенным в основной корпус изливом. Гибкий силиконовый излив с поворотом на 360°. 4 варианта отделки.

Смеситель для кухни Loro
с гибким изливом



Смеситель для кухни Loro с гибким изливом и возможностью подключения фильтра для воды

Гибкий излив из силикона
Возможность подключения фильтра для воды
Магнитный держатель излива
Возможность поворота излива на 360°
Функция «Холодный старт». Для включения и регулировки воды нужно отклонить ручку смесителя вправо и повернуть ее на себя.
Ход ручки вниз на 90° настраивает максимальную температуру
Пластиковый аэратор, смягчающий воду и препятствующий разбрызгиванию воды
Ключ для обсуживания аэратора излива фильтрованной воды в комплекте

SC4007

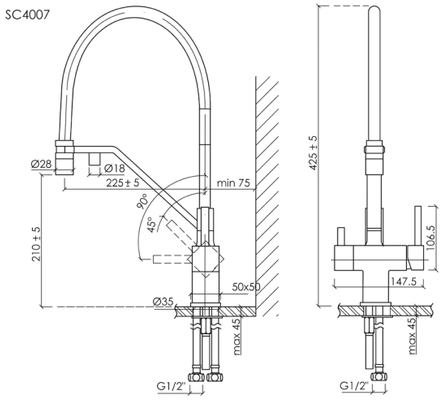

sancos.su

Смеситель для кухни Loro
с гибким изливом и возможностью подключения фильтра для воды

Высота излива: 175 мм
Длина излива: 225 мм
SC4007BG



Цвет

Брашированное золото

Смеситель для кухни Loro
с гибким изливом и возможностью подключения фильтра для воды

Высота излива: 175 мм
Длина излива: 225 мм
SC4007MB



Цвет

Матовый черный

Смеситель для кухни Loro
с гибким изливом и возможностью подключения фильтра для воды

Высота излива: 175 мм
Длина излива: 225 мм
SC4007GG



Цвет

Вороненая сталь

Смеситель для кухни Loro
с гибким изливом и возможностью подключения фильтра для воды

Высота излива: 175 мм
Длина излива: 225 мм
SC4007CH



Цвет

Хром

Смесители для кухни Eri

Цвет: Вороненая сталь

Смеситель для кухни Eri
с гибким изливом

Цвет: Вороненая сталь



Цвет: Вороненая сталь



Цвет: Матовый черный



Цвет: Брашированный никель



Цвет: Хром

Элегантные смесители для кухни с возможностью подключения фильтра для воды. Гибкий излив из силикона легко поворачивается на 360 °. Пять цветовых решений: золото, никель, сталь, хром и матовый черный.

Смеситель для кухни Eri
с гибким изливом



Смеситель для кухни Eri с гибким изливом и возможностью подключения фильтра для воды

Излив для фильтрованной воды интегрирован в держатель основного излива. Управляется отдельной ручкой слева на корпусе смесителя
Гибкий излив из силикона
Возможность поворота излива на 360°
Картридж 35 мм, Sedal (Испания)
Пластиковый аэратор, смягчающий воду и препятствующий разбрызгиванию воды
Металлические крепления

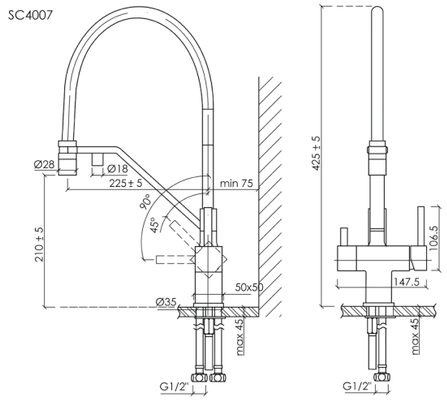

Смеситель для кухни Loro
с гибким изливом и возможностью подключения фильтра для воды

Высота излива: 175 мм
Длина излива: 225 мм
SC4007BG

Цвет

Вороненая сталь



sancos.su

Смеситель для кухни Eri
с гибким изливом и возможностью подключения фильтра для воды

Высота излива: 175 мм
Длина излива: 225 мм
SC4001MB

Цвет

Матовый черный



Смеситель для кухни Eri
с гибким изливом и возможностью подключения фильтра для воды

Высота излива: 175 мм
Длина излива: 225 мм
SC4001BN

Цвет

Брашированный никель



Смеситель для кухни Eri
с гибким изливом и возможностью подключения фильтра для воды

Высота излива: 175 мм
Длина излива: 225 мм
SC4001CH

Цвет

Хром



Смеситель для кухни Eri
с гибким изливом и возможностью подключения фильтра для воды

Высота излива: 175 мм
Длина излива: 225 мм
SC4001ZG

Цвет

Полированное золото



**Смеситель для кухни Lucia
с гибким изливом**

Цвет: Хром

LUCIA



Цвет: Хром



Цвет: Вороненая сталь



Цвет: Браширование золото



Цвет: Матовый черный

Кухонные смесители в сдержанном минималистичном дизайне с возможностью подключения фильтра для воды. Гибкий излив из силикона дополнен рассекателем для смягчения и аэрации воды. 4 варианта отделки.

**Смеситель для кухни Lucia
с гибким изливом**



Смеситель для кухни Lucia с гибким изливом и возможностью подключения фильтра для воды

Возможность подключения фильтра для воды
Отдельный излив для фильтрованной воды встроен в основной
Гибкий излив из силикона
Возможность поворота излива на 360°
Картридж 35 мм, Sedal (Испания)
Пластиковый аэратор, смягчающий воду и препятствующий разбрызгиванию воды.

SC4004

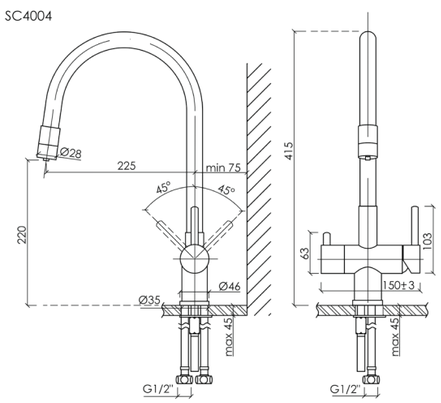

sancos.su

Смеситель для кухни Lucia
с гибким изливом и возможностью подключения фильтра для воды

Высота излива: 175 мм
Длина излива: 225 мм
SC4004CH



Цвет

Хром

Смеситель для кухни Lucia
с гибким изливом и возможностью подключения фильтра для воды

Высота излива: 175 мм
Длина излива: 225 мм
SC4004GG



Цвет

Вороненая сталь

Смеситель для кухни Lucia
с гибким изливом и возможностью подключения фильтра для воды

Высота излива: 175 мм
Длина излива: 225 мм
SC4004BG



Цвет

Браширование золото

Смеситель для кухни Lucia
с гибким изливом и возможностью подключения фильтра для воды

Высота излива: 175 мм
Длина излива: 225 мм
SC4004MB



Цвет

Матовый черный

**Смеситель для кухни Arno
с гибким изливом**

Цвет: Хром

ARNO



Цвет: Матовый черный



Цвет: Хром



Цвет: Брашированное золото



Цвет: Вороненая сталь

Концептуальные смесители для кухни с изливом из силикона. Возможность подключения фильтра для воды. Геометрический дизайн ручек. Излив фильтрованной воды интегрирован в основной. Четыре варианта цвета.

**Смеситель для кухни Arno
с гибким изливом**



Смеситель для кухни Lucia с гибким изливом и возможностью подключения фильтра для воды

Гибкий излив из силикона
Возможность поворота излива на 360°
Возможность подключения фильтра для воды
Излив для фильтрованной воды интегрирован в основной
Функция «Холодный старт». Для включения и регулировки воды нужно отклонить ручку смесителя вправо и повернуть ее на себя. Ход ручки вниз на 90° настраивает максимальную температуру
Пластиковый аэратор, смягчающий воду и препятствующий разбрызгиванию воды

SC4005

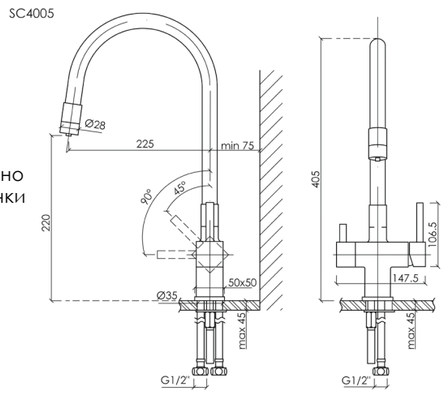

sancos.su

Смеситель для кухни Arno
с гибким изливом и возможностью подключения фильтра для воды

Высота излива: 175 мм
Длина излива: 225 мм
SC4005MB



Цвет

Матовый черный

Смеситель для кухни Lucia
с гибким изливом и возможностью подключения фильтра для воды

Высота излива: 175 мм
Длина излива: 225 мм
SC4005CH



Цвет

Хром

Смеситель для кухни Lucia
с гибким изливом и возможностью подключения фильтра для воды

Высота излива: 175 мм
Длина излива: 225 мм
SC4005BG



Цвет

Браширование золото

Смеситель для кухни Lucia
с гибким изливом и возможностью подключения фильтра для воды

Высота излива: 175 мм
Длина излива: 225 мм
SC4005GG



Цвет

Вороненая сталь



Смеситель для кухни Orta
с гибким изливом

Цвет: Хром

ORTA



Цвет: Хром



Цвет: Матовый черный



Цвет: Браширование золото



Цвет: Браширование никель

Надежные и максимально комфортные в повседневном использовании смесители для кухни. Канал подачи фильтрованной воды встроен в держатель основного излива. Излив из гибкого силикона вращается на 360°

Смеситель для кухни Orta
с гибким изливом



Смеситель для кухни Orta с гибким изливом и возможностью подключения фильтра для воды

Гибкий излив из силикона
Возможность подключения фильтра для воды
Магнитный держатель излива
Возможность поворота излива на 360°
Аэратор смягчающий воду и препятсвующий разбрызгиванию
Ключ для обсуживания аэратора излива фильтрованной воды в комплекте
Функция «Холодный старт». Для включения и регулировки воды нужно отклонить ручку смесителя вправо и повернуть ее на себя.
Ход ручки вниз на 90° настраивает максимальную температуру
Пластиковый аэратор, смягчающий воду и препятствующий разбрызгиванию воды

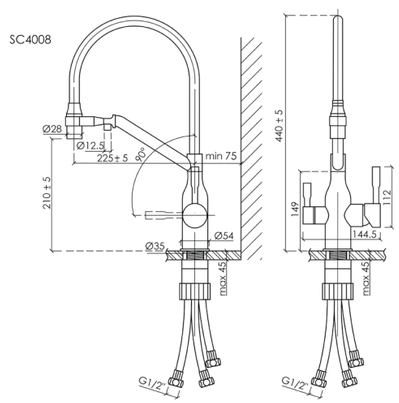

sancos.su

Смеситель для кухни Orta
с гибким изливом и возможностью подключения фильтра для воды

Высота излива: 175 мм
Длина излива: 225 мм
SC4008CH

Цвет

Хром



Смеситель для кухни Orta
с гибким изливом и возможностью подключения фильтра для воды

Высота излива: 175 мм
Длина излива: 225 мм
SC4008MB

Цвет

Матовый черный



Смеситель для кухни Orta
с гибким изливом и возможностью подключения фильтра для воды

Высота излива: 175 мм
Длина излива: 225 мм
SC4008BG

Цвет

Брашированное золото



Смеситель для кухни Orta
с гибким изливом и возможностью подключения фильтра для воды

Высота излива: 175 мм
Длина излива: 225 мм
SC4008BN

Цвет

Брашированный никель



**Смеситель для кухни Dora
с гибким изливом**

Цвет: Матовый черный / черный

DORA



Цвет: Брашированное золото / черный



Цвет: Брашированный никель / черный



Цвет: Белый гранит / черный



Цвет: Хром / черный

Изящные смесители для кухни с встроенным аэратором для смягчения воды. Гибкий силиконовый излив с встроенным держателем слива фильтрованной воды. Магнитный держатель для комфорта и надежности.

**Смеситель для кухни Dora
с гибким изливом**



Смеситель для кухни Dora с гибким изливом и возможностью подключения фильтра для воды

Возможность подключения фильтра для воды
Излив для фильтрованной воды интегрирован в держатель основного излива. Управляется отдельной ручкой слева на корпусе смесителя
Гибкий излив из силикона
Магнитный держатель излива
Возможность поворота излива на 360°
Картридж 35 мм, Sedal (Испания)
Пластиковый аэратор, смягчающий воду и препятствующий разбрызгиванию воды

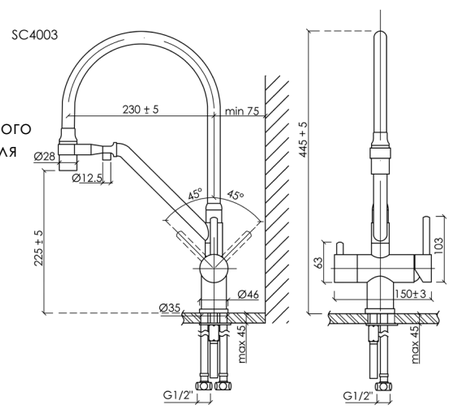

sancos.su

Смеситель для кухни Dora
с гибким изливом и возможностью подключения фильтра для воды

Высота излива: 175 мм
Длина излива: 225 мм
SC4003MB



Цвет

Матовый черный / черный

Смеситель для кухни Dora
с гибким изливом и возможностью подключения фильтра для воды

Высота излива: 175 мм
Длина излива: 225 мм
SC4003BN



Цвет

Брашированный никель / черный

Смеситель для кухни Dora
с гибким изливом и возможностью подключения фильтра для воды

Высота излива: 175 мм
Длина излива: 225 мм
SC4003CH



Цвет

Хром / черный

Смеситель для кухни Dora
с гибким изливом и возможностью подключения фильтра для воды

Высота излива: 175 мм
Длина излива: 225 мм
SC4003GG



Цвет

Вороненая сталь / черный



Смеситель для кухни Dora
с гибким изливом

Цвет: Белый гранит / черный

DORA

Смеситель для кухни Dora
с гибким изливом и возможностью
подключения фильтра для воды

Высота излива: 175 мм
Длина излива: 225 мм
SC4003BG



Цвет

Браширование золото / черный

Смеситель для кухни Dora
с гибким изливом и возможностью
подключения фильтра для воды

Высота излива: 175 мм
Длина излива: 225 мм
SC4003MW



Цвет

Матовый белый / белый

Смеситель для кухни Dora
с гибким изливом и возможностью
подключения фильтра для воды

Высота излива: 175 мм
Длина излива: 225 мм
SC4003GR



Цвет

Белый гранит / черный



Смеситель для кухни Pride
с гибким изливом

Цвет:Матовый черный / черный



Цвет: Вороненая сталь



Цвет: Вороненая сталь



Цвет: Нержавеющая сталь



Цвет: Нержавеющая сталь

Профессиональный кухонный смеситель с регулятором потока воды. Два режима рассечения струи: душевая и стандартная – переключаются кнопкой на изливе. Излив из силикона легко вращается на 360 градусов.

Смеситель для кухни Pride
с гибким изливом



Смеситель для кухни Pride с гибким изливом

Гибкий излив из силикона
Возможность поворота излива на 360°
2 режима потока воды (душ и стандартная струя) переключаются кнопкой на изливе
Пластиковый аэратор, смягчающий воду и препятствующий разбрызгиванию воды

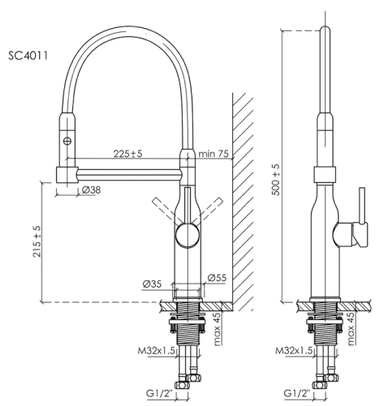

sancos.su

Смеситель для кухни Pride
с гибким изливом

Высота излива: 175 мм
Длина излива: 225 мм
SC4011GG



Цвет

Вороненая сталь

Смеситель для кухни Pride
с гибким изливом

Высота излива: 175 мм
Длина излива: 225 мм
SC4011BNG



Цвет

Нержавеющая сталь

Смеситель для кухни Grand
с вытяжным и поворотным изливом

Цвет: Нержавеющая сталь

GRAND



Цвет: Нержавеющая сталь



Цвет: Матовый черный

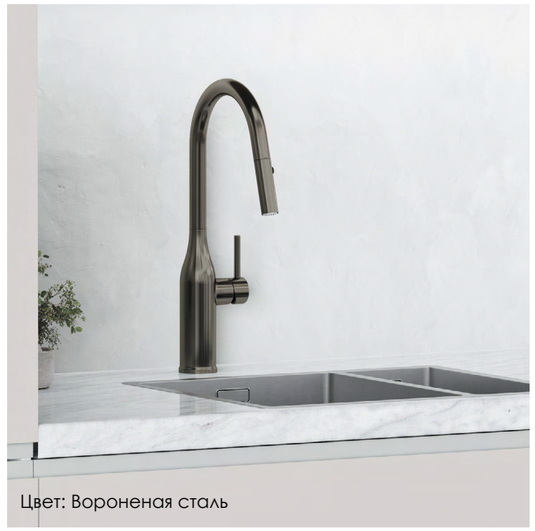

Цвет: Вороненая сталь



Цвет: Башированное золото

Мультизадачные смесители для кухни с вытяжным изливом до 650 мм. Два режима потока: душевой рассеянный и концентрированная струя. Варианты отделки: черный, вороненая и нержавеющая сталь, и позолота.

Смеситель для кухни Grand
с вытяжным и поворотным изливом



Смеситель для кухни Grand с вытяжным и поворотным изливом

Выдвижной излив
Возможность поворота излива на 360°
2 режима потока воды (душ и стандартная струя) переключаются кнопкой на изливе
Картридж 35 мм, Sedal (Испания)
Пластиковый аэратор смягчающий воду и препятствующий разбрызгиванию воды

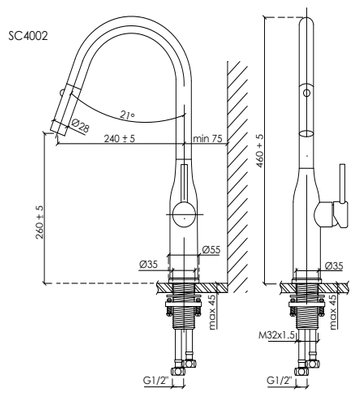

sancos.su

Смеситель для кухни Grand
с вытяжным и поворотным изливом

Высота излива: 175 мм
Длина излива: 225 мм
SC4002BNG



Цвет

Нержавеющая сталь

Смеситель для кухни Grand
с вытяжным и поворотным изливом

Высота излива: 175 мм
Длина излива: 225 мм
SC4002MB



Цвет

Матовый черный

Смеситель для кухни Grand
с вытяжным и поворотным изливом

Высота излива: 175 мм
Длина излива: 225 мм
SC4002GG



Цвет

Вороненая сталь

Смеситель для кухни Grand
с вытяжным и поворотным изливом

Высота излива: 175 мм
Длина излива: 225 мм
SC4002BG



Цвет

Башированное золото

Душевой шланг 160 см,
с защитой от перекручивания

Длина шланга: 160 см
Стандарт подводки: 1/2"
SC5001CH



SC5001

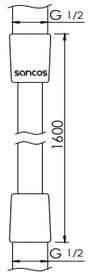

Цвет

Хром

Душевой шланг 160 см,
с защитой от перекручивания

Длина шланга: 160 см
Стандарт подводки: 1/2"
SC5001MB



SC5001

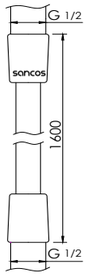

Цвет

Матовый черный

Душевой шланг 200 см,
с защитой от перекручивания

Длина шланга: 200 см
Стандарт подводки: 1/2"
SC5002CH



SC5002

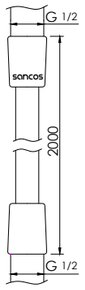

Цвет

Хром

Душевой шланг 200 см,
с защитой от перекручивания

Длина шланга: 200 см
Стандарт подводки: 1/2"
SC5002MB



SC5002

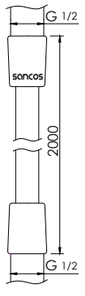

Цвет

Матовый черный

Аксессуары

ТАБЛИЦА СОЧЕТАНИЙ ПОДВЕСНЫХ ТУМБ, СТОЛЕШНИЦ И РАКОВИН

Тумбы 700 мм (комплектация 2 тумб со столешницами TT140A1 / TT140A2 / TT140A1X / TT140A2X)

Без отверстия под смеситель
TT140A1 / TT140A2

		VERY (VR70W/VR70SM/VR70CE)		SNOB T (SNT70W/SNT70SM/SNT70CE)		SNOB R (SNR70W/SNR70SM/SNR70CE)	
столешницы	раковина	столешницы	раковина	столешницы	раковина	столешницы	раковина
	CN2003	✔	✔	✔	✔	✔	✔
	CN5004	✔	✔	✔	✔	✔	✔
	CN5018	✔	✔	✔	✔	✔	✔
	CN5024	✔	✔	✔	✔	✔	✔
	CN5025	✔	✔	✔	✔	✔	✔
	CN6008	✔	✔	✔	✔	✔	✔
	CN6011	✔	✔	✔	✔	✔	✔
	CN6013	✔	✔	✔	✔	✔	✔
	CN6017	✔	✔	✔	✔	✔	✔
	CN6022	✔	✔	✔	✔	✔	✔
	CN6047	✔	✔	✔	✔	✔	✔
	CN5030	✔	✔	✔	✔	✔	✔
	CN5031	✔	✔	✔	✔	✔	✔
	CN5032	✔	✔	✔	✔	✔	✔
	CN5033	✔	✔	✔	✔	✔	✔
	CN5039	✔	✔	✔	✔	✔	✔
	CN5040	✔	✔	✔	✔	✔	✔
	CN5043	✔	✔	✔	✔	✔	✔
	CN5044	✔	✔	✔	✔	✔	✔
	CN5047	✔	✔	✔	✔	✔	✔
	CN6048	✔	✔	✔	✔	✔	✔
	CN6048MB	✔	✔	✔	✔	✔	✔
	CN6048MC	✔	✔	✔	✔	✔	✔
	CN6048MDB	✔	✔	✔	✔	✔	✔
	CN6048MDH	✔	✔	✔	✔	✔	✔
	CN6048MH	✔	✔	✔	✔	✔	✔
	CN6048MHL	✔	✔	✔	✔	✔	✔
	CN6048ML	✔	✔	✔	✔	✔	✔
	CN6048MLG	✔	✔	✔	✔	✔	✔
	CN6048MP	✔	✔	✔	✔	✔	✔
	CN6048MSG	✔	✔	✔	✔	✔	✔
	CN6048MW	✔	✔	✔	✔	✔	✔
	CN6049	✔	✔	✔	✔	✔	✔
	CN6049MB	✔	✔	✔	✔	✔	✔
	CN6049MC	✔	✔	✔	✔	✔	✔
	CN6049MDB	✔	✔	✔	✔	✔	✔
	CN6049MDH	✔	✔	✔	✔	✔	✔
	CN6049MH	✔	✔	✔	✔	✔	✔
	CN6049MHL	✔	✔	✔	✔	✔	✔
	CN6049ML	✔	✔	✔	✔	✔	✔
	CN6049MLG	✔	✔	✔	✔	✔	✔
	CN6049MP	✔	✔	✔	✔	✔	✔
	CN6049MSG	✔	✔	✔	✔	✔	✔
	CN6049MW	✔	✔	✔	✔	✔	✔
	CN6050	✔	✔	✔	✔	✔	✔
	CN6050MB	✔	✔	✔	✔	✔	✔
	CN6050MC	✔	✔	✔	✔	✔	✔
	CN6050MW	✔	✔	✔	✔	✔	✔
	CN6052	✔	✔	✔	✔	✔	✔
	CN6052MB	✔	✔	✔	✔	✔	✔
	CN6052MC	✔	✔	✔	✔	✔	✔
	CN6052MDB	✔	✔	✔	✔	✔	✔
	CN6052MDH	✔	✔	✔	✔	✔	✔
	CN6052MH	✔	✔	✔	✔	✔	✔
	CN6052MHL	✔	✔	✔	✔	✔	✔
	CN6052ML	✔	✔	✔	✔	✔	✔
	CN6052MLG	✔	✔	✔	✔	✔	✔
	CN6052MP	✔	✔	✔	✔	✔	✔
	CN6052MSG	✔	✔	✔	✔	✔	✔
	CN6052MW	✔	✔	✔	✔	✔	✔
	CN6053	✔	✔	✔	✔	✔	✔
	CN6053MB	✔	✔	✔	✔	✔	✔

Тумбы 700 мм (комплектация 2 тумб со столешницами TT140A1 / TT140A2 / TT140A1X / TT140A2X)

Без отверстия под смеситель
TT140A1 / TT140A2

		FOLK (FL70W/FL70ES/FL70GS)		MARMI 1.0 (MR1.070EG/MR1.070ECH)		MARMI 2.0 (MR2.070EG/MR2.070ECH)	
столешницы	раковина	столешницы	раковина	столешницы	раковина	столешницы	раковина
	CN2003	✔	✔	✔	✔	✔	✔
	CN5004	✔	✔	✔	✔	✔	✔
	CN5018	✔	✔	✔	✔	✔	✔
	CN5024	✔	✔	✔	✔	✔	✔
	CN5025	✔	✔	✔	✔	✔	✔
	CN6008	✔	✔	✔	✔	✔	✔
	CN6011	✔	✔	✔	✔	✔	✔
	CN6013	✔	✔	✔	✔	✔	✔
	CN6017	✔	✔	✔	✔	✔	✔
	CN6022	✔	✔	✔	✔	✔	✔
	CN6047	✔	✔	✔	✔	✔	✔
	CN5030	✔	✔	✔	✔	✔	✔
	CN5031	✔	✔	✔	✔	✔	✔
	CN5032	✔	✔	✔	✔	✔	✔
	CN5033	✔	✔	✔	✔	✔	✔
	CN5039	✔	✔	✔	✔	✔	✔
	CN5040	✔	✔	✔	✔	✔	✔
	CN5043	✔	✔	✔	✔	✔	✔
	CN5044	✔	✔	✔	✔	✔	✔
	CN5047	✔	✔	✔	✔	✔	✔
	CN6048	✔	✔	✔	✔	✔	✔
	CN6048MB	✔	✔	✔	✔	✔	✔
	CN6048MC	✔	✔	✔	✔	✔	✔
	CN6048MDB	✔	✔	✔	✔	✔	✔
	CN6048MDH	✔	✔	✔	✔	✔	✔
	CN6048MH	✔	✔	✔	✔	✔	✔
	CN6048MHL	✔	✔	✔	✔	✔	✔
	CN6048ML	✔	✔	✔	✔	✔	✔
	CN6048MLG	✔	✔	✔	✔	✔	✔
	CN6048MP	✔	✔	✔	✔	✔	✔
	CN6048MSG	✔	✔	✔	✔	✔	✔
	CN6048MW	✔	✔	✔	✔	✔	✔
	CN6049	✔	✔	✔	✔	✔	✔
	CN6049MB	✔	✔	✔	✔	✔	✔
	CN6049MC	✔	✔	✔	✔	✔	✔
	CN6049MDB	✔	✔	✔	✔	✔	✔
	CN6049MDH	✔	✔	✔	✔	✔	✔
	CN6049MH	✔	✔	✔	✔	✔	✔
	CN6049MHL	✔	✔	✔	✔	✔	✔
	CN6049ML	✔	✔	✔	✔	✔	✔
	CN6049MLG	✔	✔	✔	✔	✔	✔
	CN6049MP	✔	✔	✔	✔	✔	✔
	CN6049MSG	✔	✔	✔	✔	✔	✔
	CN6049MW	✔	✔	✔	✔	✔	✔
	CN6050	✔	✔	✔	✔	✔	✔
	CN6050MB	✔	✔	✔	✔	✔	✔
	CN6050MC	✔	✔	✔	✔	✔	✔
	CN6050MW	✔	✔	✔	✔	✔	✔
	CN6052	✔	✔	✔	✔	✔	✔
	CN6052MB	✔	✔	✔	✔	✔	✔
	CN6052MC	✔	✔	✔	✔	✔	✔
	CN6052MDB	✔	✔	✔	✔	✔	✔
	CN6052MDH	✔	✔	✔	✔	✔	✔
	CN6052MH	✔	✔	✔	✔	✔	✔
	CN6052MHL	✔	✔	✔	✔	✔	✔
	CN6052ML	✔	✔	✔	✔	✔	✔
	CN6052MLG	✔	✔	✔	✔	✔	✔
	CN6052MP	✔	✔	✔	✔	✔	✔
	CN6052MSG	✔	✔	✔	✔	✔	✔
	CN6052MW	✔	✔	✔	✔	✔	✔
	CN6053	✔	✔	✔	✔	✔	✔
	CN6053MB	✔	✔	✔	✔	✔	✔

ТАБЛИЦА СОЧЕТАНИЙ ПОДВЕСНЫХ ТУМБ, СТОЛЕШНИЦ И РАКОВИН

Тумбы 700 мм (комплектация 2 тумб со столешницами TT140A1 / TT140A2 / TT140A1X / TT140A2X)

		VERY (VR70W/VR70SM/VR70CE)		**SNOB T (SNT70W/SNT70SM/SNT70CE)**		**SNOB R (SNR70W/SNR70SM/SNR70CE)**	
столешницы	раковина	столешницы	раковина	столешницы	раковина	столешницы	раковина
без отверстия под смеситель **TT140A1 / TT140A2**	CN6053MW	✔	✔	✔	✔	✔	✔
	CN6054	✔	✔	✔	✔	✔	✔
	CN6054MB	✔	✔	✔	✔	✔	✔
	CN6054MW	✔	✔	✔	✔	✔	✔
	CN6055	✔	✔	✔	✔	✔	✔
	CN6055MB	✔	✔	✔	✔	✔	✔
	CN6055MW	✔	✔	✔	✔	✔	✔
	CN6056	✔	✔	✔	✔	✔	✔
	CN6056MB	✔	✔	✔	✔	✔	✔
	CN6056MC	✔	✔	✔	✔	✔	✔
	CN6056MW	✔	✔	✔	✔	✔	✔
	CN6057	✔	✔	✔	✔	✔	✔
	CN6057MB	✔	✔	✔	✔	✔	✔
	CN6057MC	✔	✔	✔	✔	✔	✔
	CN6057MDB	✔	✔	✔	✔	✔	✔
	CN6057MDH	✔	✔	✔	✔	✔	✔
	CN6057MH	✔	✔	✔	✔	✔	✔
	CN6057MHL	✔	✔	✔	✔	✔	✔
	CN6057ML	✔	✔	✔	✔	✔	✔
	CN6057MLG	✔	✔	✔	✔	✔	✔
	CN6057MP	✔	✔	✔	✔	✔	✔
	CN6057MSG	✔	✔	✔	✔	✔	✔
	CN6057MW	✔	✔	✔	✔	✔	✔
	CN6064	✔	✔	✔	✔	✔	✔
	CN6065	✔	✔	✔	✔	✔	✔
	CN5001	✔	✔	✔	✔	✔	✔
с отверстием под смеситель **TT140A1X / TT140A2X**	CN5005	✔	✔	✔	✔	✔	✔
	CN5010	✔	✔	✔	✔	✔	✔
	CN5021	✔	✔	✔	✔	✔	✔
	CN5022	✔	✔	✔	✔	✔	✔
	CN5023	✔	✔	✔	✔	✔	✔
	CN6005	✔	✔	✔	✔	✔	✔
	CN6009	✔	✔	✔	✔	✔	✔
	CN6015	✔	✔	✔	✔	✔	✔
	CN6018	✔	✔	✔	✔	✔	✔
	CN6019	✔	✔	✔	✔	✔	✔
	CN6032	✔	✔	✔	✔	✔	✔
	CN5042	✔	✔	✔	✔	✔	✔
	CN5043	✔	✔	✔	✔	✔	✔
	CN5047	✔	✔	✔	✔	✔	✔
	CN6050	✔	✔	✔	✔	✔	✔
	CN6050MB	✔	✔	✔	✔	✔	✔
	CN6050MC	✔	✔	✔	✔	✔	✔
	CN6050MW	✔	✔	✔	✔	✔	✔
	CN6055	✔	✔	✔	✔	✔	✔
	CN6055MB	✔	✔	✔	✔	✔	✔
	CN6055MW	✔	✔	✔	✔	✔	✔
	CN6056	✔	✔	✔	✔	✔	✔
	CN6056MB	✔	✔	✔	✔	✔	✔
	CN6056MC	✔	✔	✔	✔	✔	✔
	CN6056MW	✔	✔	✔	✔	✔	✔
	CN6057	✔	✔	✔	✔	✔	✔
	CN6057MB	✔	✔	✔	✔	✔	✔
	CN6057MC	✔	✔	✔	✔	✔	✔
	CN6057MDB	✔	✔	✔	✔	✔	✔
	CN6057MDH	✔	✔	✔	✔	✔	✔
	CN6057MH	✔	✔	✔	✔	✔	✔
	CN6057MHL	✔	✔	✔	✔	✔	✔
	CN6057ML	✔	✔	✔	✔	✔	✔
	CN6057MLG	✔	✔	✔	✔	✔	✔
	CN6057MP	✔	✔	✔	✔	✔	✔
	CN6057MSG	✔	✔	✔	✔	✔	✔
	CN6057MW	✔	✔	✔	✔	✔	✔

Тумбы 700 мм (комплектация 2 тумб со столешницами TT140A1 / TT140A2 / TT140A1X / TT140A2X)

		FOLK (FL70W/FL70ES/FL70GS)		**MARMI 1.0 (MR1.070EG/MR1.070ECH)**		**MARMI 2.0 (MR2.070EG/MR2.070ECH)**	
столешницы	раковина	столешницы	раковина	столешницы	раковина	столешницы	раковина
без отверстия под смеситель **TT140A1 / TT140A2**	CN6053MW	✔	✔	✔	✔	✔	✔
	CN6054	✔	✔	✔	✔	✔	✔
	CN6054MB	✔	✔	✔	✔	✔	✔
	CN6054MW	✔	✔	✔	✔	✔	✔
	CN6055	✔	✔	✔	✔	✔	✔
	CN6055MB	✔	✔	✔	✔	✔	✔
	CN6055MW	✔	✔	✔	✔	✔	✔
	CN6056	✔	✔	✔	✔	✔	✔
	CN6056MB	✔	✔	✔	✔	✔	✔
	CN6056MC	✔	✔	✔	✔	✔	✔
	CN6056MW	✔	✔	✔	✔	✔	✔
	CN6057	✔	✔	✔	✔	✔	✔
	CN6057MB	✔	✔	✔	✔	✔	✔
	CN6057MC	✔	✔	✔	✔	✔	✔
	CN6057MDB	✔	✔	✔	✔	✔	✔
	CN6057MDH	✔	✔	✔	✔	✔	✔
	CN6057MH	✔	✔	✔	✔	✔	✔
	CN6057MHL	✔	✔	✔	✔	✔	✔
	CN6057ML	✔	✔	✔	✔	✔	✔
	CN6057MLG	✔	✔	✔	✔	✔	✔
	CN6057MP	✔	✔	✔	✔	✔	✔
	CN6057MSG	✔	✔	✔	✔	✔	✔
	CN6057MW	✔	✔	✔	✔	✔	✔
	CN6064	✔	✔	✔	✔	✔	✔
	CN6065	✔	✔	✔	✔	✔	✔
	CN5001	✔	✔	✔	✔	✔	✔
с отверстием под смеситель **TT140A1X / TT140A2X**	CN5005	✔	✔	✔	✔	✔	✔
	CN5010	✔	✔	✔	✔	✔	✔
	CN5021	✔	✔	✔	✔	✔	✔
	CN5022	✔	✔	✔	✔	✔	✔
	CN5023	✔	✔	✔	✔	✔	✔
	CN6005	✔	✔	✔	✔	✔	✔
	CN6009	✔	✔	✔	✔	✔	✔
	CN6015	✔	✔	✔	✔	✔	✔
	CN6018	✔	✔	✔	✔	✔	✔
	CN6019	✔	✔	✔	✔	✔	✔
	CN6032	✔	✔	✔	✔	✔	✔
	CN5042	✔	✔	✔	✔	✔	✔
	CN5043	✔	✔	✔	✔	✔	✔
	CN5047	✔	✔	✔	✔	✔	✔
	CN6050	✔	✔	✔	✔	✔	✔
	CN6050MB	✔	✔	✔	✔	✔	✔
	CN6050MC	✔	✔	✔	✔	✔	✔
	CN6050MW	✔	✔	✔	✔	✔	✔
	CN6055	✔	✔	✔	✔	✔	✔
	CN6055MB	✔	✔	✔	✔	✔	✔
	CN6055MW	✔	✔	✔	✔	✔	✔
	CN6056	✔	✔	✔	✔	✔	✔
	CN6056MB	✔	✔	✔	✔	✔	✔
	CN6056MC	✔	✔	✔	✔	✔	✔
	CN6056MW	✔	✔	✔	✔	✔	✔
	CN6057	✔	✔	✔	✔	✔	✔
	CN6057MB	✔	✔	✔	✔	✔	✔
	CN6057MC	✔	✔	✔	✔	✔	✔
	CN6057MDB	✔	✔	✔	✔	✔	✔
	CN6057MDH	✔	✔	✔	✔	✔	✔
	CN6057MH	✔	✔	✔	✔	✔	✔
	CN6057MHL	✔	✔	✔	✔	✔	✔
	CN6057ML	✔	✔	✔	✔	✔	✔
	CN6057MLG	✔	✔	✔	✔	✔	✔
	CN6057MP	✔	✔	✔	✔	✔	✔
	CN6057MSG	✔	✔	✔	✔	✔	✔
	CN6057MW	✔	✔	✔	✔	✔	✔

ТАБЛИЦА СОЧЕТАНИЙ ПОДВЕСНЫХ ТУМБ, СТОЛЕШНИЦ И РАКОВИН

Тумбы 800 мм (Комплектация 2 тумб со столешницами TT160A1 / TT160A2 / TT160A1X / TT160A2X)

		VERY (VR80W/VR80SM/VR80CE)		**SNOB T (SNT80W/SNT80SM/SNT80CE)**		**SNOB R (SNR80W/SNR80SM/SNR80CE)**	
столешницы	раковина	столешницы	раковина	столешницы	раковина	столешницы	раковина
Без отверстия под смеситель **TT80A1 / TT80A2 / TT160A1/ TT160A2**	CN2003	✔	✔	✔	✔	✔	✔
	CN5004	✔	✔	✔	✔	✔	✔
	CN5018	✔	✔	✔	✔	✔	✔
	CN5024	✔	✔	✔	✔	✔	✔
	CN5025	✔	✔	✔	✔	✔	✔
	CN6008	✔	✔	✔	✔	✔	✔
	CN6011	✔	✔	✔	✔	✔	✔
	CN6013	✔	✔	✔	✔	✔	✔
	CN6017	✔	✔	✔	✔	✔	✔
	CN6022	✔	✔	✔	✔	✔	✔
	CN6047	✔	✔	✔	✔	✔	✔
	CN5030	✔	✔	✔	✔	✔	✔
	CN5031	✔	✔	✔	✔	✔	✔
	CN5032	✔	✔	✔	✔	✔	✔
	CN5033	✔	✔	✔	✔	✔	✔
	CN5039	✔	✔	✔	✔	✔	✔
	CN5040	✔	✔	✔	✔	✔	✔
	CN5043	✔	✔	✔	✔	✔	✔
	CN5044	✔	✔	✔	✔	✔	✔
	CN5047	✔	✔	✔	✔	✔	✔
	CN6048	✔	✔	✔	✔	✔	✔
	CN6048MB	✔	✔	✔	✔	✔	✔
	CN6048MC	✔	✔	✔	✔	✔	✔
	CN6048MDB	✔	✔	✔	✔	✔	✔
	CN6048MDH	✔	✔	✔	✔	✔	✔
	CN6048MH	✔	✔	✔	✔	✔	✔
	CN6048MHL	✔	✔	✔	✔	✔	✔
	CN6048ML	✔	✔	✔	✔	✔	✔
	CN6048MLG	✔	✔	✔	✔	✔	✔
	CN6048MP	✔	✔	✔	✔	✔	✔
	CN6048MSG	✔	✔	✔	✔	✔	✔
	CN6048MW	✔	✔	✔	✔	✔	✔
	CN6049	✔	✔	✔	✔	✔	✔
	CN6049MB	✔	✔	✔	✔	✔	✔
	CN6049MC	✔	✔	✔	✔	✔	✔
	CN6049MDB	✔	✔	✔	✔	✔	✔
	CN6049MDH	✔	✔	✔	✔	✔	✔
	CN6049MH	✔	✔	✔	✔	✔	✔
	CN6049MHL	✔	✔	✔	✔	✔	✔
	CN6049ML	✔	✔	✔	✔	✔	✔
	CN6049MLG	✔	✔	✔	✔	✔	✔
	CN6049MP	✔	✔	✔	✔	✔	✔
	CN6049MSG	✔	✔	✔	✔	✔	✔
	CN6049MW	✔	✔	✔	✔	✔	✔
	CN6050	✔	✔	✔	✔	✔	✔
	CN6050MB	✔	✔	✔	✔	✔	✔
	CN6050MC	✔	✔	✔	✔	✔	✔
	CN6050MW	✔	✔	✔	✔	✔	✔
	CN6052	✔	✔	✔	✔	✔	✔
	CN6052MB	✔	✔	✔	✔	✔	✔
	CN6052MC	✔	✔	✔	✔	✔	✔
	CN6052MDB	✔	✔	✔	✔	✔	✔
	CN6052MDH	✔	✔	✔	✔	✔	✔
	CN6052MH	✔	✔	✔	✔	✔	✔
	CN6052MHL	✔	✔	✔	✔	✔	✔
	CN6052ML	✔	✔	✔	✔	✔	✔
	CN6052MLG	✔	✔	✔	✔	✔	✔
	CN6052MP	✔	✔	✔	✔	✔	✔
	CN6052MSG	✔	✔	✔	✔	✔	✔
	CN6052MW	✔	✔	✔	✔	✔	✔
	CN6053	✔	✔	✔	✔	✔	✔
	CN6053MB	✔	✔	✔	✔	✔	✔

Тумбы 800 мм (Комплектация 2 тумб со столешницами TT160A1 / TT160A2 / TT160A1X / TT160A2X)

		FOLK (FL80W/FL80ES/FL80GS)		**MARMI 1.0 (MR1.080EG/MR1.080ECH)**		**MARMI 2.0 (MR2.080EG/MR2.080ECH)**	
столешницы	раковина	столешницы	раковина	столешницы	раковина	столешницы	раковина
Без отверстия под смеситель **TT80A1 / TT80A2 / TT160A1/ TT160A2**	CN2003	✔	✔	✔	✔	✔	✔
	CN5004	✔	✔	✔	✔	✔	✔
	CN5018	✔	✔	✔	✔	✔	✔
	CN5024	✔	✔	✔	✔	✔	✔
	CN5025	✔	✔	✔	✔	✔	✔
	CN6008	✔	✔	✔	✔	✔	✔
	CN6011	✔	✔	✔	✔	✔	✔
	CN6013	✔	✔	✔	✔	✔	✔
	CN6017	✔	✔	✔	✔	✔	✔
	CN6022	✔	✔	✔	✔	✔	✔
	CN6047	✔	✔	✔	✔	✔	✔
	CN5030	✔	✔	✔	✔	✔	✔
	CN5031	✔	✔	✔	✔	✔	✔
	CN5032	✔	✔	✔	✔	✔	✔
	CN5033	✔	✔	✔	✔	✔	✔
	CN5039	✔	✔	✔	✔	✔	✔
	CN5040	✔	✔	✔	✔	✔	✔
	CN5043	✔	✔	✔	✔	✔	✔
	CN5044	✔	✔	✔	✔	✔	✔
	CN5047	✔	✔	✔	✔	✔	✔
	CN6048	✔	✔	✔	✔	✔	✔
	CN6048MB	✔	✔	✔	✔	✔	✔
	CN6048MC	✔	✔	✔	✔	✔	✔
	CN6048MDB	✔	✔	✔	✔	✔	✔
	CN6048MDH	✔	✔	✔	✔	✔	✔
	CN6048MH	✔	✔	✔	✔	✔	✔
	CN6048MHL	✔	✔	✔	✔	✔	✔
	CN6048ML	✔	✔	✔	✔	✔	✔
	CN6048MLG	✔	✔	✔	✔	✔	✔
	CN6048MP	✔	✔	✔	✔	✔	✔
	CN6048MSG	✔	✔	✔	✔	✔	✔
	CN6048MW	✔	✔	✔	✔	✔	✔
	CN6049	✔	✔	✔	✔	✔	✔
	CN6049MB	✔	✔	✔	✔	✔	✔
	CN6049MC	✔	✔	✔	✔	✔	✔
	CN6049MDB	✔	✔	✔	✔	✔	✔
	CN6049MDH	✔	✔	✔	✔	✔	✔
	CN6049MH	✔	✔	✔	✔	✔	✔
	CN6049MHL	✔	✔	✔	✔	✔	✔
	CN6049ML	✔	✔	✔	✔	✔	✔
	CN6049MLG	✔	✔	✔	✔	✔	✔
	CN6049MP	✔	✔	✔	✔	✔	✔
	CN6049MSG	✔	✔	✔	✔	✔	✔
	CN6049MW	✔	✔	✔	✔	✔	✔
	CN6050	✔	✔	✔	✔	✔	✔
	CN6050MB	✔	✔	✔	✔	✔	✔
	CN6050MC	✔	✔	✔	✔	✔	✔
	CN6050MW	✔	✔	✔	✔	✔	✔
	CN6052	✔	✔	✔	✔	✔	✔
	CN6052MB	✔	✔	✔	✔	✔	✔
	CN6052MC	✔	✔	✔	✔	✔	✔
	CN6052MDB	✔	✔	✔	✔	✔	✔
	CN6052MDH	✔	✔	✔	✔	✔	✔
	CN6052MH	✔	✔	✔	✔	✔	✔
	CN6052MHL	✔	✔	✔	✔	✔	✔
	CN6052ML	✔	✔	✔	✔	✔	✔
	CN6052MLG	✔	✔	✔	✔	✔	✔
	CN6052MP	✔	✔	✔	✔	✔	✔
	CN6052MSG	✔	✔	✔	✔	✔	✔
	CN6052MW	✔	✔	✔	✔	✔	✔
	CN6053	✔	✔	✔	✔	✔	✔
	CN6053MB	✔	✔	✔	✔	✔	✔

ТАБЛИЦА СОЧЕТАНИЙ ПОДВЕСНЫХ ТУМБ, СТОЛЕШНИЦ И РАКОВИН

Тумбы 800 мм (Комплектация 2 тумб со столешницами TT160A1 / TT160A2 / TT160A1X / TT160A2X)

		VERY (VR80W/VR80SM/VR80CE)		**SNOB T (SNT80W/SNT80SM/SNT80CE)**		**SNOB R (SNR80W/SNR80SM/SNR80CE)**	
столешницы	раковина	столешницы	раковина	столешницы	раковина	столешницы	раковина
без отверстия под смеситель **TT80A1 / TT80A2 / TT160A1/ TT160A2**	CN6053MW	✔	✔	✔	✔	✔	✔
	CN6054	✔	✔	✔	✔	✔	✔
	CN6054MB	✔	✔	✔	✔	✔	✔
	CN6054MW	✔	✔	✔	✔	✔	✔
	CN6055	✔	✔	✔	✔	✔	✔
	CN6055MB	✔	✔	✔	✔	✔	✔
	CN6055MW	✔	✔	✔	✔	✔	✔
	CN6056	✔	✔	✔	✔	✔	✔
	CN6056MB	✔	✔	✔	✔	✔	✔
	CN6056MC	✔	✔	✔	✔	✔	✔
	CN6056MW	✔	✔	✔	✔	✔	✔
	CN6057	✔	✔	✔	✔	✔	✔
	CN6057MB	✔	✔	✔	✔	✔	✔
	CN6057MC	✔	✔	✔	✔	✔	✔
	CN6057MDB	✔	✔	✔	✔	✔	✔
	CN6057MDH	✔	✔	✔	✔	✔	✔
	CN6057MH	✔	✔	✔	✔	✔	✔
	CN6057MHL	✔	✔	✔	✔	✔	✔
	CN6057ML	✔	✔	✔	✔	✔	✔
	CN6057MLG	✔	✔	✔	✔	✔	✔
	CN6057MP	✔	✔	✔	✔	✔	✔
	CN6057MSG	✔	✔	✔	✔	✔	✔
	CN6057MW	✔	✔	✔	✔	✔	✔
	CN6064	✔	✔	✔	✔	✔	✔
	CN6065	✔	✔	✔	✔	✔	✔
	CN5001	✔	✔	✔	✔	✔	✔
с отверстием под смеситель **TT80A1X / TT80A2X / TT160A1X / TT160A2X**	CN5005	✔	✔	✔	✔	✔	✔
	CN5010	✔	✔	✔	✔	✔	✔
	CN5021	✔	✔	✔	✔	✔	✔
	CN5022	✔	✔	✔	✔	✔	✔
	CN5023	✔	✔	✔	✔	✔	✔
	CN6005	✔	✔	✔	✔	✔	✔
	CN6009	✔	✔	✔	✔	✔	✔
	CN6015	✔	✔	✔	✔	✔	✔
	CN6018	✔	✔	✔	✔	✔	✔
	CN6019	✔	✔	✔	✔	✔	✔
	CN6032	✔	✔	✔	✔	✔	✔
	CN5042	✔	✔	✔	✔	✔	✔
	CN5043	✔	✔	✔	✔	✔	✔
	CN5047	✔	✔	✔	✔	✔	✔
	CN6050	✔	✔	✔	✔	✔	✔
	CN6050MB	✔	✔	✔	✔	✔	✔
	CN6050MC	✔	✔	✔	✔	✔	✔
	CN6050MW	✔	✔	✔	✔	✔	✔
	CN6055	✔	✔	✔	✔	✔	✔
	CN6055MB	✔	✔	✔	✔	✔	✔
	CN6055MW	✔	✔	✔	✔	✔	✔
	CN6056	✔	✔	✔	✔	✔	✔
	CN6056MB	✔	✔	✔	✔	✔	✔
	CN6056MC	✔	✔	✔	✔	✔	✔
	CN6056MW	✔	✔	✔	✔	✔	✔
	CN6057	✔	✔	✔	✔	✔	✔
	CN6057MB	✔	✔	✔	✔	✔	✔
	CN6057MC	✔	✔	✔	✔	✔	✔
	CN6057MDB	✔	✔	✔	✔	✔	✔
	CN6057MDH	✔	✔	✔	✔	✔	✔
	CN6057MH	✔	✔	✔	✔	✔	✔
	CN6057MHL	✔	✔	✔	✔	✔	✔
	CN6057ML	✔	✔	✔	✔	✔	✔
	CN6057MLG	✔	✔	✔	✔	✔	✔
	CN6057MP	✔	✔	✔	✔	✔	✔
	CN6057MSG	✔	✔	✔	✔	✔	✔
	CN6057MW	✔	✔	✔	✔	✔	✔

Тумбы 800 мм (Комплектация 2 тумб со столешницами TT160A1 / TT160A2 / TT160A1X / TT160A2X)

		FOLK (FL80W/FL80ES/FL80GS)		**MARMI 1.0 (MR1.080EG/MR1.080ECH)**		**MARMI 2.0 (MR2.080EG/MR2.080ECH)**	
столешницы	раковина	столешницы	раковина	столешницы	раковина	столешницы	раковина
без отверстия под смеситель **TT80A1 / TT80A2 / TT160A1/ TT160A2**	CN6053MW	✔	✔	✔	✔	✔	✔
	CN6054	✔	✔	✔	✔	✔	✔
	CN6054MB	✔	✔	✔	✔	✔	✔
	CN6054MW	✔	✔	✔	✔	✔	✔
	CN6055	✔	✔	✔	✔	✔	✔
	CN6055MB	✔	✔	✔	✔	✔	✔
	CN6055MW	✔	✔	✔	✔	✔	✔
	CN6056	✔	✔	✔	✔	✔	✔
	CN6056MB	✔	✔	✔	✔	✔	✔
	CN6056MC	✔	✔	✔	✔	✔	✔
	CN6056MW	✔	✔	✔	✔	✔	✔
	CN6057	✔	✔	✔	✔	✔	✔
	CN6057MB	✔	✔	✔	✔	✔	✔
	CN6057MC	✔	✔	✔	✔	✔	✔
	CN6057MDB	✔	✔	✔	✔	✔	✔
	CN6057MDH	✔	✔	✔	✔	✔	✔
	CN6057MH	✔	✔	✔	✔	✔	✔
	CN6057MHL	✔	✔	✔	✔	✔	✔
	CN6057ML	✔	✔	✔	✔	✔	✔
	CN6057MLG	✔	✔	✔	✔	✔	✔
	CN6057MP	✔	✔	✔	✔	✔	✔
	CN6057MSG	✔	✔	✔	✔	✔	✔
	CN6057MW	✔	✔	✔	✔	✔	✔
	CN6064	✔	✔	✔	✔	✔	✔
	CN6065	✔	✔	✔	✔	✔	✔
	CN5001	✔	✔	✔	✔	✔	✔
с отверстием под смеситель **TT80A1X / TT80A2X / TT160A1X / TT160A2X**	CN5005	✔	✔	✔	✔	✔	✔
	CN5010	✔	✔	✔	✔	✔	✔
	CN5021	✔	✔	✔	✔	✔	✔
	CN5022	✔	✔	✔	✔	✔	✔
	CN5023	✔	✔	✔	✔	✔	✔
	CN6005	✔	✔	✔	✔	✔	✔
	CN6009	✔	✔	✔	✔	✔	✔
	CN6015	✔	✔	✔	✔	✔	✔
	CN6018	✔	✔	✔	✔	✔	✔
	CN6019	✔	✔	✔	✔	✔	✔
	CN6032	✔	✔	✔	✔	✔	✔
	CN5042	✔	✔	✔	✔	✔	✔
	CN5043	✔	✔	✔	✔	✔	✔
	CN5047	✔	✔	✔	✔	✔	✔
	CN6050	✔	✔	✔	✔	✔	✔
	CN6050MB	✔	✔	✔	✔	✔	✔
	CN6050MC	✔	✔	✔	✔	✔	✔
	CN6050MW	✔	✔	✔	✔	✔	✔
	CN6055	✔	✔	✔	✔	✔	✔
	CN6055MB	✔	✔	✔	✔	✔	✔
	CN6055MW	✔	✔	✔	✔	✔	✔
	CN6056	✔	✔	✔	✔	✔	✔
	CN6056MB	✔	✔	✔	✔	✔	✔
	CN6056MC	✔	✔	✔	✔	✔	✔
	CN6056MW	✔	✔	✔	✔	✔	✔
	CN6057	✔	✔	✔	✔	✔	✔
	CN6057MB	✔	✔	✔	✔	✔	✔
	CN6057MC	✔	✔	✔	✔	✔	✔
	CN6057MDB	✔	✔	✔	✔	✔	✔
	CN6057MDH	✔	✔	✔	✔	✔	✔
	CN6057MH	✔	✔	✔	✔	✔	✔
	CN6057MHL	✔	✔	✔	✔	✔	✔
	CN6057ML	✔	✔	✔	✔	✔	✔
	CN6057MLG	✔	✔	✔	✔	✔	✔
	CN6057MP	✔	✔	✔	✔	✔	✔
	CN6057MSG	✔	✔	✔	✔	✔	✔
	CN6057MW	✔	✔	✔	✔	✔	✔

ТАБЛИЦА СОЧЕТАНИЙ ПОДВЕСНЫХ ТУМБ, СТОЛЕШНИЦ И РАКОВИН

Тумбы 1000 мм

Без отверстия под смеситель
TT100A1 / TT100A2

		VERY (VR100W/VR100SM/VR100CE)		SNOB T (SNT100W/SNT100SM/SNT100CE)		SNOB R (SNR100W/SNR100SM/SNR100CE)	
столешницы	раковина	столешницы	раковина	столешницы	раковина	столешницы	раковина
	CN2003	✔	✔	✔	✔	✔	✔
	CN5004	✔	✔	✔	✔	✔	✔
	CN5018	✔	✔	✔	✔	✔	✔
	CN5024	✔	✔	✔	✔	✔	✔
	CN5025	✔	✔	✔	✔	✔	✔
	CN6008	✔	✔	✔	✔	✔	✔
	CN6011	✔	✔	✔	✔	✔	✔
	CN6013	✔	✔	✔	✔	✔	✔
	CN6017	✔	✔	✔	✔	✔	✔
	CN6022	✔	✔	✔	✔	✔	✔
	CN6047	✔	✔	✔	✔	✔	✔
	CN5030	✔	✔	✔	✔	✔	✔
	CN5031	✔	✔	✔	✔	✔	✔
	CN5032	✔	✔	✔	✔	✔	✔
	CN5033	✔	✔	✔	✔	✔	✔
	CN5039	✔	✔	✔	✔	✔	✔
	CN5040	✔	✔	✔	✔	✔	✔
	CN5043	✔	✔	✔	✔	✔	✔
	CN5044	✔	✔	✔	✔	✔	✔
	CN5047	✔	✔	✔	✔	✔	✔
	CN6048	✔	✔	✔	✔	✔	✔
	CN6048MB	✔	✔	✔	✔	✔	✔
	CN6048MC	✔	✔	✔	✔	✔	✔
	CN6048MDB	✔	✔	✔	✔	✔	✔
	CN6048MDH	✔	✔	✔	✔	✔	✔
	CN6048MH	✔	✔	✔	✔	✔	✔
	CN6048MHL	✔	✔	✔	✔	✔	✔
	CN6048ML	✔	✔	✔	✔	✔	✔
	CN6048MLG	✔	✔	✔	✔	✔	✔
	CN6048MP	✔	✔	✔	✔	✔	✔
	CN6048MSG	✔	✔	✔	✔	✔	✔
	CN6048MW	✔	✔	✔	✔	✔	✔
	CN6049	✔	✔	✔	✔	✔	✔
	CN6049MB	✔	✔	✔	✔	✔	✔
	CN6049MC	✔	✔	✔	✔	✔	✔
	CN6049MDB	✔	✔	✔	✔	✔	✔
	CN6049MDH	✔	✔	✔	✔	✔	✔
	CN6049MH	✔	✔	✔	✔	✔	✔
	CN6049MHL	✔	✔	✔	✔	✔	✔
	CN6049ML	✔	✔	✔	✔	✔	✔
	CN6049MLG	✔	✔	✔	✔	✔	✔
	CN6049MP	✔	✔	✔	✔	✔	✔
	CN6049MSG	✔	✔	✔	✔	✔	✔
	CN6049MW	✔	✔	✔	✔	✔	✔
	CN6050	✔	✔	✔	✔	✔	✔
	CN6050MB	✔	✔	✔	✔	✔	✔
	CN6050MC	✔	✔	✔	✔	✔	✔
	CN6050MW	✔	✔	✔	✔	✔	✔
	CN6052	✔	✔	✔	✔	✔	✔
	CN6052MB	✔	✔	✔	✔	✔	✔
	CN6052MC	✔	✔	✔	✔	✔	✔
	CN6052MDB	✔	✔	✔	✔	✔	✔
	CN6052MDH	✔	✔	✔	✔	✔	✔
	CN6052MH	✔	✔	✔	✔	✔	✔
	CN6052MHL	✔	✔	✔	✔	✔	✔
	CN6052ML	✔	✔	✔	✔	✔	✔
	CN6052MLG	✔	✔	✔	✔	✔	✔
	CN6052MP	✔	✔	✔	✔	✔	✔
	CN6052MSG	✔	✔	✔	✔	✔	✔
	CN6052MW	✔	✔	✔	✔	✔	✔
	CN6053	✔	✔	✔	✔	✔	✔
	CN6053MB	✔	✔	✔	✔	✔	✔

ТАБЛИЦА СОЧЕТАНИЙ ПОДВЕСНЫХ ТУМБ, СТОЛЕШНИЦ И РАКОВИН

Тумбы 1000 мм

Без отверстия под смеситель
TT100A1 / TT100A2

		FOLK (FL100W/FL100ES/FL100GS)		MARMI 1.0 (MR1.0100EG/MR1.0100ECH)		MARMI 2.0 (MR2.0100EG/MR2.0100ECH)	
столешницы	раковина	столешницы	раковина	столешницы	раковина	столешницы	раковина
	CN2003	✔	✔	✔	✔	✔	✔
	CN5004	✔	✔	✔	✔	✔	✔
	CN5018	✔	✔	✔	✔	✔	✔
	CN5024	✔	✔	✔	✔	✔	✔
	CN5025	✔	✔	✔	✔	✔	✔
	CN6008	✔	✔	✔	✔	✔	✔
	CN6011	✔	✔	✔	✔	✔	✔
	CN6013	✔	✔	✔	✔	✔	✔
	CN6017	✔	✔	✔	✔	✔	✔
	CN6022	✔	✔	✔	✔	✔	✔
	CN6047	✔	✔	✔	✔	✔	✔
	CN5030	✔	✔	✔	✔	✔	✔
	CN5031	✔	✔	✔	✔	✔	✔
	CN5032	✔	✔	✔	✔	✔	✔
	CN5033	✔	✔	✔	✔	✔	✔
	CN5039	✔	✔	✔	✔	✔	✔
	CN5040	✔	✔	✔	✔	✔	✔
	CN5043	✔	✔	✔	✔	✔	✔
	CN5044	✔	✔	✔	✔	✔	✔
	CN5047	✔	✔	✔	✔	✔	✔
	CN6048	✔	✔	✔	✔	✔	✔
	CN6048MB	✔	✔	✔	✔	✔	✔
	CN6048MC	✔	✔	✔	✔	✔	✔
	CN6048MDB	✔	✔	✔	✔	✔	✔
	CN6048MDH	✔	✔	✔	✔	✔	✔
	CN6048MH	✔	✔	✔	✔	✔	✔
	CN6048MHL	✔	✔	✔	✔	✔	✔
	CN6048ML	✔	✔	✔	✔	✔	✔
	CN6048MLG	✔	✔	✔	✔	✔	✔
	CN6048MP	✔	✔	✔	✔	✔	✔
	CN6048MSG	✔	✔	✔	✔	✔	✔
	CN6048MW	✔	✔	✔	✔	✔	✔
	CN6049	✔	✔	✔	✔	✔	✔
	CN6049MB	✔	✔	✔	✔	✔	✔
	CN6049MC	✔	✔	✔	✔	✔	✔
	CN6049MDB	✔	✔	✔	✔	✔	✔
	CN6049MDH	✔	✔	✔	✔	✔	✔
	CN6049MH	✔	✔	✔	✔	✔	✔
	CN6049MHL	✔	✔	✔	✔	✔	✔
	CN6049ML	✔	✔	✔	✔	✔	✔
	CN6049MLG	✔	✔	✔	✔	✔	✔
	CN6049MP	✔	✔	✔	✔	✔	✔
	CN6049MSG	✔	✔	✔	✔	✔	✔
	CN6049MW	✔	✔	✔	✔	✔	✔
	CN6050	✔	✔	✔	✔	✔	✔
	CN6050MB	✔	✔	✔	✔	✔	✔
	CN6050MC	✔	✔	✔	✔	✔	✔
	CN6050MW	✔	✔	✔	✔	✔	✔
	CN6052	✔	✔	✔	✔	✔	✔
	CN6052MB	✔	✔	✔	✔	✔	✔
	CN6052MC	✔	✔	✔	✔	✔	✔
	CN6052MDB	✔	✔	✔	✔	✔	✔
	CN6052MDH	✔	✔	✔	✔	✔	✔
	CN6052MH	✔	✔	✔	✔	✔	✔
	CN6052MHL	✔	✔	✔	✔	✔	✔
	CN6052ML	✔	✔	✔	✔	✔	✔
	CN6052MLG	✔	✔	✔	✔	✔	✔
	CN6052MP	✔	✔	✔	✔	✔	✔
	CN6052MSG	✔	✔	✔	✔	✔	✔
	CN6052MW	✔	✔	✔	✔	✔	✔
	CN6053	✔	✔	✔	✔	✔	✔
	CN6053MB	✔	✔	✔	✔	✔	✔

ТАБЛИЦА СОЧЕТАНИЙ ПОДВЕСНЫХ ТУМБ, СТОЛЕШНИЦ И РАКОВИН

Тумбы 1000 мм

		VERY (VR100W/VR100SM/VR100CE)		SNOB T (SNT100W/SNT100SM/SNT100CE)		SNOB R (SNR100W/SNR100SM/SNR100CE)	
столешницы	раковина	столешницы	раковина	столешницы	раковина	столешницы	раковина
без отверстия под смеситель **TT100A1 / TT100A2**	CN6053MW	✔	✔	✔	✔	✔	✔
	CN6054	✔	✔	✔	✔	✔	✔
	CN6054MB	✔	✔	✔	✔	✔	✔
	CN6054MW	✔	✔	✔	✔	✔	✔
	CN6055	✔	✔	✔	✔	✔	✔
	CN6055MB	✔	✔	✔	✔	✔	✔
	CN6055MW	✔	✔	✔	✔	✔	✔
	CN6056	✔	✔	✔	✔	✔	✔
	CN6056MB	✔	✔	✔	✔	✔	✔
	CN6056MC	✔	✔	✔	✔	✔	✔
	CN6056MW	✔	✔	✔	✔	✔	✔
	CN6057	✔	✔	✔	✔	✔	✔
	CN6057MB	✔	✔	✔	✔	✔	✔
	CN6057MC	✔	✔	✔	✔	✔	✔
	CN6057MDB	✔	✔	✔	✔	✔	✔
	CN6057MDH	✔	✔	✔	✔	✔	✔
	CN6057MH	✔	✔	✔	✔	✔	✔
	CN6057MHL	✔	✔	✔	✔	✔	✔
	CN6057ML	✔	✔	✔	✔	✔	✔
	CN6057MLG	✔	✔	✔	✔	✔	✔
	CN6057MP	✔	✔	✔	✔	✔	✔
	CN6057MSG	✔	✔	✔	✔	✔	✔
	CN6057MW	✔	✔	✔	✔	✔	✔
	CN6064	✔	✔	✔	✔	✔	✔
	CN6065	✔	✔	✔	✔	✔	✔
	CN5001	✔	✔	✔	✔	✔	✔
с отверстием под смеситель **TT100A1X / TT100A2X**	CN5005	✔	✔	✔	✔	✔	✔
	CN5010	✔	✔	✔	✔	✔	✔
	CN5021	✔	✔	✔	✔	✔	✔
	CN5022	✔	✔	✔	✔	✔	✔
	CN5023	✔	✔	✔	✔	✔	✔
	CN6005	✔	✔	✔	✔	✔	✔
	CN6009	✔	✔	✔	✔	✔	✔
	CN6015	✔	✔	✔	✔	✔	✔
	CN6018	✔	✔	✔	✔	✔	✔
	CN6019	✔	✔	✔	✔	✔	✔
	CN6032	✔	✔	✔	✔	✔	✔
	CN5042	✔	✔	✔	✔	✔	✔
	CN5043	✔	✔	✔	✔	✔	✔
	CN5047	✔	✔	✔	✔	✔	✔
	CN6050	✔	✔	✔	✔	✔	✔
	CN6050MB	✔	✔	✔	✔	✔	✔
	CN6050MC	✔	✔	✔	✔	✔	✔
	CN6050MW	✔	✔	✔	✔	✔	✔
	CN6055	✔	✔	✔	✔	✔	✔
	CN6055MB	✔	✔	✔	✔	✔	✔
	CN6055MW	✔	✔	✔	✔	✔	✔
	CN6056	✔	✔	✔	✔	✔	✔
	CN6056MB	✔	✔	✔	✔	✔	✔
	CN6056MC	✔	✔	✔	✔	✔	✔
	CN6056MW	✔	✔	✔	✔	✔	✔
	CN6057	✔	✔	✔	✔	✔	✔
	CN6057MB	✔	✔	✔	✔	✔	✔
	CN6057MC	✔	✔	✔	✔	✔	✔
	CN6057MDB	✔	✔	✔	✔	✔	✔
	CN6057MDH	✔	✔	✔	✔	✔	✔
	CN6057MH	✔	✔	✔	✔	✔	✔
	CN6057MHL	✔	✔	✔	✔	✔	✔
	CN6057ML	✔	✔	✔	✔	✔	✔
	CN6057MLG	✔	✔	✔	✔	✔	✔
	CN6057MP	✔	✔	✔	✔	✔	✔
	CN6057MSG	✔	✔	✔	✔	✔	✔
	CN6057MW	✔	✔	✔	✔	✔	✔

Тумбы 1000 мм

		FOLK (FL100W/FL100ES/FL100GS)		MARMI 1.0 (MR1.0100EG/MR1.0100ECH)		MARMI 2.0 (MR2.0100EG/MR2.0100ECH)	
столешницы	раковина	столешницы	раковина	столешницы	раковина	столешницы	раковина
без отверстия под смеситель **TT100A1 / TT100A2**	CN6053MW	✔	✔	✔	✔	✔	✔
	CN6054	✔	✔	✔	✔	✔	✔
	CN6054MB	✔	✔	✔	✔	✔	✔
	CN6054MW	✔	✔	✔	✔	✔	✔
	CN6055	✔	✔	✔	✔	✔	✔
	CN6055MB	✔	✔	✔	✔	✔	✔
	CN6055MW	✔	✔	✔	✔	✔	✔
	CN6056	✔	✔	✔	✔	✔	✔
	CN6056MB	✔	✔	✔	✔	✔	✔
	CN6056MC	✔	✔	✔	✔	✔	✔
	CN6056MW	✔	✔	✔	✔	✔	✔
	CN6057	✔	✔	✔	✔	✔	✔
	CN6057MB	✔	✔	✔	✔	✔	✔
	CN6057MC	✔	✔	✔	✔	✔	✔
	CN6057MDB	✔	✔	✔	✔	✔	✔
	CN6057MDH	✔	✔	✔	✔	✔	✔
	CN6057MH	✔	✔	✔	✔	✔	✔
	CN6057MHL	✔	✔	✔	✔	✔	✔
	CN6057ML	✔	✔	✔	✔	✔	✔
	CN6057MLG	✔	✔	✔	✔	✔	✔
	CN6057MP	✔	✔	✔	✔	✔	✔
	CN6057MSG	✔	✔	✔	✔	✔	✔
	CN6057MW	✔	✔	✔	✔	✔	✔
	CN6064	✔	✔	✔	✔	✔	✔
	CN6065	✔	✔	✔	✔	✔	✔
	CN5001	✔	✔	✔	✔	✔	✔
с отверстием под смеситель **TT100A1X / TT100A2X**	CN5005	✔	✔	✔	✔	✔	✔
	CN5010	✔	✔	✔	✔	✔	✔
	CN5021	✔	✔	✔	✔	✔	✔
	CN5022	✔	✔	✔	✔	✔	✔
	CN5023	✔	✔	✔	✔	✔	✔
	CN6005	✔	✔	✔	✔	✔	✔
	CN6009	✔	✔	✔	✔	✔	✔
	CN6015	✔	✔	✔	✔	✔	✔
	CN6018	✔	✔	✔	✔	✔	✔
	CN6019	✔	✔	✔	✔	✔	✔
	CN6032	✔	✔	✔	✔	✔	✔
	CN5042	✔	✔	✔	✔	✔	✔
	CN5043	✔	✔	✔	✔	✔	✔
	CN5047	✔	✔	✔	✔	✔	✔
	CN6050	✔	✔	✔	✔	✔	✔
	CN6050MB	✔	✔	✔	✔	✔	✔
	CN6050MC	✔	✔	✔	✔	✔	✔
	CN6050MW	✔	✔	✔	✔	✔	✔
	CN6055	✔	✔	✔	✔	✔	✔
	CN6055MB	✔	✔	✔	✔	✔	✔
	CN6055MW	✔	✔	✔	✔	✔	✔
	CN6056	✔	✔	✔	✔	✔	✔
	CN6056MB	✔	✔	✔	✔	✔	✔
	CN6056MC	✔	✔	✔	✔	✔	✔
	CN6056MW	✔	✔	✔	✔	✔	✔
	CN6057	✔	✔	✔	✔	✔	✔
	CN6057MB	✔	✔	✔	✔	✔	✔
	CN6057MC	✔	✔	✔	✔	✔	✔
	CN6057MDB	✔	✔	✔	✔	✔	✔
	CN6057MDH	✔	✔	✔	✔	✔	✔
	CN6057MH	✔	✔	✔	✔	✔	✔
	CN6057MHL	✔	✔	✔	✔	✔	✔
	CN6057ML	✔	✔	✔	✔	✔	✔
	CN6057MLG	✔	✔	✔	✔	✔	✔
	CN6057MP	✔	✔	✔	✔	✔	✔
	CN6057MSG	✔	✔	✔	✔	✔	✔
	CN6057MW	✔	✔	✔	✔	✔	✔



sancos.su

+ 7 (495) 215-07-71
info@sancos.su